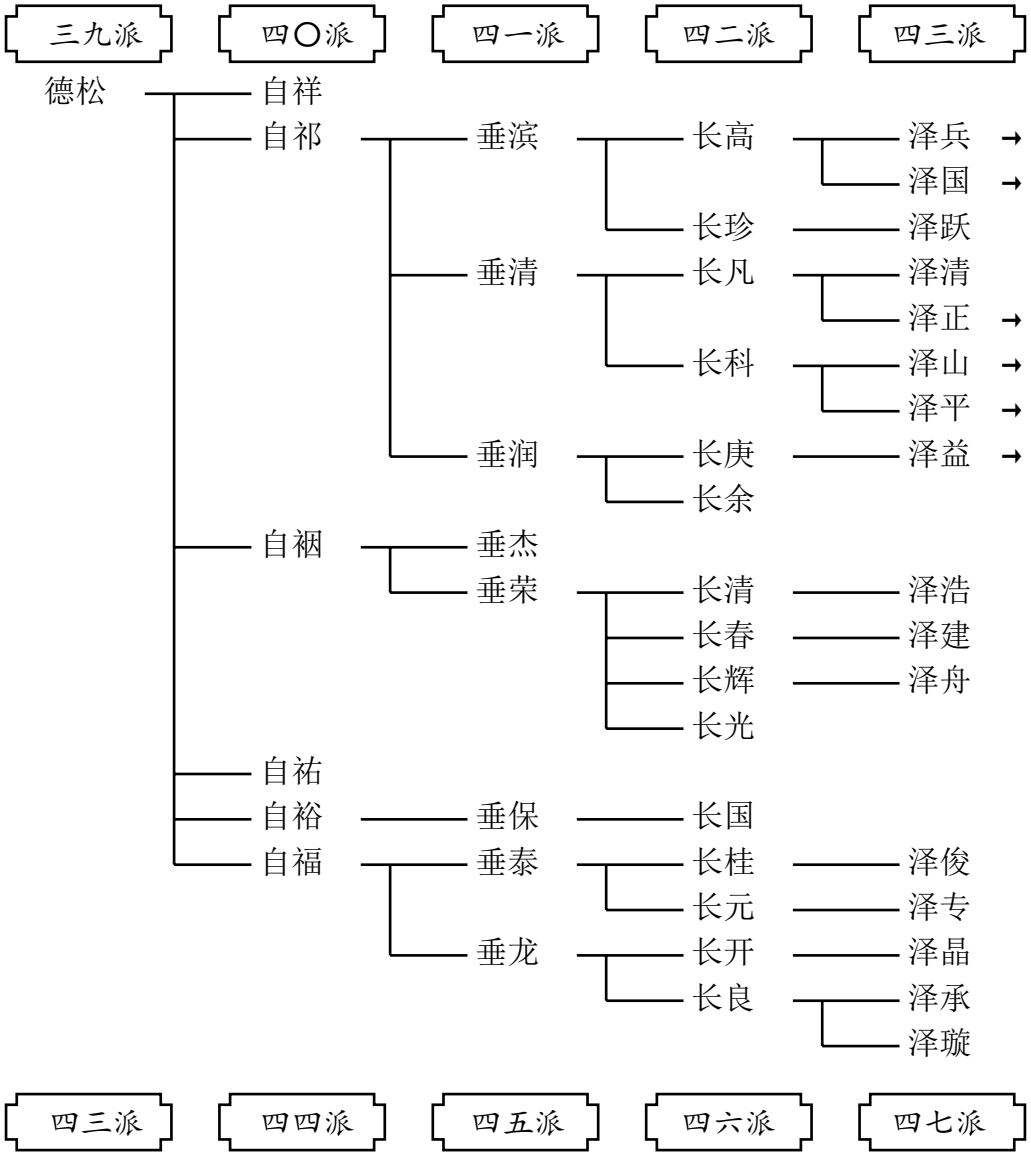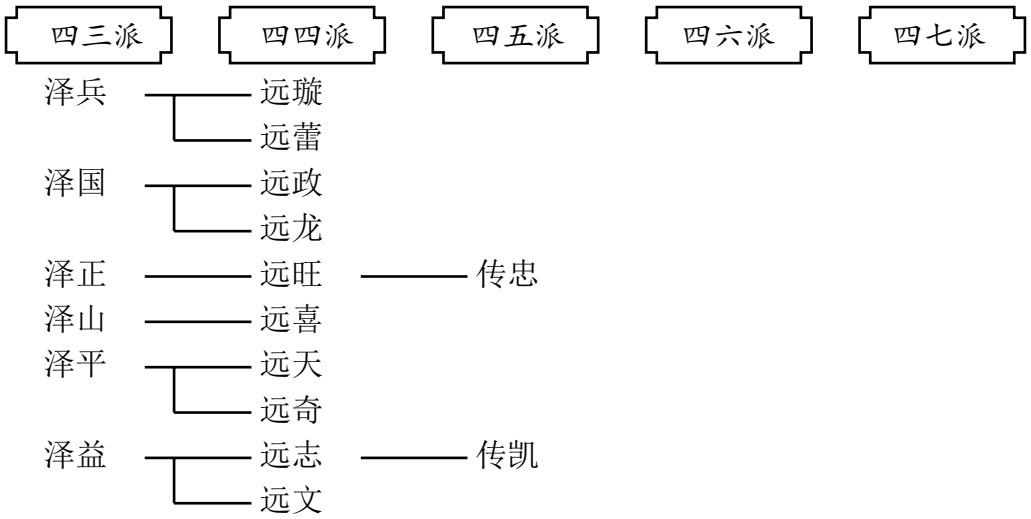仁祖下文卿房禹炫公纲贤下德松派系