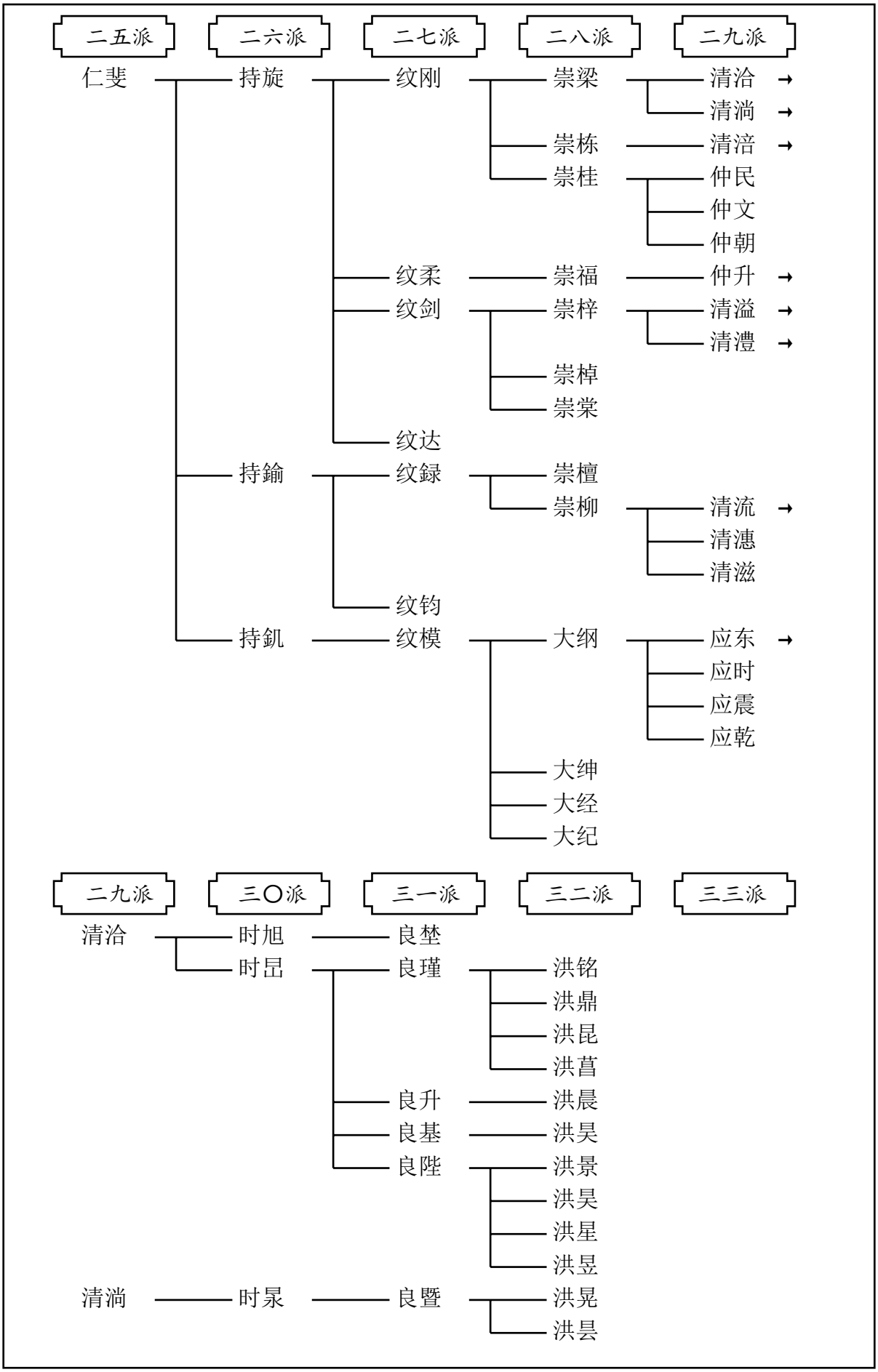
二五派
二六派
二七派
二八派
二九派
仁斐
持旋
纹刚
崇梁
清洽
清淌
崇栋
清涪
崇桂
仲民
仲文
仲朝
纹柔
崇福
仲升
纹剑
崇梓
清溢
清澧
崇棹
崇棠
纹达
持鍮
纹録
崇檀
崇柳
清流
清潓
清滋
纹钧
持釚
纹模
大纲
应东
应时
应震
应乾
大绅
大经
大纪
二九派
三〇派
三一派
三二派
三三派
清洽
时旭
良埜
时昱
良瑾
洪铭
洪鼎
洪昆
洪菖
良升
洪晨
良基
洪昊
良陛
洪景
洪昊
洪星
洪昱
清淌
时昺
良暨
洪晃
洪昙

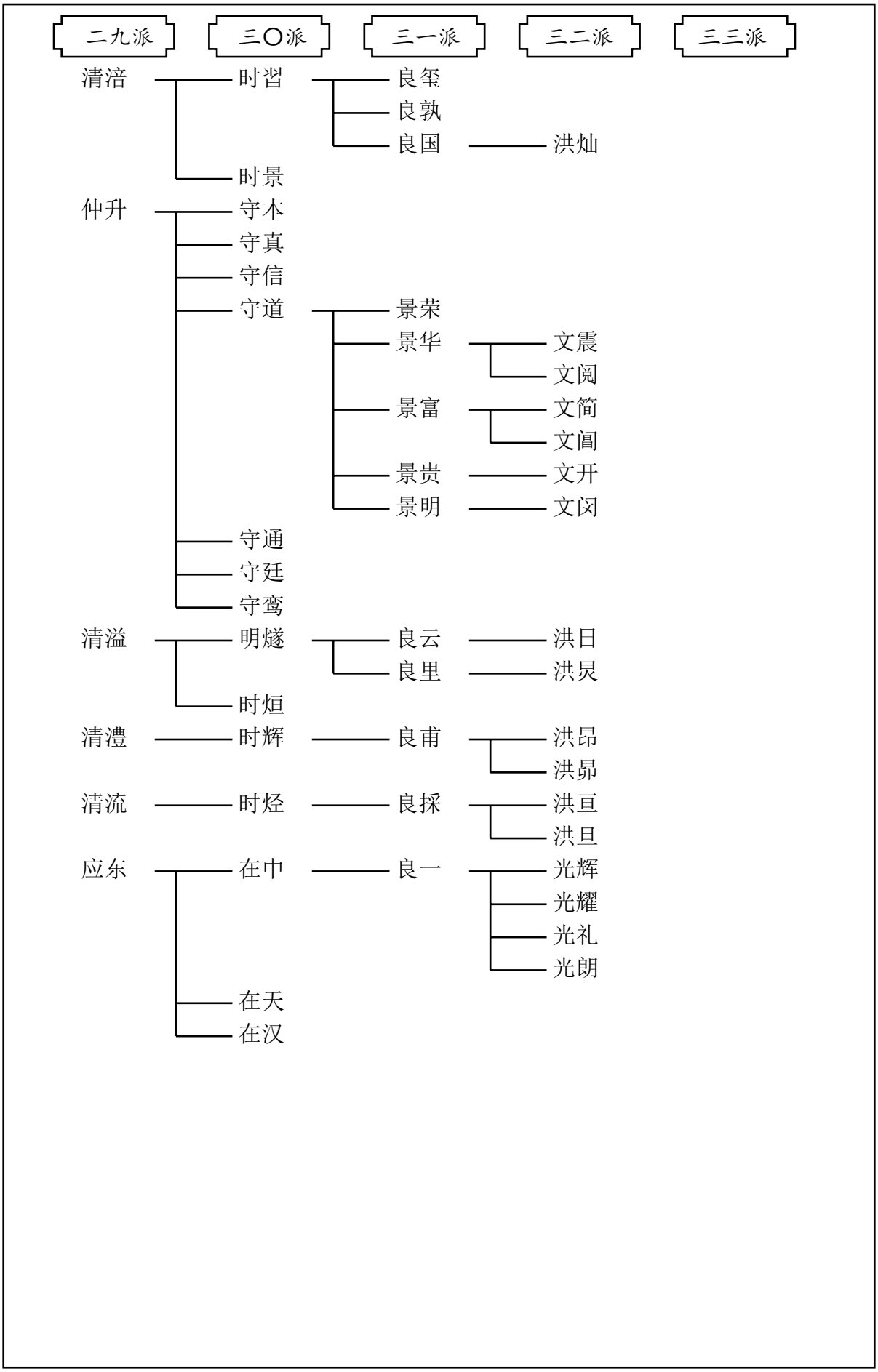
二九派
三〇派
三一派
三二派
三三派
清涪
时習
良玺
良孰
良国
洪灿
时景
仲升
守本
守真
守信
守道
景荣
景华
文震
文阅
景富
文简
文阊
景贵
文开
景明
文闵
守通
守廷
守鸾
清溢
明燧
良云
洪日
良里
洪炅
时烜
清澧
时辉
良甫
洪昂
洪昴
清流
时烃
良採
洪亘
洪旦
应东
在中
良一
光辉
光耀
光礼
光朗
在天
在汉