仁斐公清洽下辉琢房明星下德楷派系

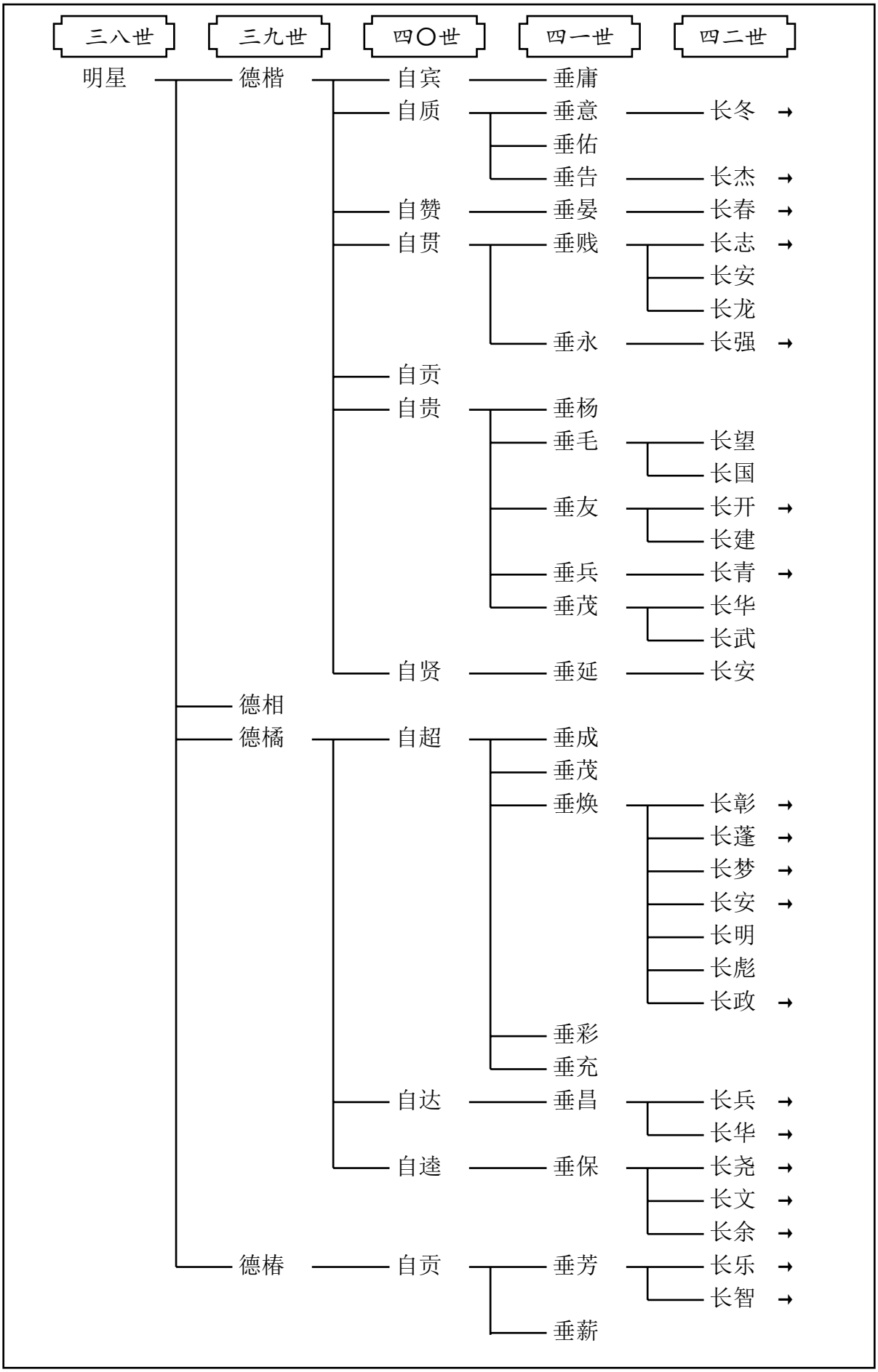

四二世　四三世　四四世　四五世　四六世

- 垂芹
- 垂蕊
- 垂葵 —— 长楚 →

- 长冬
  - 泽良 —— 远科
  - 泽明 —— 远文
  - 泽香 —— 远志
- 长杰
  - 泽仁 —— 远婷
  - 泽义 —— 远楠
- 长春 —— 泽炎 —— 远鹏
- 长志 —— 泽华
- 长强 —— 泽勇
- 长开 —— 泽亮
  - 远昊
  - 远雯
- 长青 —— 泽华
- 长彰
  - 泽平
    - 远彬
    - 远华
  - 泽安 —— 远慧
- 长蓬 —— 泽成
  - 远祥
  - 远鑫
- 长梦
  - 泽荣 —— 远灿
  - 泽勇 —— 远伟
- 长安 —— 泽民 —— 远嘉
- 长政 —— 泽国
- 长兵 —— 泽秋
  - 远轩
  - 远凡
- 长华 —— 泽钊
- 长尧 —— 泽明 —— 远志
- 长文 —— 佳利
- 长余 —— 泽欣
- 长乐 —— 泽湘
  - 远应
  - 远谷
- 长智
  - 泽安 —— 远凡
  - 泽晓 —— 远铮
- 长楚 —— 泽材
  - 远仁
  - 远义