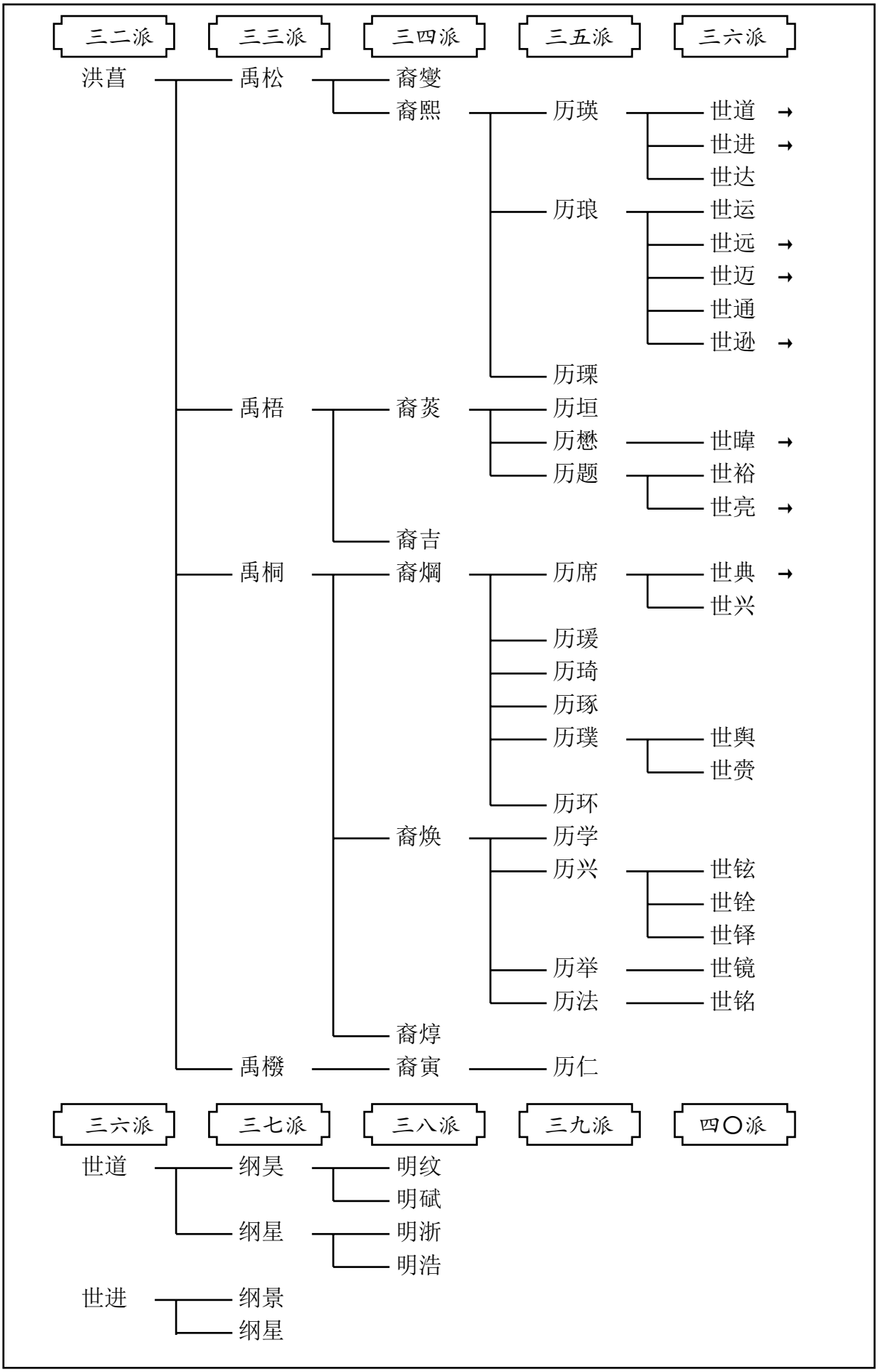
三二派
三三派
三四派
三五派
三六派
洪菖
禹松
裔燮
裔熙
历瑛
世道 →
世进 →
世达
历琅
世运
世远 →
世迈 →
世通
世逊 →
历琛
禹梧
裔荧
历垣
历懋
世暐 →
历题
世裕
世亮 →
裔吉
禹桐
裔烱
历席
世典 →
世兴
历瑗
历琦
历琢
历璞
世舆
世赍
历环
裔焕
历学
历兴
世铉
世铨
世铎
历举
世镜
历法
世铭
裔焞
禹檃
裔寅
历仁
三六派
三七派
三八派
三九派
四〇派
世道
纲昊
明纹
明碔
纲星
明浙
明浩
世进
纲景
纲星

三六派	三七派	三八派	三九派	四〇派
	纲旭			
	纲曙			
	纲昱			
	纲暄			
	纲昇	明波		
		明洛		
		明浚		
		明浴		
		明澨		
世远	纲作			
	纲立	明翼		
	纲纹	明习		
		明翟		
	纲言	明翠		
世迈	纲庶	明峻		
		明炯		
	纲高			
	纲京			
	纲庑	明裕		
		明炳		
	纲席	明燈		
		明炽		
	纲庾			
世逊	纲庭	明允		
	纲庠	明实		
		明富		
	纲序	明骞		
	纲庸			
	纲府			
世暐	纲翥			
世亮	纲典			
	纲倡	明鑑		
	纲傑			
世典	纲谦			
	纲训	明政		
		明致		
	纲诚			