仁斐公清洽下纹斌房明浙德派系

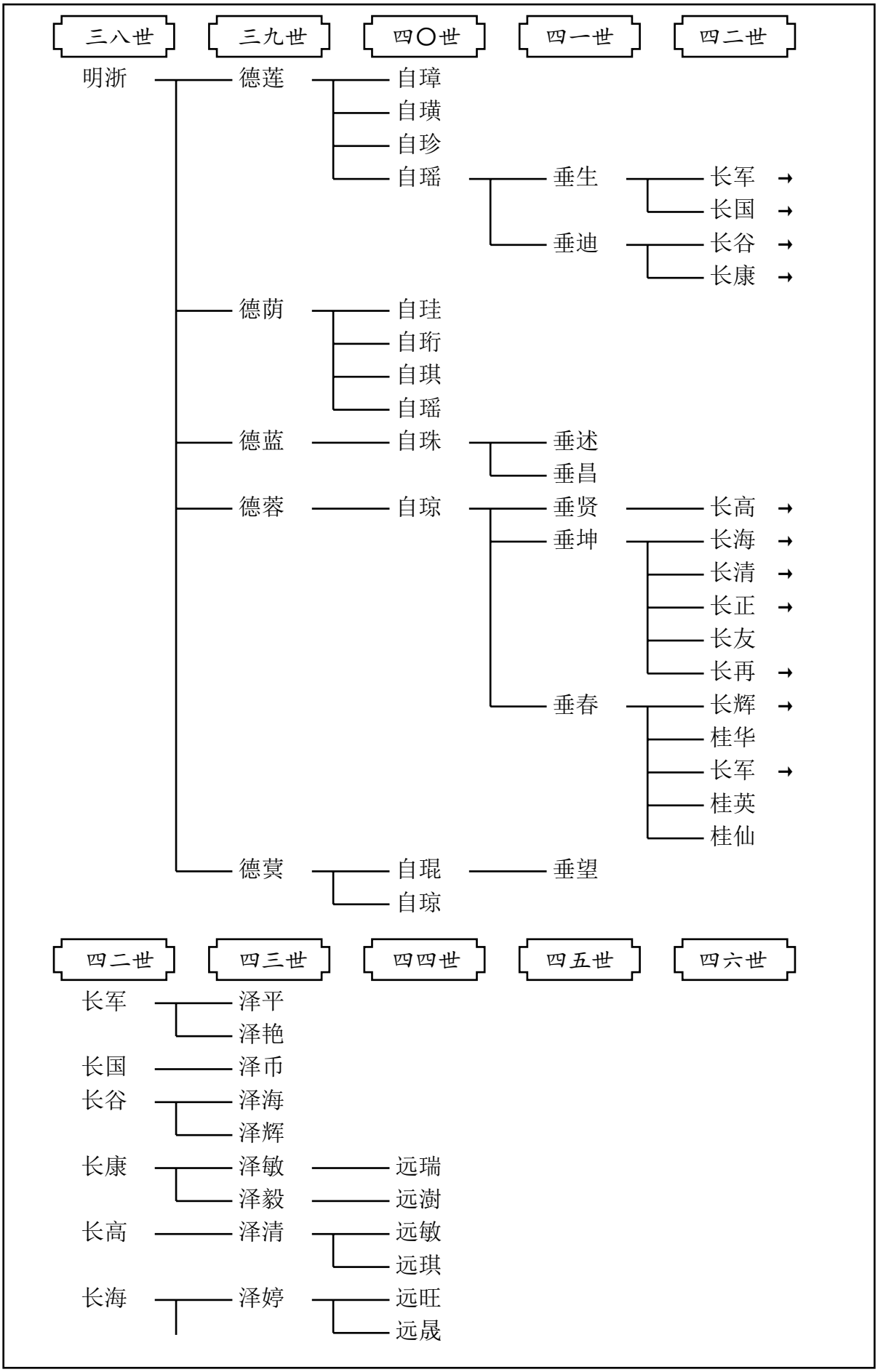

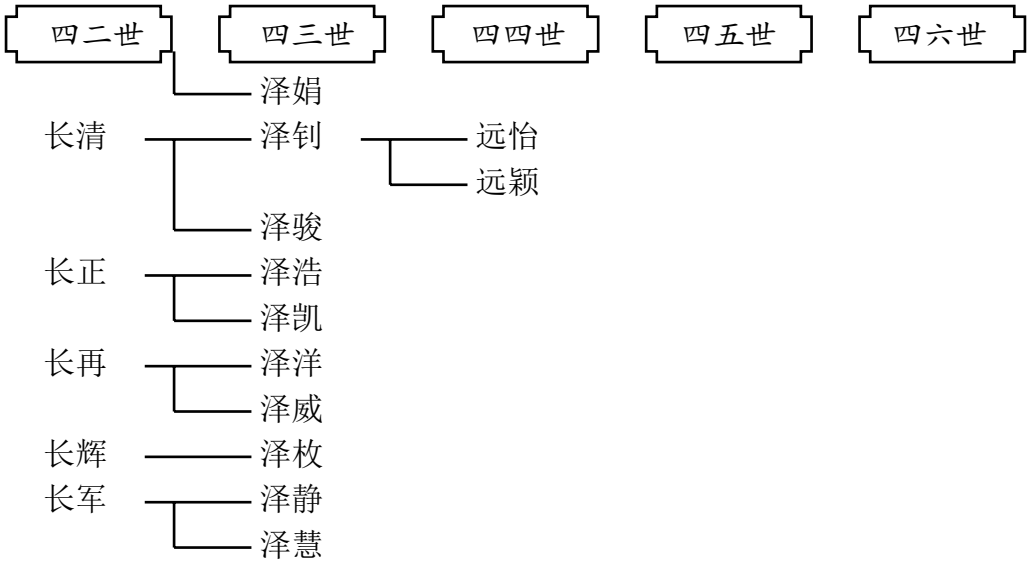
四二世
四三世
四四世
四五世
四六世
泽娟
长清
泽钊
远怡
远颖
泽骏
长正
泽浩
泽凯
长再
泽洋
泽威
长辉
泽枚
长军
泽静
泽慧