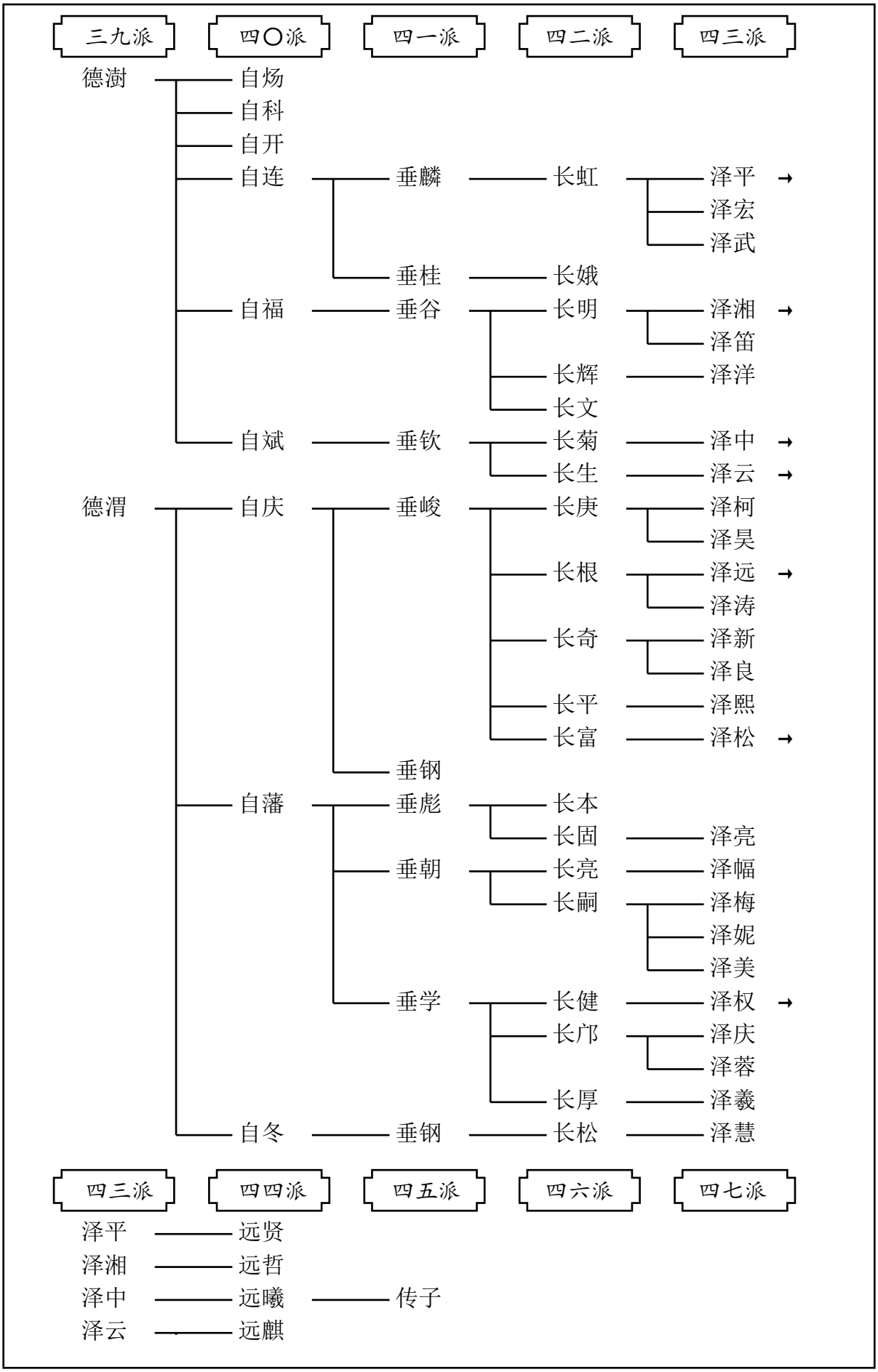
三九派
四〇派
四一派
四二派
四三派
德澍
自炀
自科
自开
自连
垂麟
长虹
泽平
泽宏
泽武
垂桂
长娥
自福
垂谷
长明
泽湘
泽笛
长辉
泽洋
长文
自斌
垂钦
长菊
泽中
长生
泽云
德渭
自庆
垂峻
长庚
泽柯
泽昊
长根
泽远
泽涛
长奇
泽新
泽良
长平
泽熙
长富
泽松
垂钢
自藩
垂彪
长本
长固
泽亮
垂朝
长亮
泽幅
长嗣
泽梅
泽妮
泽美
垂学
长健
泽权
长邝
泽庆
泽蓉
长厚
泽羲
自冬
垂钢
长松
泽慧
四三派
四四派
四五派
四六派
四七派
泽平
远贤
泽湘
远哲
泽中
远曦
传子
泽云
远麒

四三派　四四派　四五派　四六派　四七派

远菲

泽远 —— 远盛

泽松 —— 远恒

泽权 —— 远楷