联绅公应元下贤字派下世系图

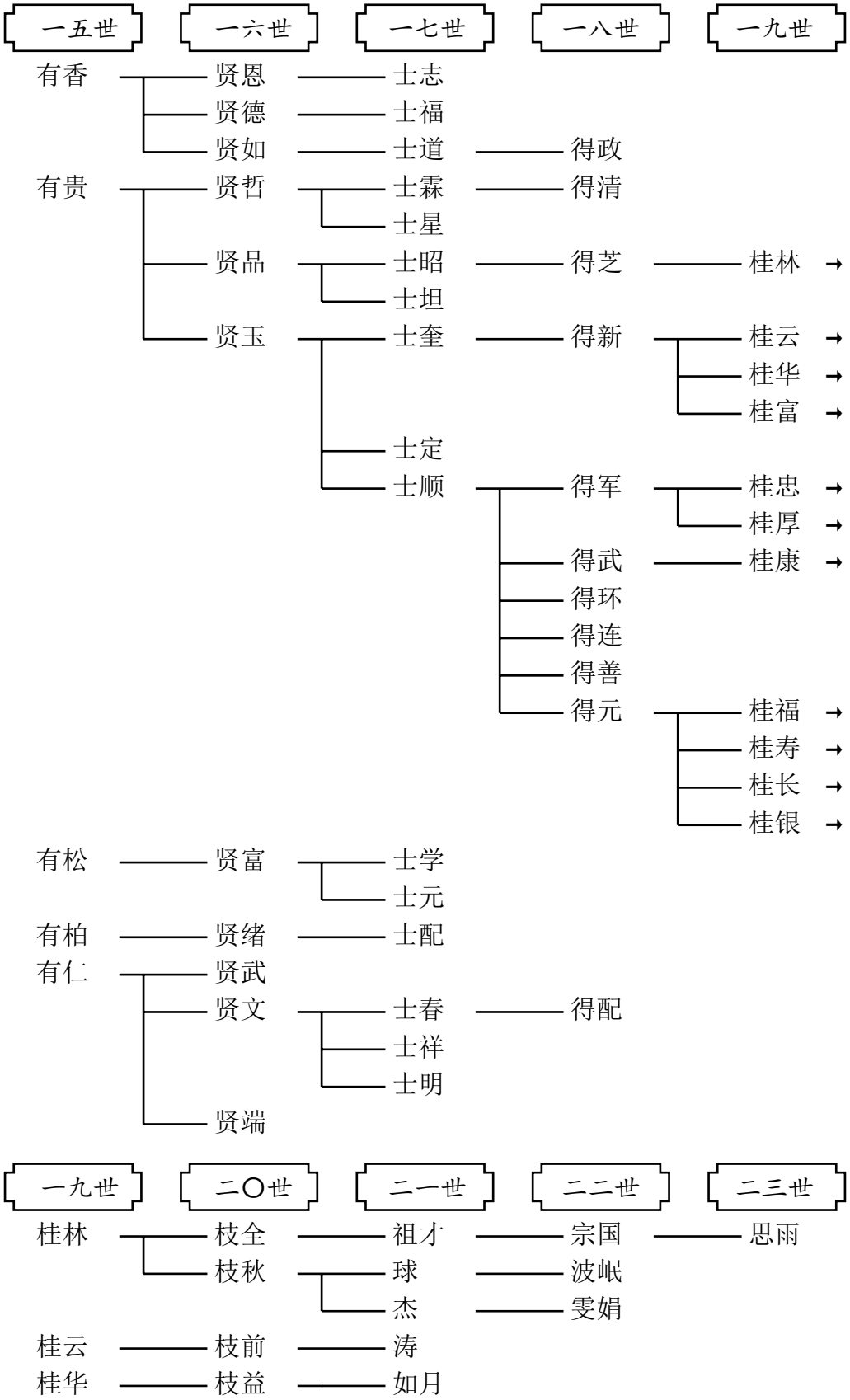

一九世	二〇世	二一世	二二世	二三世
		如霞		
桂富	枝友	铮		
		红阳		
	枝权	克	婧婧	
			彦燕	
桂忠	枝群	柯良		
		淑权		
桂厚	枝国	泓谚		
	枝平	芳		
桂康	胜	佐	曦	
	前	李		
	进	龚		
		雪晴		
桂福	枝柳	柳红		
桂寿	勇	宇文		
		巧缘		
桂长	雅湘	文玉		
		锦宸		
桂银	高华	益帆		