联红公应诚下贤字派下世系图

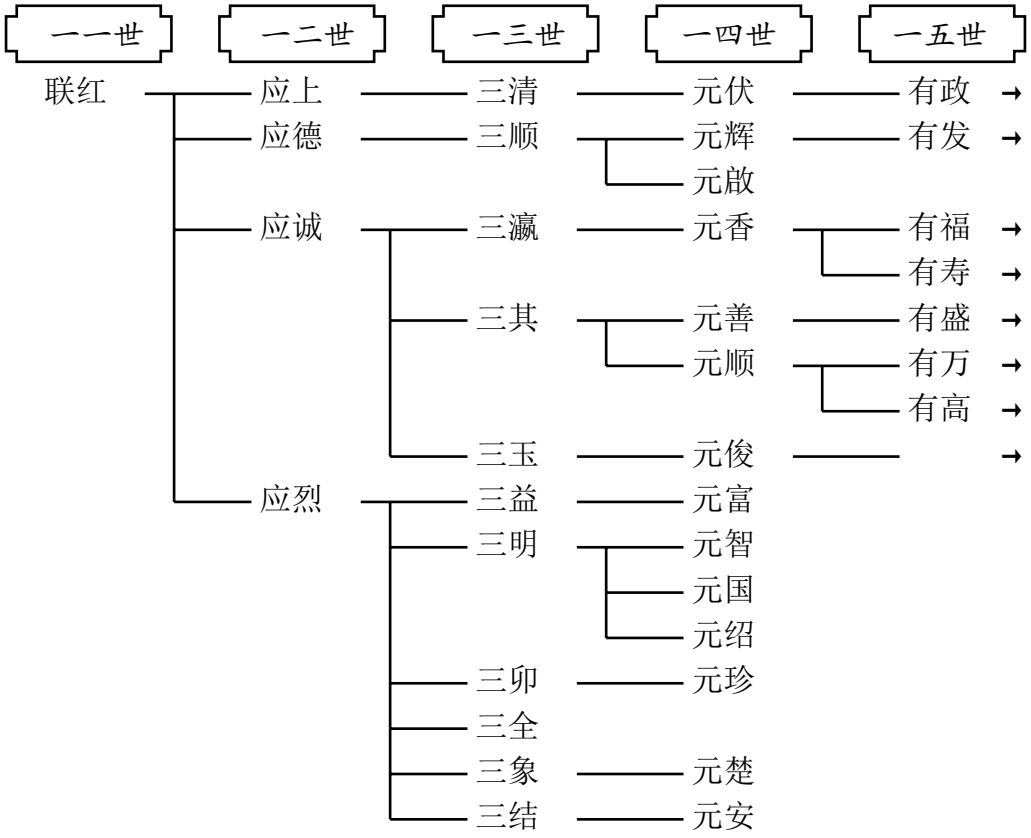

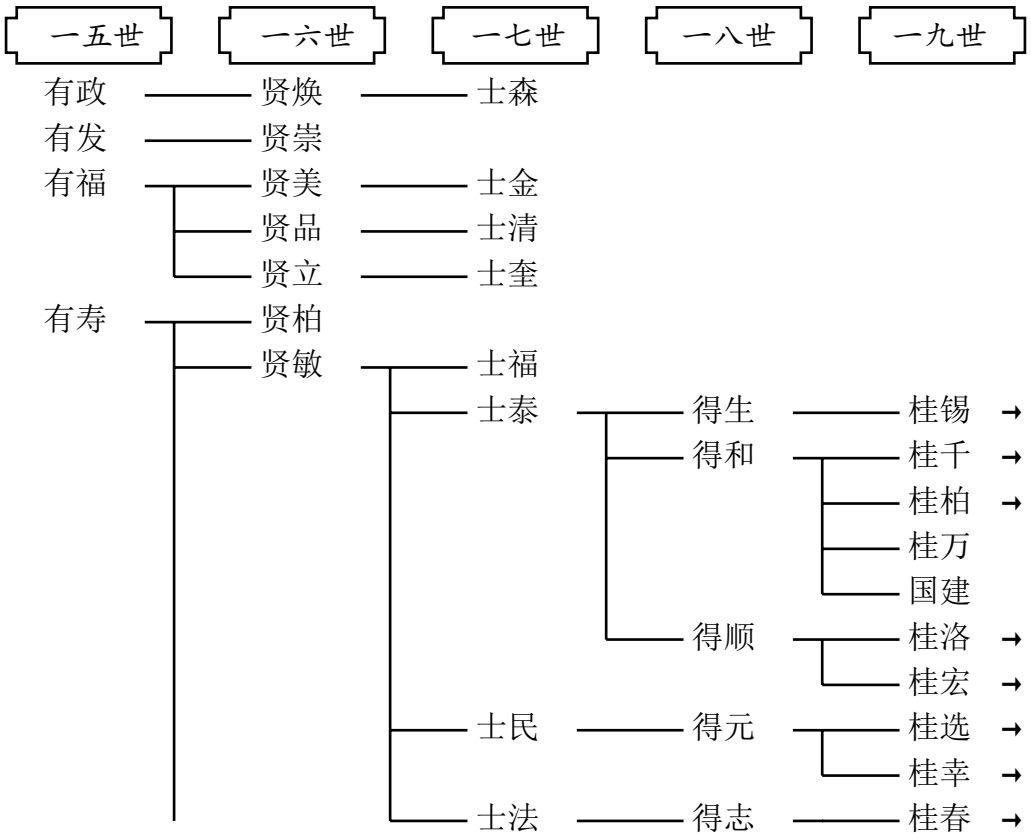

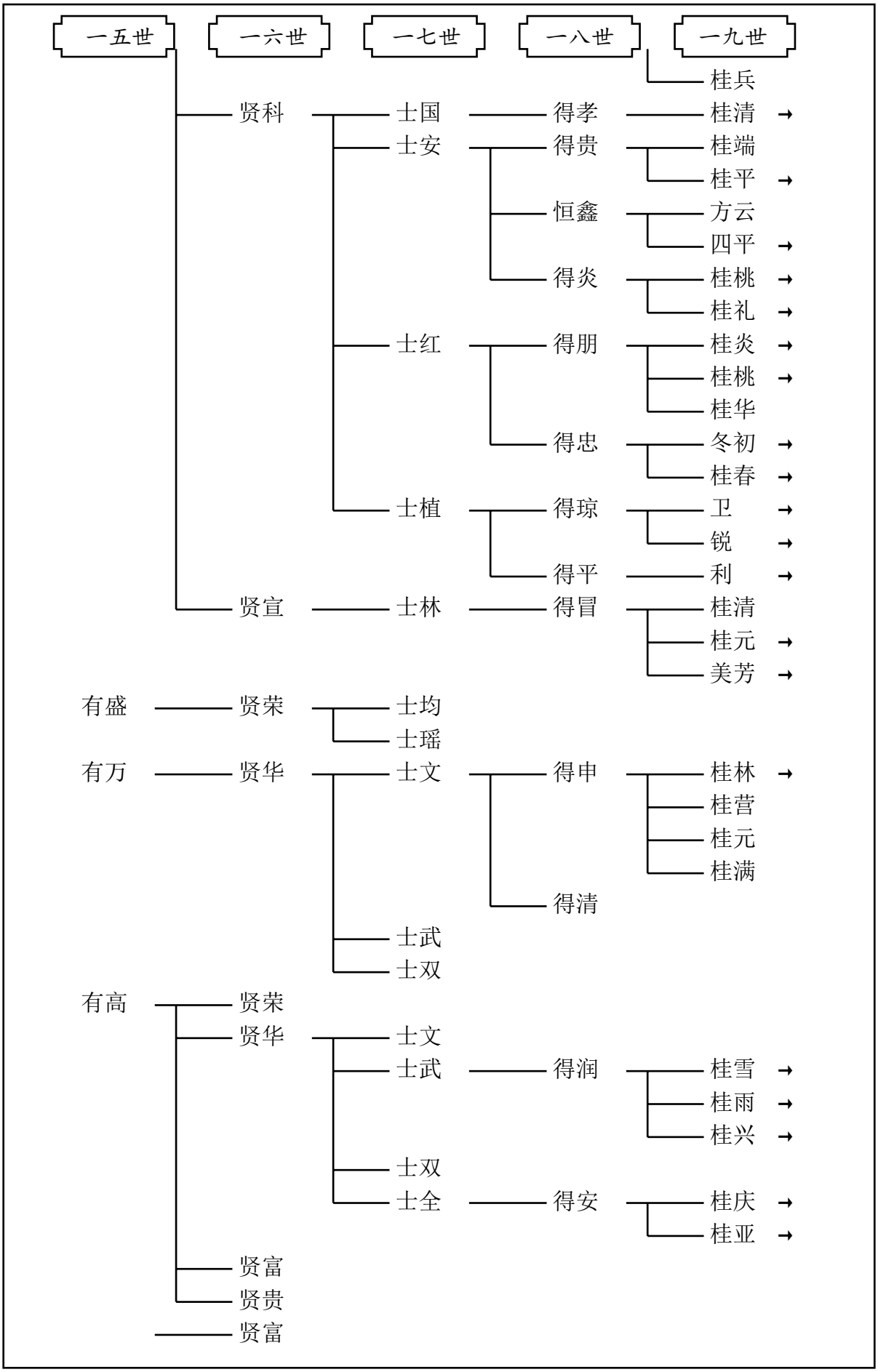
一五世
一六世
一七世
一八世
一九世
桂兵
贤科
士国
得孝
桂清 →
士安
得贵
桂端
桂平 →
恒鑫
方云
四平 →
得炎
桂桃 →
桂礼 →
士红
得朋
桂炎 →
桂桃 →
桂华
得忠
冬初 →
桂春 →
士植
得琼
卫 →
锐 →
得平
利 →
贤宣
士林
得冒
桂清
桂元 →
美芳 →
有盛
贤荣
士均
士瑶
有万
贤华
士文
得申
桂林 →
桂营
桂元
桂满
得清
士武
士双
有高
贤荣
贤华
士文
士武
得润
桂雪 →
桂雨 →
桂兴 →
士双
士全
得安
桂庆 →
桂亚 →
贤富
贤贵
贤富

一九世	二〇世	二一世	二二世	二三世
桂锡	湘宾	俊杰		
		子豪		
	枝林	梓琦		
桂千	秋香	成		
	国荣			
桂柏	小兵			
桂洛	平	思臣		
		凌萱		
	娟			
桂宏	海荣	鑫玉		
		芯妍		
桂选	枝群	飞宏		
桂幸	健	池		
	春兰			
桂春	威			
	荣华			
桂清	枝柳	洋		
	枝元	世博		
		元平		
桂平	枝秒	林		
	枝华	一鸣		
		悦蓉		
四平	琪			
桂桃	平安	洋		
	李平			
桂礼	建民	梓歆		
	雨萍			
桂炎	枝银	辛		
	明			
	枝权	若菱		
		若熙		
桂桃	海峰	思宇		
冬初	波	皓轩		
		奕臣		
桂春	娇	彬炬		
卫	俊丞			
锐	俊宇			

联红公应诚下贤字派下世系

一九世	二〇世	二一世	二二世	二三世
	鸿宇			
利	彦希			
桂元	军	俊宇		
	兵			
美芳	东	昱珩		
	媚			
桂林	枝军	辉	孜航	
桂雪	枝烟	祖彬		
		欣雨		
桂雨	枝全	祖鑫		
	枝财	嘉伟		
		欣怡		
桂兴	欣			
	云			
桂庆	枝红	鸣宇		
		威尔		
	群红			
桂亚	钧凯			
	小红			