种禄公衍尔茂公世系图

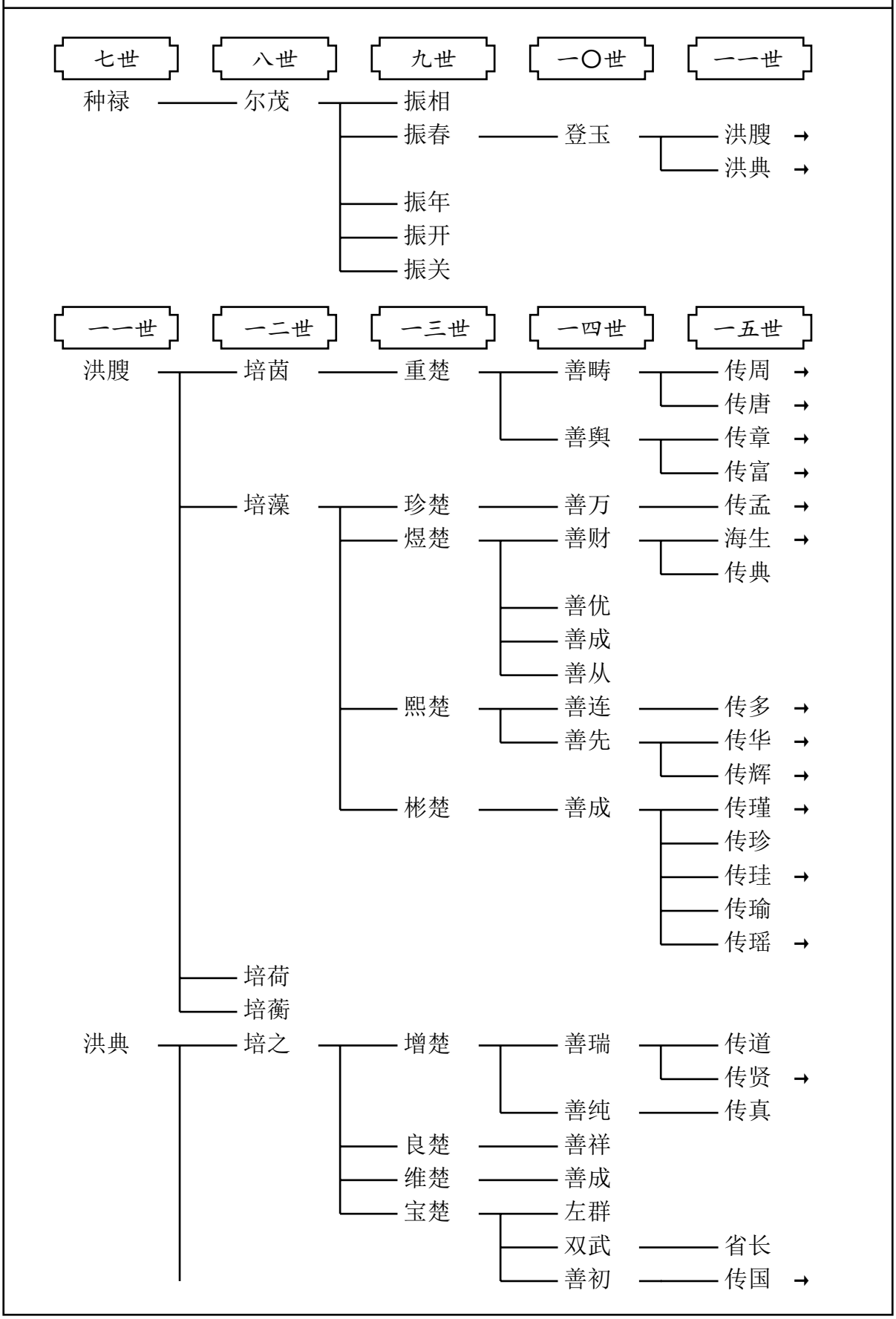
七世
八世
九世
一〇世
一一世
种禄
尔茂
振相
振春
登玉
洪腰
洪典
振年
振开
振关
一一世
一二世
一三世
一四世
一五世
洪腰
培茵
重楚
善畴
传周
传唐
善舆
传章
传富
培藻
珍楚
善万
传孟
煜楚
善财
海生
传典
善优
善成
善从
熙楚
善连
传多
善先
传华
传辉
彬楚
善成
传瑾
传珍
传珪
传瑜
传瑶
培荷
培蘅
洪典
培之
增楚
善瑞
传道
传贤
善纯
传真
良楚
善祥
维楚
善成
宝楚
左群
双武
省长
善初
传国

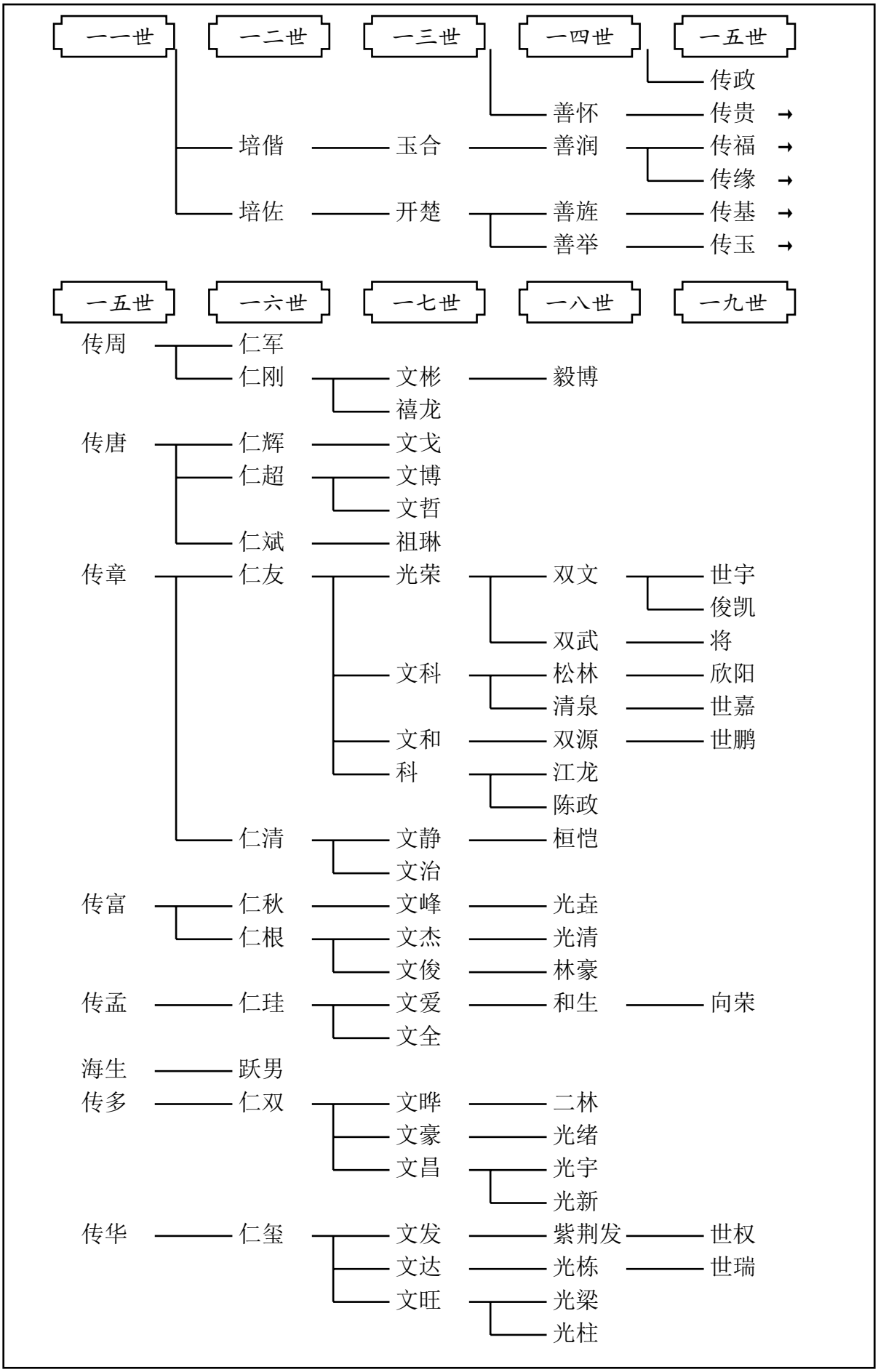
一一世
一二世
一三世
一四世
一五世
传政
善怀
传贵
培偕
玉合
善润
传福
传缘
培佐
开楚
善旌
传基
善举
传玉
一五世
一六世
一七世
一八世
一九世
传周
仁军
仁刚
文彬
毅博
禧龙
传唐
仁辉
文戈
仁超
文博
文哲
仁斌
祖琳
传章
仁友
光荣
双文
世宇
俊凯
双武
将
文科
松林
欣阳
清泉
世嘉
文和
双源
世鹏
科
江龙
陈政
仁清
文静
桓恺
文治
传富
仁秋
文峰
光垚
仁根
文杰
光清
文俊
林豪
传孟
仁珪
文爱
和生
向荣
文全
海生
跃男
传多
仁双
文晔
二林
文豪
光绪
文昌
光宇
光新
传华
仁玺
文发
紫荆发
世权
文达
光栋
世瑞
文旺
光梁
光柱

一五世	一六世	一七世	一八世	一九世
传辉	仁贵	文顺	光杨	
	仁骞	文川		
		文成		
		文桥		
	仁齐	文勇		
传瑾	仁哲	文样	光顺	晋豪
传珪	仁政			
传瑶	仁演	文通	四海	
传贤	仁芳	文玉	戴兵	梓君
		文喜	光云	世伟
		文武	大为	浩然
			有为	
		文清	昌华	世祥
		文军	凯林	
传国	仁林	光明	智超	豪
		文新	智成	
			智佳	
		文友	吉国	
	仁松	文庆	胤	
		文浩		
	仁华	文峰	航	
			正立	
		文野		
传贵	仁礼	文东	超	俊涵
		文国		
		文广	光斌	
			光康	
	仁奎	文平	华	
传福	仁先	文忠	官青	
		文雨	洪兵	睿
		文益		
		文仕		
		建国	易鑫	
	仁照	文龙	五洋	
		文志	婷	浩宇
传缘	仁发	文东	七	
		文贵		
	仁友	文俊	大万	
		文庆		

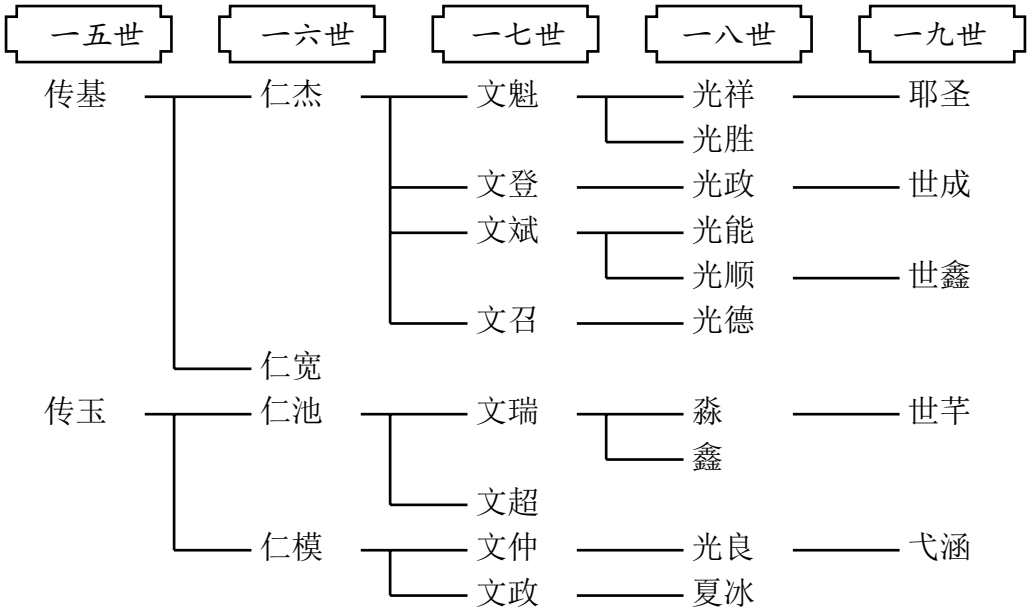
一五世
一六世
一七世
一八世
一九世
传基
仁杰
文魁
光祥
耶圣
光胜
文登
光政
世成
文斌
光能
光顺
世鑫
文召
光德
仁宽
传玉
仁池
文瑞
淼
世芊
鑫
文超
仁模
文仲
光良
弋涵
文政
夏冰