云龙公武魁世系图

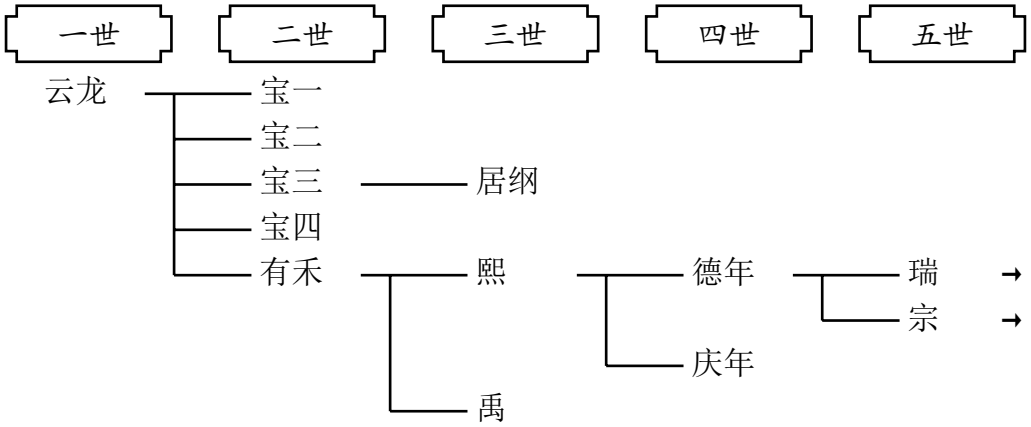
一世
二世
三世
四世
五世
云龙
宝一
宝二
宝三
居纲
宝四
有禾
熙
德年
瑞 →
宗 →
庆年
禹

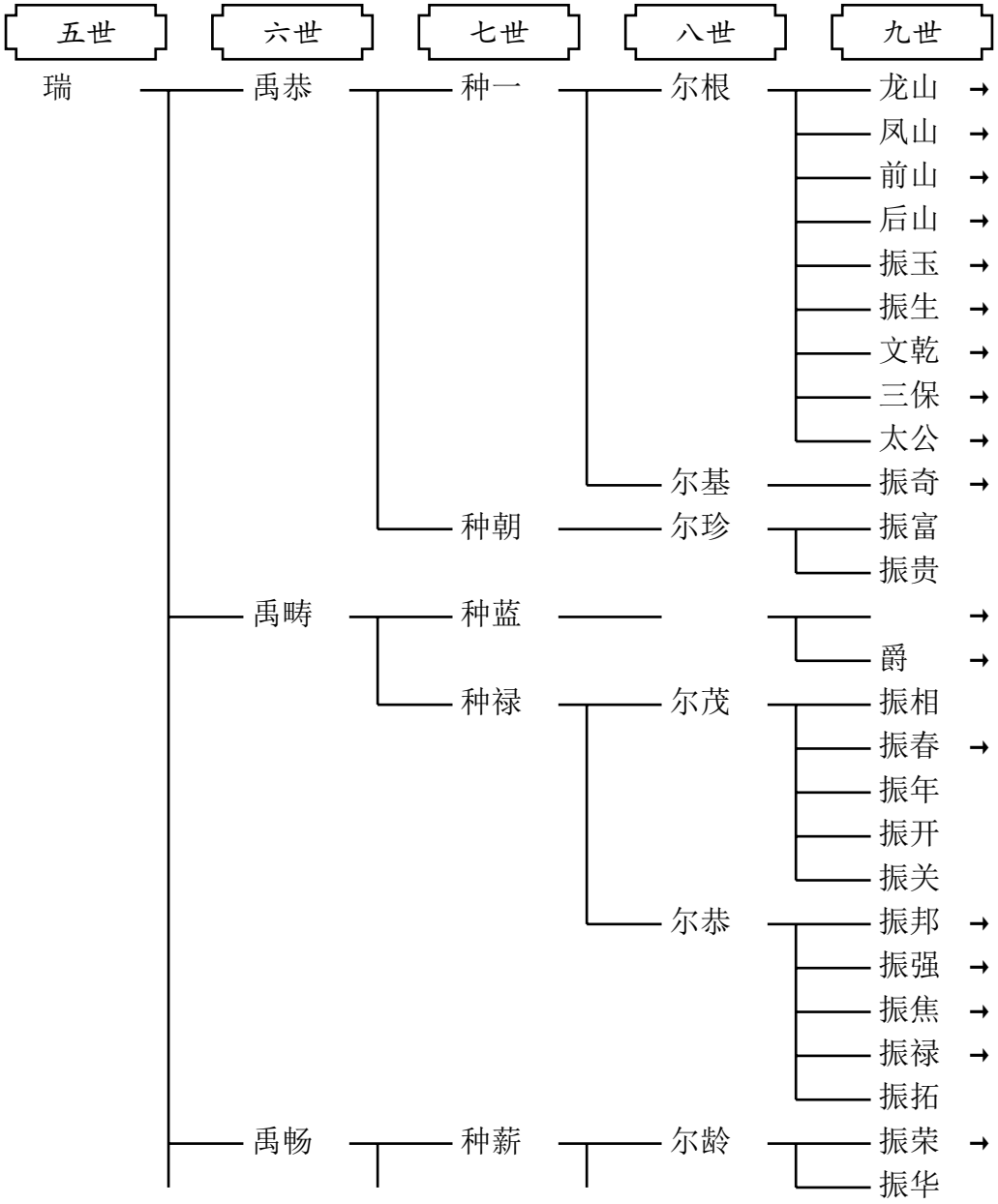
五世
六世
七世
八世
九世
瑞
禹恭
种一
尔根
龙山 →
凤山 →
前山 →
后山 →
振玉 →
振生 →
文乾 →
三保 →
太公 →
尔基
振奇 →
种朝
尔珍
振富
振贵
禹畴
种蓝
→
爵 →
种禄
尔茂
振相
振春 →
振年
振开
振关
尔恭
振邦 →
振强 →
振焦 →
振禄 →
振拓
禹畅
种薪
尔龄
振荣 →
振华

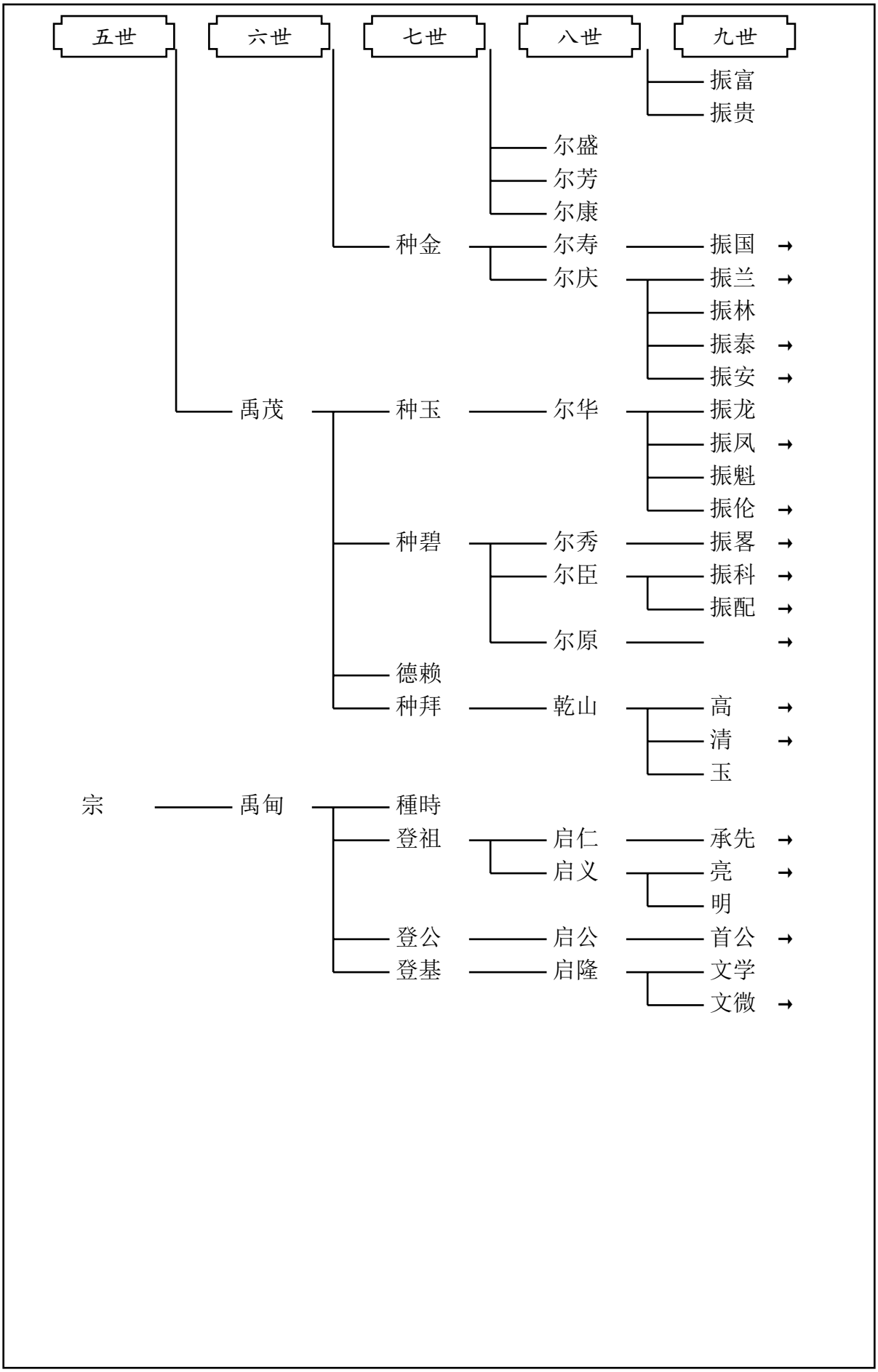
五世
六世
七世
八世
九世
振富
振贵
尔盛
尔芳
尔康
种金
尔寿
振国
尔庆
振兰
振林
振泰
振安
禹茂
种玉
尔华
振龙
振凤
振魁
振伦
种碧
尔秀
振畧
尔臣
振科
振配
尔原
德赖
种拜
乾山
高
清
玉
宗
禹甸
種時
登祖
启仁
承先
启义
亮
明
登公
启公
首公
登基
启隆
文学
文微