源流

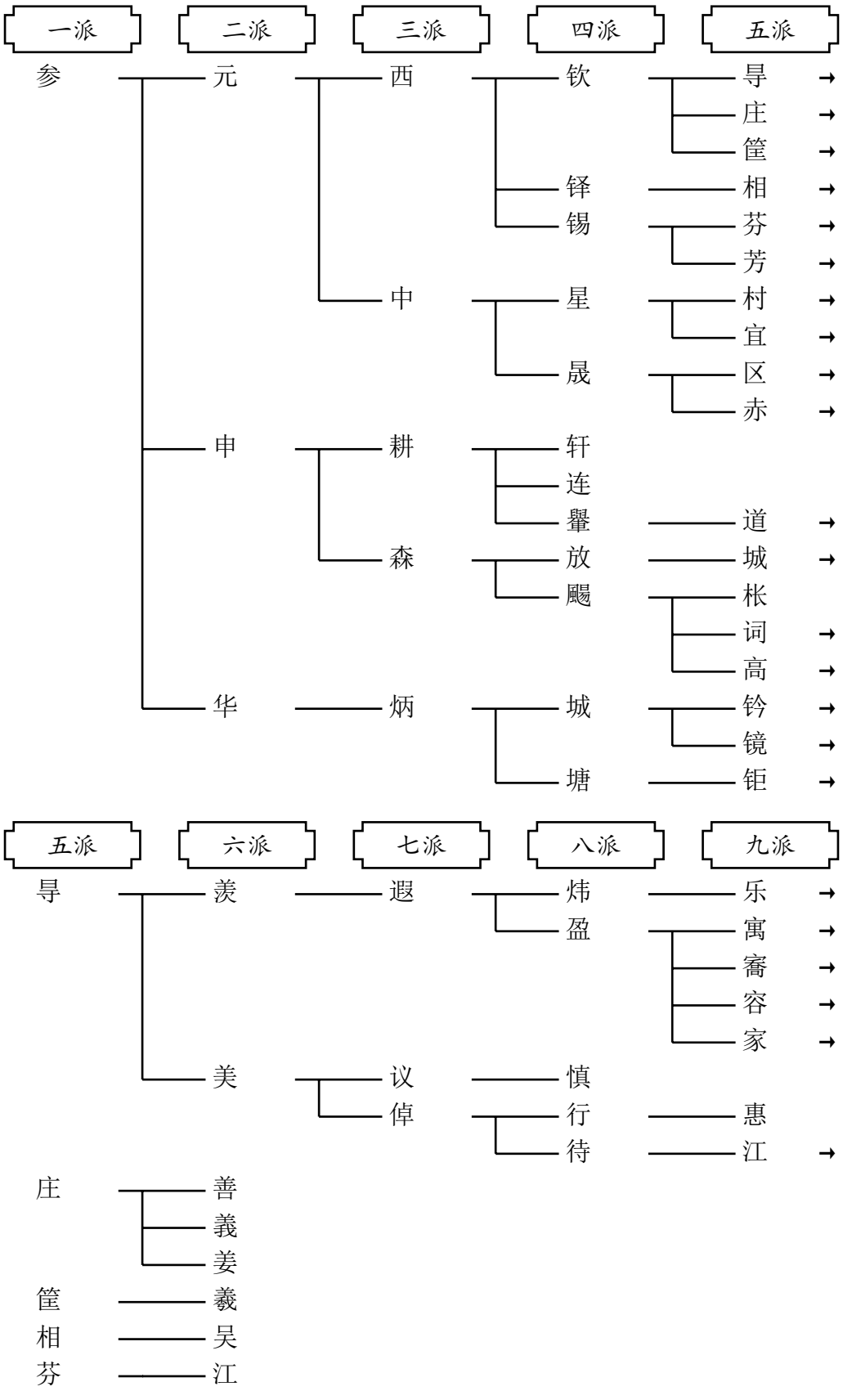
一派
二派
三派
四派
五派
参
元
西
钦
导
庄
筐
铎
相
锡
芬
芳
中
星
村
宜
晟
区
赤
申
耕
轩
连
翬
道
森
放
城
飏
枨
词
高
华
炳
城
钤
镜
塘
钜
五派
六派
七派
八派
九派
导
羡
遐
炜
乐
盈
寓
寯
容
家
美
议
慎
倬
行
惠
待
江
庄
善
義
姜
筐
羲
相
吴
芬
江

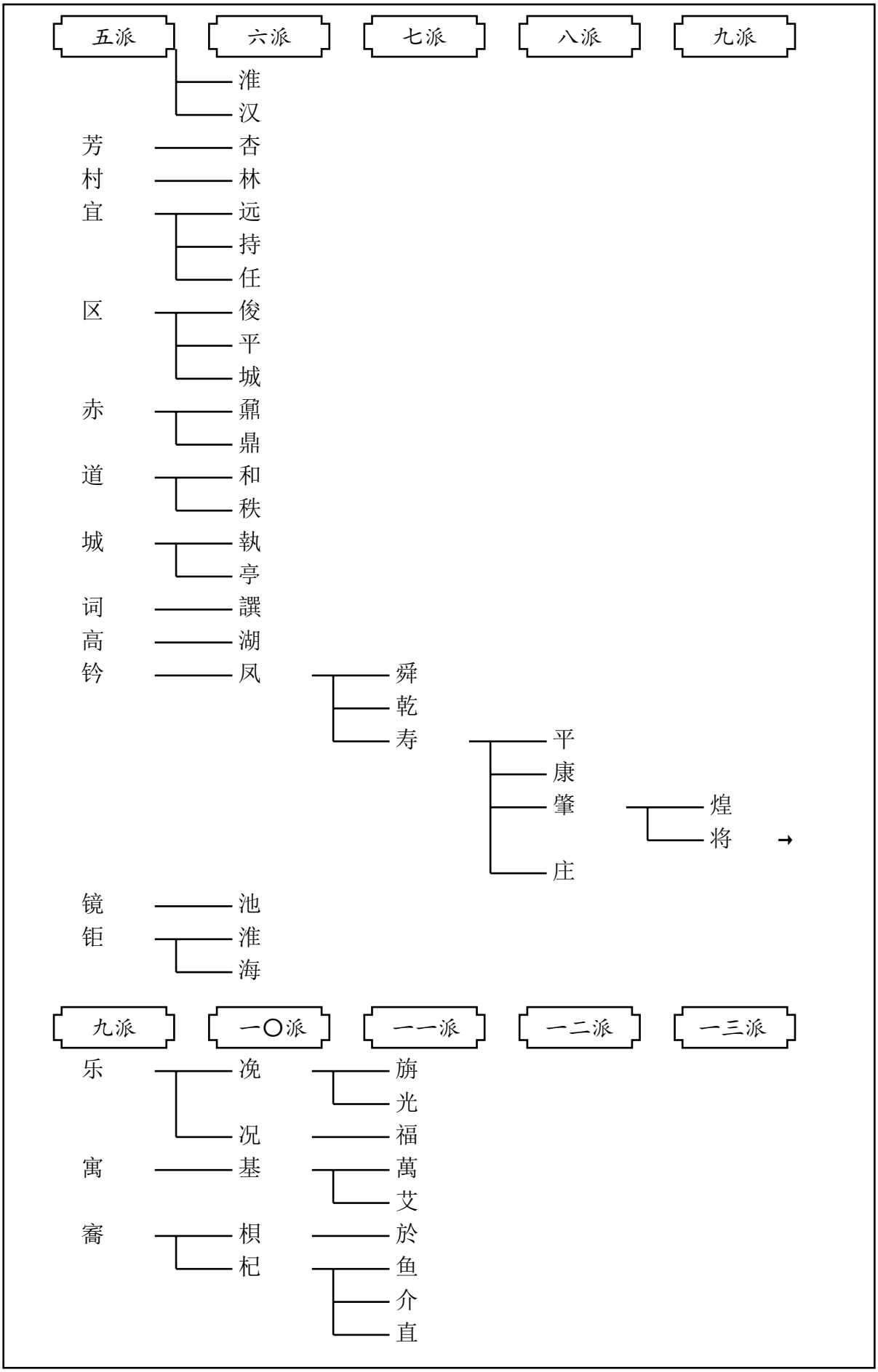
五派
六派
七派
八派
九派
淮
汉
芳
杏
村
林
宜
远
持
任
区
俊
平
城
赤
鼐
鼎
道
和
秩
城
執
亭
词
譔
高
湖
钤
凤
舜
乾
寿
平
康
肇
煌
将
庄
镜
池
钜
淮
海
九派
一〇派
一一派
一二派
一三派
乐
浈
旃
光
况
福
寓
基
萬
艾
裔
梖
於
杞
鱼
介
直

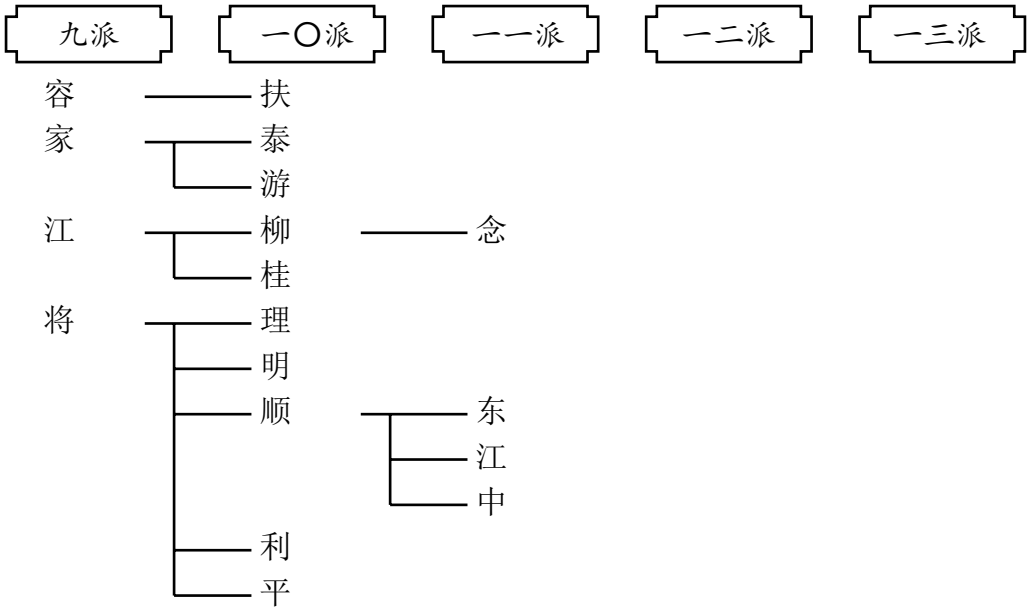
九派
一〇派
一一派
一二派
一三派
容
家
江
将
扶
泰
游
柳
桂
理
明
顺
利
平
念
东
江
中