子成公次房五代孙德愠公支长房龙纯公世系

第八十六世

芳龙纯
子一

第八十七世

芳龙纯
子一
清光金

第八十八世

清光金
子一
白耀长

第八十九世

白耀长
子三
遗祖铁
遗祖绵

第九十世

遗祖铁
子一
东清刚

遗祖绵
子一
东清毅

创溆杨氏宗譜

拔茅巴陵杨戴门

贰零贰叁年夏月

弘农堂

第九十世

第九十一世

第九十二世

第九十三世

第九十四世

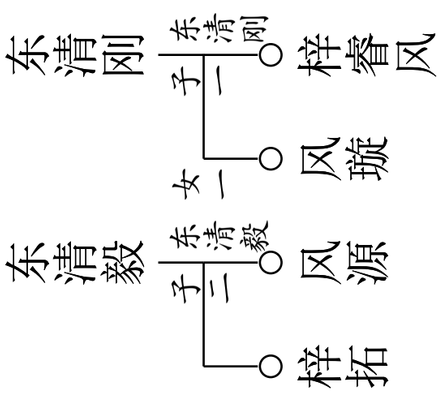

剑滩杨氏宗譜

拔茅巴陵杨戴门

贰零贰叁年夏月

弘农堂