目录

班行 …… 〇
源流表倣江西老谱自高密侯至自廉公为一表列谱首 …… 一
伯万公系 …… 四
万回公世系 …… 十
兴国公系 …… 十一
承论公系 …… 一三
光琬公系 …… 一七
南凤公派衍世系 …… 三七
乐群系 …… 三七
赞连系 …… 三七
赞柳系 …… 三九
赞仕系 …… 四〇
赞永系 …… 四〇
赞会系 …… 四〇
赞周系 …… 四一
南岳公派衍世系 …… 四一
赞利系 …… 四一
赞和系 …… 四二
赞有系 …… 四三
赞财系 …… 四四
赞斌系 …… 四四
赞备系 …… 四五
赞林系 …… 四五
赞良系 …… 四六
赞松系 …… 四六
赞洪系 …… 四七
赞江系 …… 四七
赞清系 …… 四八
赞源系 …… 四六
赞洪系 …… 四七
赞国系 …… 四九
南芳公派衍世系 …… 五〇
赞亮系 …… 五〇
赞期系 …… 五一
南璋公派衍世系 …… 五一
赞光系 …… 五一
赞義系 …… 五二

邓氏六修族譜

卷二十 目录

公元二〇二二年

南陽堂

赞康系——五二
赞荣系——五三
赞华系——五三
赞文系——五四
赞林系——五五
赞毫系——五五
南玲公派衍世系
赞棋系——五六
赞格系——五六
赞军系——五七
赞平系——五八
赞科系——五八
赞清系——五九
光璞公系——五九
南芬公派衍世系
赞星系——六三
赞镛系——六四
赞晟系——六五
赞华系——六五
桂林系——六六
赞庆系——六六
赞继系——六七
关于邓姓槽头冲坟山纠纷的处理——六八
光武公系——六九
南修公派衍世系
赞科系——七五
赞富系——七六
赞峰系——七六
南瑞公派衍世系
赞彦系——七七
光琉公系——七七
南邻公派衍世系
赞青系——八五
赞熙系——八六
赞辉系——八六
赞胜系——八七
赞通系——八七
赞道系——八八

鄧氏六修族譜

卷二十 目录

公元二〇二二年

南陽堂

赞连系——八八
赞金系——八九
赞银系——九〇
赞钢系——九一
赞平系——九二
赞军系——九二
赞财系——九三
赞喜系——九三
赞中系——九四
赞定系——九五
光坤公系——一〇六
承诏公系——
昌虎公派衍世系
光玉公系——一〇六
光会公系——一〇八
光合公系——一一〇
光松公系——一一二
光柏公系——一一三
光清公系——一一五
光后公系——一一七
光旺公系——一一八
南茂公派衍世系
赞伟系——一一九
光珍公系——一二二
光兴公系——一二五
光派公系——一二六
光长公系——一二八
光其公系——一三五
光祥公系——一三六
光华公系——一四一
光鼎公系——一四四
光聪公系——一四七
光裘公系——一四九
光鑫公系——一五一
光泽公系——一五六
光喜公系——一五七

鄧氏六修族譜

卷二十 目录

公元二〇二二年

南陽堂

老班行
伯思祥君萬　世志文永興　紹伏祖朝承　昌長顯盛光

十八郎理公後裔老班行
可思合中　元必之文(時成尚大)　超宏作立
世長傳漢代　國建啓周邦　宗庭期顯達　運會覲龍光

通譜班序
動静分翕闢　類族始於寅　亞當標異説　盤古屬遺言
溯厥軒堯初　幹勁枝柯縈　舜曰咨爾契　龐命膺眷求
蔭襲封叔曼　逮祁剛造端　聘魯見交鄰　强種潢胄頻
懿哉我司徒　指揮拯陸沉　垣次冠五辰　加秩享疆邑
執藝淳且備　來暑普遵循　簪纓纘舊服　介祜萬斯年

新班行
南陽宏翼贊　高密定劻勷　偉業扶新運　殊勛懋對揚
雲臺欣及第　白水佐平章　一脈中州起　聲名重楚湘

四川達州班行
思單清彦祖　宗明永世興　冠裳沾聖澤　印綬載皇仁
染翰輝麟閣　標題紀鳳旌　先德流芳遠　螽斯慶吉純

通譜舉衡陽鷗江橋成六公爲動字起例按成六與我　八
世祖文運文良文琬公同爲　仲華公五十六世孫今譜從
文字行起動字遴選傳而下南字班爲昇陽字班爲説余皆
從此例推

源流表傚江西老谱自高密侯至自廉公为一 表列谱首

禹 字仲华谥元侯南阳邓州新野人佐东汉光武中兴为云台第一元勳官大司徒进太傅封高密侯十三子元配李氏夫人续配刘氏夫人合葬洛阳北邙六子训

训 字平叔章帝二年为護闺羌校尉后以皇后父故赐策追封寿敬侯元配陰氏封新野县君生子五隲京悝宏间一女谨绥为和熹皇后殇帝时垂簾听政尊为皇后子隲讳昭伯为大将军辅朝政建光元年封蔡侯卒葬洛阳北邙子三凤　蜜　贞

隲 元初时宫侍中遭玉圣之毁遂中废子二学智　高智

凤 子二　会伯　守伯

学智 子一　世安

会伯 子二　展　敬

世安 聪明智慧原谱上用安世实一作世安汉献帝时为奋武将军封高乐乡侯有汉书十卷行世　子五　芝　蓄　华　芳　萱

展 后汉建兴官拜尚书　子二玉清　玉宿

芝

鄧氏六修族譜

卷二十

公元二〇二二年　一

南陽堂

玉清 魏滅逐隐居陈郡子三　瑕　嶽　城

嶽 字伯山后更名岱晋咸康中为广州刺史迁平南将军假节録前后功勳封官伯子三长子遐　龄　远

遐 字应远晋光将军后为桓温所忌免其官归隐安定卒贻芦陵太守子羌

羌 秦符坚车骑将军　子二翼　萃

翼 后燕河间太守　子二　渊　深

渊 字彦海魏道武尚书吏部郎进爵下博子立官制叶音律军国诏策多出其手代记十卷行于世　子三　长子颖

颖 谥文恭袭父爵迁中侍郎兴崔浩等并参著作事延和三年加龙骧将军进爵为侯子三　长子怡　次顥　三颛

怡 袭父职任荆州刺史进南阳侯　子二　长子子进　次子述

述 谥贞任齐州刺史进司空　子二　长子篡　次献

献 谏议大夫肖宗未除冠军将军颖州太守后闻朱荣人洛朝士见害遂南奔子三　贵濂　贵洁　贵泥

贵濂 居筠州 子九 世隆 世阳 世郡 世隥 世卿 世陞 世帮 世邹 世郎

世隆 号隐元先 生子六 长曰文瑞 璠 瑚 瑮 文瑍

文瑞 唐开元中四世玉百口同居长幼姻睦衣食无间 朝廷闻而嘉之表其卿曰旌义卿
子八侦 倚 偟 伶 僎 傧 伪 凭 次曰倚兴与蕴玉公俱详江西通誌瑞州
人均卷内

倚 连州普城令 子八 少立 少甯 少奇 少立 少廉 少旁 少靖 少

少立 唐沧州司马子九 邕 邑 冠 昬 魍 愃 觎 馗

邕 左武卫兵曹参军 子六 司直 司驷 司骅 司骁 司欿

司直 唐雍州招诗副使兼贵州御史卒葬潭州卿子厚为志其墓四世勳各并详墓志序
中元配陇西李氏夫人 子六长曰贽 贤 赣 玉 权 杨

贽 字士逊 子璠

璠 字蕴玉唐僖宗中咏辛丑进士官至尚书授节度使权袁州军务事有古循吏风凡
六年因黄巢乱遂留宜春家焉今攷居分宜续配李氏合北邛 子二 霖 霁

霖 字光瑞阴授后事郎知黄州府事娶夏氏合葬北邛 子晋

晋 字进修葬刀石岑娶赵氏葬北山 子铎

铎 字宪文宋太宗太平兴国三年登胡旦榜进士授儒林郎知漳州尤柒县其诰命远
孙用和累世宝藏之卒葬后贵岑配张氏 子二 国 邦 邦之孙子徙楚

邦 字邦泰配赵氏合葬后贵岑 子嘉

嘉 字仁美配赵氏合葬东岑 子三梅魁 梅宣 梅先

梅魁 纪宋仁宋皇祐元年己丑进士由袁州吉安府安福县瓜畲配刘合葬骨壘山眠犬
形丁山癸向 子二 幼翼 幼旺

幼翼 行十五葬长山背亥山巳向配肖氏提刑俊公之女葬长山背绵塘头蜈蚣形辛山
乙向 子三仕胜 经胜 民胜

民胜 行十字迪夭治春秋郡守薦举人国学祔葬长山背蜈蚣形酉山卯向配刘氏葬丁
村樟塘丁山癸向 子四庆叔 仲叔 季叔 孟叔

庆叔 行二十二字文善治春秋举人国学葬五十九都斗塘人亥山巳向配周氏葬金邑
焉王庙石虎形乙山辛向 子四原昭原章昭原高原经行二十字仲明葬野狐仙
龟形配刘氏葬圳沼池排壁金钗子四子俊君上屋

原章 章子位行念四字仲文长山燕窠形配高氏葬元林五都屋背　子一子材

子材 行三字彦金葬金邑檀前庚山甲向配周氏葬佛子岗丑山未向　子三　应兴　应奎　应先

应奎 字叔章　子二珉可　茂可

珉可 行祐三讳湘徙圳口配周氏合葬塘屋背子二徙润　从振

从润 行仲八讳愈葬樟塘配彭氏葬新屋边　子四德崇　德胜　维贤　维中

德崇 行才三配彭氏　子三荣玉　鼎玉　奇玉

荣玉 行甯三葬新屋场右边配彭氏葬易家园庚山甲向　子三克恭

克恭 葬易家园配周氏葬马王庙北　子三振省　朝省　敬省

振省 子二添瑞　添熙

添瑞 配陈氏合葬新屋边　子二自廉　自清

自廉 葬古上岑子　子二体谦　体豫

以下诸祖因旧谱朽磨遗脱派行一字阙一字空一字侯后清查添补庶派行清而亲疏明矣

十五郎 葬落木硐

十三郎 葬袁家冲

十八郎 葬郭塘冲

十郎 葬神冲神堂坪

十六郎 葬翠峰岭

五四郎 葬道场山

十九郎 葬都林庙后

二十郎 葬横溪

- 文仲富 俱迁益阳
- 念五郎 葬析居隆回二都白砂岑
- 十四郎 迁居湘乡四十四都西溪 葬金塘檀山后
- 大郎 葬严溪路下独坟一塚
- 七郎 葬严溪辛山乙向
- 九郎

邓氏合修族谱 始迁祖 伯万公系

第一世 伯万

第二世 思聪 思明 思智

第三世 祥甫 祥凤 祥政

第四世 君玉 君才 君德 君依 君泰

第五世 万清 万良 万善 万铭 万兴 万金 万有 万贯 万回

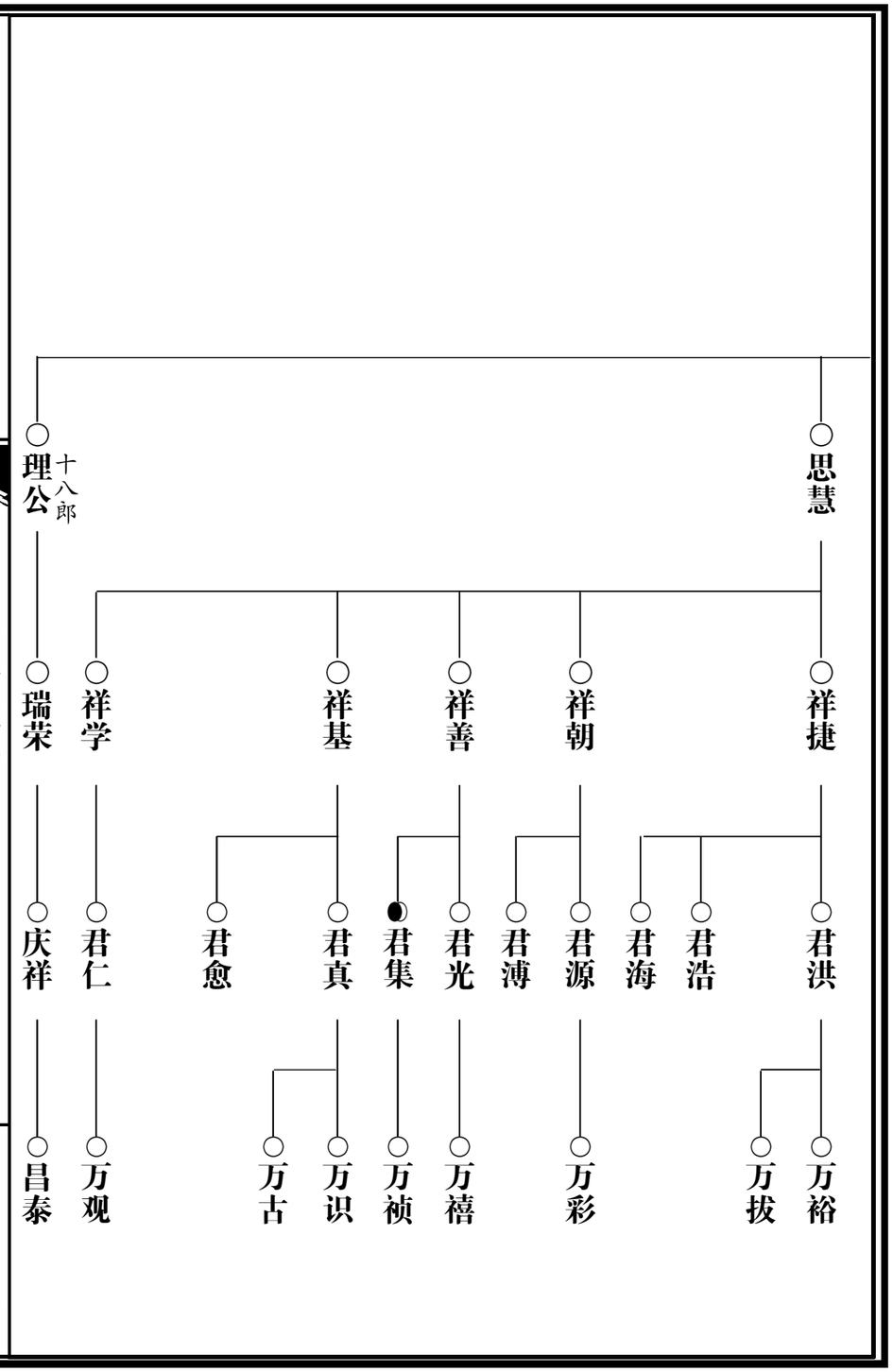

鄧氏六修族譜

伯万公派衍世系

卷二十

公元二〇二二年 五

南陽堂

第一世

始迁祖 **伯万**

生殁未祥葬衡州府衡山县南岳山飞凤朝天形壬山丙向墓前竖有石人石物为记

配 **陈氏**

生殁未详葬与夫同山同向

继配 **刘氏**

生殁未详葬同夫山同向生子 思聪 思明 思智 思慧 理 其余儿子待考 聪◎公发及金塘田心邵阳茅坪等处◎明公发大石湾鹰嘴岩等处◎智公发梓木冲炉观奉家山七里冲麻塘山壶窝归化花桥及蓝田等处◎慧公发南烟铺芦家桥枧头坳及安化马路镇千丘界邵阳城步重庆开州 新邵后 塘长扶溪栗滩等处

第二世

伯万长子 **思聪**

生殁未详葬金塘老屋后乾山巽向迁于公塑像中有六月十一字样现为其生日

配 **张氏**

生殁未详葬同夫山合冢同向

生子一 祥甫

伯万次子 **思明**

生殁未详返葬江西

配 **苏氏**

生殁未详葬江西祖山 生子一 祥凤

伯万三子 **思智** 生殁未详葬娄底

配 **奉氏** 生殁未详葬同夫山　生子一　祥政

伯万四子 **思慧** 生殁葬未详

伯万六子 **理公** 夫妇合葬马坳头　生子一　瑞荣

五配 **许氏** 生殁未详

四配 **何氏** 生殁未详　生子五　祥捷　祥朝　祥善　祥基　祥学

三配 **蔡氏** 生殁未详

继配 **周氏** 生殁葬未详

元配 **潘氏** 生殁葬未详

配 **周氏** 生殁未详葬马坳头　徙邵阳又迁新化（另载葬郭塘冲）

鄧氏六修族譜

伯万公派衍世系

卷二十　六

公元二〇二二年

南陽堂

第三世

思聪长子 **祥甫** 生殁未详葬落马溪丙山壬向

配 **欧阳氏** 生殁未详葬邵阳牛丫塘茅坪檀树后亥山巳向　生子三　君玉　君才　君德　德
同母欧阳氏徙居邵邑牛丫塘山
生殁未详葬江西祖山

思明长子 **祥凤** 生殁未详葬同夫山　生子一　君依

配 **周氏** 生殁未详葬同夫山　生子一　君泰

思智长子 **祥政** 字政甫生殁未详葬湘乡西溪

配 **周氏** 生殁葬未详

思慧长子 **祥捷** 字趾捷生殁未详葬高家屋后

配 **谭氏** 生殁葬均未详　生子三　君洪　君浩　君海

思慧次子 **祥朝** 字趾朝生殁葬未详

第四世

配　蔡氏　生殁葬未详　生子二　君源　君溥

思慧三子　祥善　字趾善生殁葬未详

配　唐氏　生殁未详　生子二　君光　君集

思慧四子　祥基　字趾基生殁葬　未详

配　谭氏　生殁葬未详　生子二　君真　君愈

思慧五子　祥学　字趾学生殁葬未详

配　谭氏　生殁葬未详　生子一　君仁

理公之子　瑞荣　生殁未详　葬马坳头

配　刘氏　夫妇合葬马坳头　生子一　庆祥

祥甫长子　君玉　生殁未详葬连岩村都林庙后

配　方氏　生殁未详葬横溪寅山申向

祥甫次子　君才　生殁未详葬水东庙后丑山未向

配　尹氏　生殁未详葬同夫山同向　生子二　万善　万铭

祥甫三子　君德　迁邵阳坪塘口牛丫塘等地

祥凤长子　君依　生殁未详葬坛鬼山

配　李氏　生殁未详葬同夫山　生子二　万兴　万金

祥政长子　君泰　生殁未详葬龙山湾

配　周氏　生殁未详葬同夫山　生子三万万贯万回◎万有公详发梓木冲炉观麻塘山洋溪西河龙潭奉家山七里冲等处◎贯公详安化壶窝归化等处◎回公详花桥扶珂等处

祥捷长子　君洪　字福洪生殁未详葬彭家屋后实竹山

南陽堂

鄧氏六修族譜

卷二十

伯万公派衍世系

公元二〇二二年

八

南陽堂

配 张氏
生殁葬未详 生子二 万裕 万拔

祥捷次子 君浩
生殁葬未详俱无考

祥捷三子 君海
生殁葬均未详无考

祥朝长子 君源
字福源生殁葬未详

配 谭氏
生殁未详 生子一 万彩

祥朝次子 君溥
生殁未详无考

祥善长子 君光
字福光生殁葬未详

配 张氏
生殁未详 生子二 万禧 万祯

祥善次子 君集
生殁葬未详无考

祥基长子 君真
生殁葬未详

配 叶氏
生殁葬未详 生子二 万职 万古

祥基次子 君愈
生殁葬未详 无考

祥学之子 君仁
字福仁生殁葬未详

配 唐氏
生殁葬未详 生子一 万观

瑞荣之子 庆祥
生殁未详 葬马坳头

配 李氏
夫妇合葬马坳头
生子一 昌泰

第五世

君玉长子 万清
生殁未详葬马头山丙山壬向

配 段氏
生殁未详葬金塘后 生子一 世贵

君玉次子 万良
生殁未详葬横溪寅山申向

配 余氏
生歿未詳葬檀鬼山辛山乙向 生子五 世奇 世忠 世俊 世富 世先
○世俊生歿葬配均无考 ○世先歿葬配均无考

君才 長子 万善
生歿未詳葬長园里辛山乙向

配 曾氏
生歿未詳葬同夫同山 生子三 世瑛 世清 世荣

君才 次子 万铭
生歿未詳葬郭家屋下手亥山巳向

配 李氏
生歿未詳葬同夫山共向 生子三 世衡 世兴 世旺

君依 長子 万兴
生歿未詳葬檀鬼山

配 欧阳氏
生歿未詳葬同夫山 生子一 世相

君依 次子 万金
生歿未詳葬炉场山壬山丙向

配 袁氏
生歿未詳葬同夫山 生子二 世清 世源

君泰 長子 万有
生歿未詳葬东门城外

配 晏氏
生歿未詳葬龙山 生子一 世和

君泰 次子 万贯
生歿未詳葬南台山

配 吴氏
生歿未詳葬同夫山 生子一 世清

君泰 三子 万回
生歿未詳葬花桥坳右边

配 谭氏
生歿未詳葬同夫山 生子一 世琮

君洪 長子 万裕
生歿未詳葬古陇山

配 高氏
生歿未詳 生子二 世理 世典

君洪 次子 万拔
生歿未詳无考

君源 長子 万彩
生歿未詳葬桥头山壬山丙向

配 周氏
生歿未詳葬杨梅山巽山乾向 生子一 世懋

君光长子	万禧	生殁葬未详
配	唐氏	生没葬未详 生子二 世大 世久〇世久无考
君光次子	万祯	生殁葬未详无考
君真长子	万识	字向识生殁未详
配	万氏	生没未详 生子二 世宗 世赵
君真次子	万古	字向生生殁葬未详 无考
君仁之子	万观	生没葬未详无考往外
庆祥之子	昌泰	生殁未详 葬马坳头祖山
配	吴氏	夫妇俱葬马坳头祖山 生子二 羲伯 尧伯

思智公五世孙 万回公系

伯万 — 〇思智 — 〇祥政 — 〇君泰 — 〇万回

第六世 〇世琮
第七世 〇志和
第八世 〇文琬 〇文琥
第九世 〇永钊
第十世 〇兴国

第六世

万回长子	世琮	生殁未详葬屋后龙山嘴上
配	盛氏	生殁葬未详
继配	金氏	生殁未详葬同夫山 生子一 志和

第七世

世琮长子 **志和** 明永乐十丙申七月十三日子时生成化十一年乙未十月二十三日子时殁葬屋后龙山中嘴上

配 **傅氏** 明永乐十四年丙申七月十三日子时生成化十五年己亥正月二十五日午时殁葬同夫山 生子二 文琬 文琥

第八世

志和长子 **文琬** 明正统十一年壬寅四月初四日未时生正德五年庚午十二月十三日辰时殁葬月珠山

配 **杨氏** 明正统十四年己巳三月二十六日巳时生正德四年己巳五月初四日申时殁葬同夫山 生子一 永剑

南和次子 **文琥** 生未详葬后龙山手嘴上

配 **朱氏** 生殁未详葬同夫山 生子一 永银出外未详

第九世

文琬长子 **永钏** 明成化十三年丁酉八月十二日巳时生嘉靖十九年庚子十月十五日殁葬石门冲

配 **陈氏** 明成化十三年丁酉九月十三日生嘉靖二十一年壬寅七月十五日亥时殁葬同夫山 生子一 兴国

永钏长子 **兴国** 明正统二年丁卯二月初十日亥时生嘉靖四十三年甲子正月十六日殁葬田冲

配 **苏氏** 生殁未详葬后龙山屋下手 生子二 绍兴 绍起 绍起字昭礼配李氏夫妇生殁未详

第十世

鄧氏六修族譜

卷二十 伯万公房思智公派衍世系 一一

住花桥 公元二〇二二年

南陽堂

世琮公五世孙

兴国公派下图

世琮——志和——文琬——永钏——兴国

十一世 绍兴

十二世 伏华

伏秀

十三世 祖爵

祖福

十四世 朝君

朝星

十五世 承论

承诏

承读

承让

十一世

兴国长子 **绍兴**

字昭诗明嘉靖十年辛卯七月十四日卯时生万历十八年万历十八年庚寅五月十四日丑时殁葬月株山

配 **黄氏**

生殁未详葬屋后龙山中咀上生子四　伏华　伏坤　伏秀　伏泰　伏坤字景明明嘉靖四十一年壬戌十二月十三日申时生殁未详葬田冲配刘氏嘉靖四十年乙丑九月初七日子时生殁未详葬同夫山　生子三　无传　伏泰字吉堂明嘉庆元年丁卯十月初七日辰时生殁葬未详配喻氏明嘉庆二年戊辰正月初七日卯时生殁葬未详

十二世

绍兴长子 **伏华**

字景秀明嘉庆三十九年庚申正月三十日申时生崇祯四年辛未九月初九日申时殁葬屋后龙山中嘴上

配 **梁氏**

朝嘉庆三十九年庚申八月二十五日午时生崇祯十五年壬午十二月十四日卯时殁葬田冲　生子二　祖爵　祖禄　祖禄字极俸明万历二十一年癸巳六月十三日未时殁葬月株山配尹氏明万历二十二年甲午十月十八日子时殁葬未详

绍兴三子 **伏秀**

字景清明嘉靖四十四年乙丑五月十三日巳时生殁葬未详

配 **梁氏**

明嘉靖四十四年乙丑十月初三日未时生殁葬未详

生子一　祖福

鄧氏六修族譜

卷二十　伯万公房思智公派衍世系　一二

住花桥　公元二〇二二年

南陽堂

十三世

伏华长子 **祖爵**

字极仪明万历十九年辛卯三月十四日寅时生清康熙二十一年壬戌十月初九日卯时殁葬后龙山下手右边

配 **梁氏**

明万历二十一年癸巳五月初四日未时生清康熙二十一年壬戌十月初九日卯时殁葬石门冲头排坐西朝东　生子二　朝君　朝星

继配 **周氏**

生殁未详葬包谷场星下中嘴

伏秀长子 **祖福**

派衍四川

十四世

祖爵长子 **朝君**

字以忠明崇祯元年戊辰四月初五日巳时生清康熙五十四年乙未七月二十二日殁葬屋下手头排上

配 **谢氏**

明崇祯四年辛未十月二十四日丑时生清康熙六十年辛丑九月初三日亥时殁葬同夫山并合碑　生子二　承论　承诏

祖爵次子 **朝星**

字以宿明崇祯四年辛未十月初五日子时生殁葬未详

配 **文氏**

生殁未详

生子二　承读　承让

十五世

朝君长子 **承论** 字论言清顺治元年甲申八月十一日午时生康熙四十九年庚寅四月二十八日卯时殁葬田冲

配 **苏氏** 清顺治五年戊子七月三十日戌时生康熙四十七年戊子九月初四日未时殁葬同夫山 生子四 昌凤 昌麒 昌圣 昌麟

朝君次子 **承诏** 字禄玉顺治十七年庚子十一月初五日午时生乾隆二年丁巳四月初四日巳时殁葬田冲二排上右边未山丑向

配 **谢氏** 清顺治十八年辛丑八月十六日辰时生雍正九年辛亥三月初二日巳时殁葬屋下手二排丁山癸向 生子二 昌龙 昌虎

朝星长子 **承读** 迁四川开县生殁未详

朝星次子 **承让** 迁四川开县生殁未详

鄧氏六修族譜

卷二十 伯万公房思智公派衍世系 一三

住花桥 公元二〇二二年

南陽堂

绍兴公五世孙 **承论公派下图**

绍兴 ○伏华 ○祖爵 ○朝君 ○承论

十六世

○昌凤

十七世

○长贤

十八世

○显光

○显汉

十九世

○盛连 ○盛芳 ○盛茂 ○盛和 ○盛芹

二十世

○光瑚 ○光作 ○光璞 ○光琉 ○光瑤
○光琬 ○光文 ○光武 ○光珮 ○光琛

鄧氏六修族譜

卷二十 绍兴公房昌凤公派衍世系

住花桥

公元二〇二二年

一四

南陽堂

- 昌麒
  - 长科
    - 显源
      - 盛才
        - 光瓒
      - 盛华
        - 光琅
        - 光瑀
        - 光玲
        - 光瑯
      - 盛芸
        - 光玖
        - 光璠
      - 盛萱
        - 光琨
        - 光贵
      - 盛芝
        - 光坤
      - 盛松
        - 光意
      - 盛蓉
        - 光锦
        - 光明
        - 光福
    - 显周
  - 长宝
  - 长荣
    - 显高
      - 盛梅
      - 盛萼
    - 显合
      - 盛棠
      - 盛棠
    - 显隶
    - 显清
    - 显太
    - 显道
    - 显学
      - 盛其
      - 盛详
      - 盛法
      - 盛连
    - 显政
  - 长海
- 昌圣
- 长洪

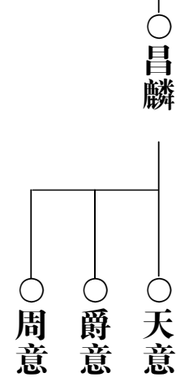

鄧氏六修族譜

住花桥　公元二〇二二年　南陽堂

十六世

承论长子 **昌凤** 字公沿清康熙十七年戊午九月初二日巳时生康熙六十一年壬寅六月十四日辰时殁葬屋下手

配 **石氏** 清康熙二十一年辛酉四月二十八日子时生康熙五十九年庚子三月初五日卯时殁葬田冲　生子三　长贤　长科　长宝

承论次子 **昌麒** 字公秀清康熙十九年庚申九月十九日巳时生乾隆十八年癸酉十月十三日申时殁葬未详

配 **梁氏** 清康熙三十二年癸酉八月十八日子时生乾隆十八年癸酉七月初五日辰时殁葬屋下手　生子三　长欢　长荣　长学　长欢长学无传

承论三子 **昌圣** 清康熙二十五年丙寅十二月二十日寅时生乾隆十七年壬寅四月十三日酉时殁葬屋下手

配 **黄氏** 清康熙三十四年乙亥八月初八日辰时生乾隆四十四年己亥九月十六日未时殁葬同夫山　生子三　长清　长海　长洪　长清字天渡雍正元年癸卯十二月二十日辰时生　殁葬未详　无传

承论四子 **昌麟** 字共林清康熙二十七年戊辰十一月初三日未时生殁葬未详

生子三　天意　爵意　周意

十七世

昌凤长子 **长贤** 字明意清康熙四十七年戊子十二月三十日戌时生乾隆五十五年庚戌三月初一日亥时殁葬屋下手

配 **谢氏** 清康熙五十年辛卯六月十四日辰时生乾隆二十七年壬午五月二十八日巳时殁葬屋下手　生子六　显光　显清　显海　显汉　显源　显周　清海殇

长贤长子 **显光** 字荣册清雍正十三年乙卯九月初九日申时生嘉庆二十三年戊寅十月十八日酉时殁葬横头山戌山辰向

配 **谢氏** 清乾隆六年辛酉九月二十六日辰时生乾隆四十年乙未八月初十日未时殁葬月株山　生子三　盛连　盛芳　盛茂

十八世

十九世

长贤四子 **显汉** 字建山乾隆十二年丁卯五月二十七日辰时生嘉庆八年癸亥二月十八日辰时殁葬屋下手

配 **贺氏** 清乾隆二十一年丙子四月二十五日卯时生殁未详葬老屋下手　生子四　盛和　盛芹　盛才　盛共〇共字乐贤嘉庆二年丁巳七月十二日卯时殁葬

长贤五子 **显源** 字国友清乾隆十五年庚午二月初四日辰时生殁未详葬月株山丙山辰向

配 **石氏** 清乾隆二十三年戊寅十一月二十八日酉时生嘉庆十七年壬申八月初七日亥时殁葬屋下手　生子五　盛华　盛荣　盛萱　盛芝　盛蘭

继配 **谢氏** 闺字乐芳清嘉庆八年癸亥十二月初六日酉时生殁葬未详　配石氏嘉庆十二年丁卯三月初八日辰时生殁葬未详

三配 **李氏** 生殁未详葬田冲

长贤六子 **显周** 字国元清乾隆二十一年丙子二月初四日卯时生乾隆六十年乙卯五月十二日辰时殁葬老屋下手

配 **陈氏** 清乾隆二十五年庚辰五月初二日辰时生嘉庆十三年戊辰八月初五日戌时殁葬同夫山　生子二　盛松　盛蓉

显光长子 **盛连** 字特秀乾隆三十三年戊子十一月二十四日辰时生道光十六年丙申八月初三日申时殁葬老屋下手下排未山丑向

鄧氏六修族譜

卷二十　住花桥　公元二〇二二年

南陽堂

配 **陈氏** 清乾隆三十八年癸巳八月十八日寅时生道光十一年辛卯七月初五日申时殁葬月株山丙山辰向　生子四　光瑞　光瑚　光琬　祥保　光瑞字玉理乾隆五十八年癸丑七月初一日亥时生殁未详葬屋后龙山配谢氏嘉庆三年戊午生殁未详保

显光三子 **盛茂** 字特清清乾隆四十三年戊戌五月十九日丑时生道光二十五年乙巳十月初十日辰时殁葬月株山下边上排丙山壬向

配 **谢氏** 生殁未详葬同夫山继配李氏乾隆五十一年丙午七月初八日亥时生

继配 **李氏** 咸丰十年庚申九月初六日巳时生殁葬槽头冲上排戌山辰向　生子三　光璞　光璧　光武　女二长适谭　次适李　光璧无传

显源四子 **盛芝** 字英清乾隆六十年乙卯十一月十八日辰时生嘉庆二十二年丁丑十二月初二日戌时殁葬老屋下首上排

配 **谭氏** 清嘉庆五年庚申八月十四日巳时生嘉庆十五年庚午七月十八日未时殁葬屋下手

配 **苏氏** 清乾隆四十九年甲辰五月二十八日卯时生殁未详葬同夫山　生子二　光琉　光璇

二十世

盛连三子 **光琬** 字玉能清嘉庆十四年乙巳三月十八日寅时生光绪十九年癸巳九月初二日巳时殁葬石头冲上节映伍公私山艮山　坤向

盛茂长子	盛茂三子		盛芝长子		盛芝次子	
配	配		配		配	
周氏	**谢氏**	**光武**	**李氏**	**光琉**	**苏氏**	**光坤**	**蒋氏**
清嘉庆十八年癸酉十二月二十一日巳时生光绪十六年庚寅九月十八日子时殁葬同夫山同向合坟　生子六　南凤　南岳　南芳　南璋　南玲　南莪　女一适谢显序	清嘉庆十六年辛未五月初一日酉时生光绪十三年丁亥四月十八日戌时殁葬同夫山右边上排戌山辰向　生子四　南芬　南康　南海　南香	字玉和清道光六年丙戌四月初六日亥时生光绪三十三年丁未十二月初九日子时殁葬槽头冲	字玉璃迁岩口村苏姓祠右清嘉庆十年乙丑九月二十一日辰时生同治十年辛未三月初九日亥时殁葬田冲丁山癸　向	闺字一娘清嘉庆十八年癸酉八月十四日戌时生光绪十四年戊子五月初十日巳时殁葬屋后株山子山午向　生子五　南邦　南庸　南鄰　南邠　南都　女一适苏南都抚与胞弟光义为后	字玉含清嘉庆九年甲子十一月十二日辰时生光绪二年丙子六月十六日子时殁葬槽头山辛山乙向	字玉舍清嘉庆九年甲子十一月十二日辰时生光绪二年丙子六月十六日子时殁葬槽头山辛山乙向	嘉庆二十二年丁丑八月十八日亥时生光绪八年壬午八月初七日辰时殁葬田冲　生子三　南芳　南松　南明　女一适吴

鄧氏六修族譜

昌凤公五世孙　**光琬公派下图**

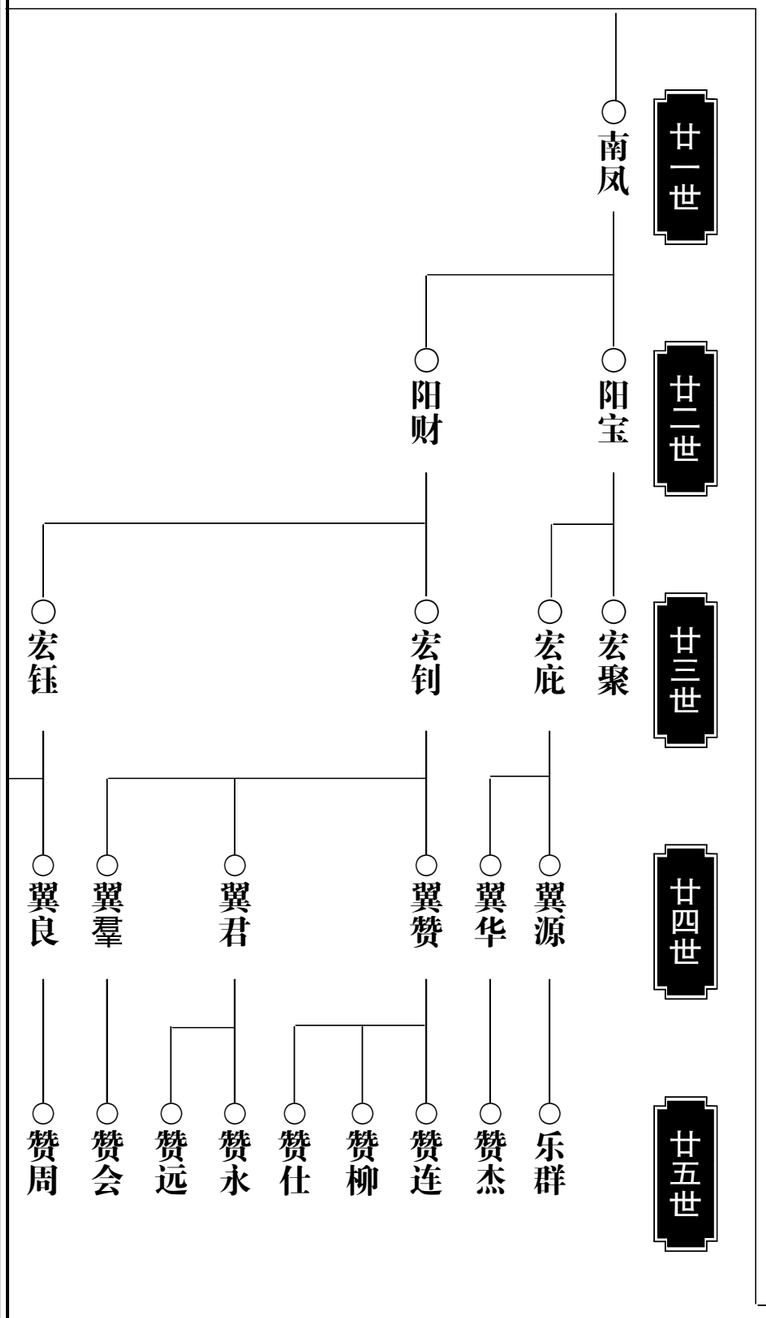

鄧氏六修族譜

卷二十　昌凤公房光琬公派衍世系　一八

住花桥　公元二〇二二年

南陽堂

南岳
阳明
阳春
宏运
翼时
翼思
赞武
翼乾
翼坎
翼良
赞卿
赞锋
赞美
赞利
赞和
赞开
赞绿
赞有
赞本
赞祥
宏武
翼修
赞财
宏高
翼齐
赞星
赞湘
赞资
赞贸
宏陞
翼铬
赞清
赞源
翼仁
翼僕
翼位
翼代
赞鑫
赞斌
赞隆
赞林
赞良
赞松
赞洪
赞江

鄧氏六修族譜

卷二十

昌凤公房光琬公派衍世系

住花桥

公元二〇二二年

一九

南陽堂

南玲
南璋
南芳
阳达
阳发
阳典
阳荣
宏运
宏谦
宏定
宏轩
宏伍
宏华
宏益
宏清
翼德
翼金
翼斌
翼松
翼信
翼礼
翼相
翼梗
翼银
翼横
翼修
翼梧
翼校
翼新
翼福
翼林
翼锋
翼枝
翼标
赞锡
赞军
赞格
赞棋
赞春
赞毫
赞桃
赞文
赞华
赞荣
赞绪
赞坡
赞伟
赞康
赞喜
赞義
赞光
赞期
赞亮
赞长
赞鹏
赞树
赞槐
赞桐
赞森
赞国
赞共

鄧氏六修族譜

卷二十　昌凤公房光琬公派衍世系　二〇

住花桥　公元二〇二二年

南陽堂

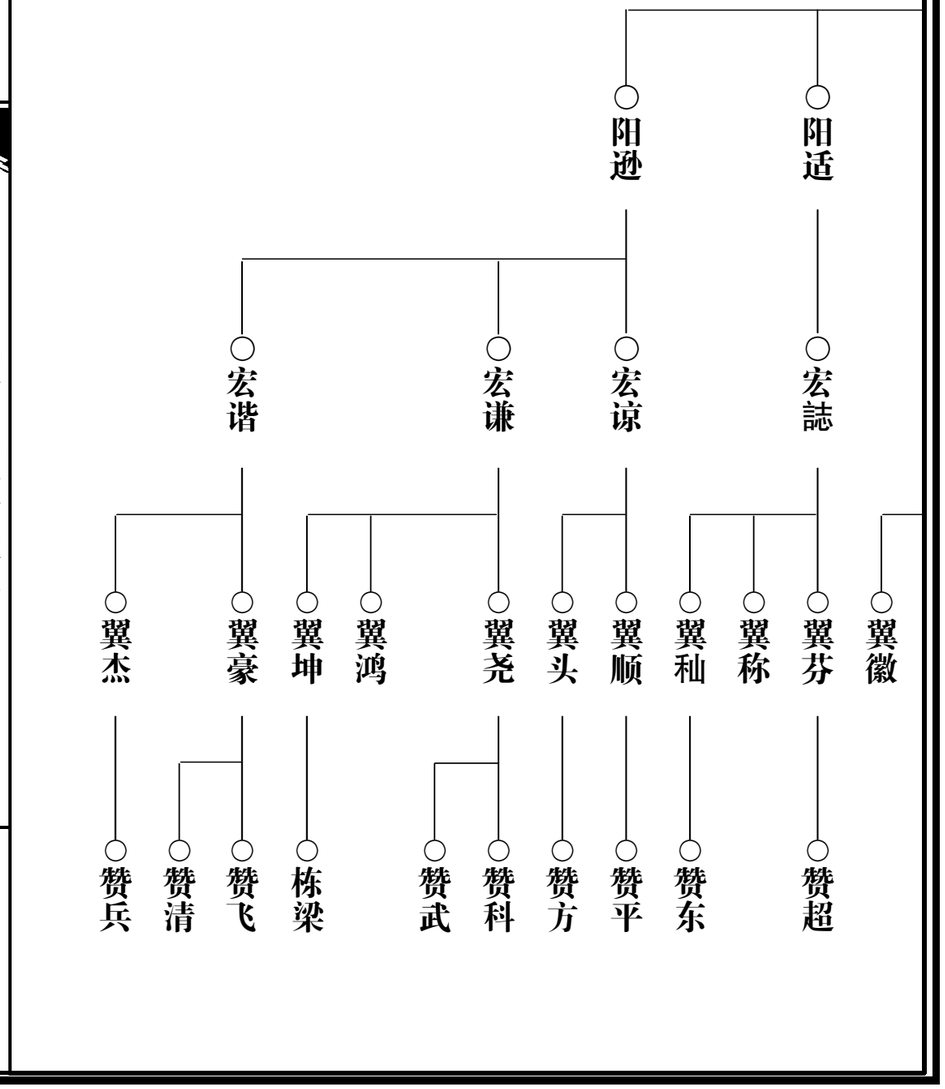

廿一世

光琬长子	配	光琬次子	配	光琬三子	配	光琬四子	配	光琬五子	配
南凤	吴氏	南岳	吴氏	南芳	蒋氏	南璋	谢氏	南玲	刘氏
字立豈号卓吾清道光十二年壬辰五月初四日申时生民国五年丙辰二月十五日申时殁葬石头冲下枯艮山坤向		字立慎号仲和清道光十五年乙未十二月二十一日申时生民国三年甲寅八月初三日未时殁葬同纪山同向兼寅申二度		字立孝号风佶道光十九年己亥五月十七日午时生殁未详葬同兄山		字立弟号高臣清道光二十二年壬寅五月初八日丑时生光绪三十一年乙巳三月十二日申时殁葬同兄山艮山坤向		字立忠号映伍道光二十八年戊申十二月初一日丑时生光绪三十四年戊申五月二十三日亥时殁葬同兄山丑山未向　赞曰　我祖忠厚戴义处仁庭训有义女诚	
清道光二十一年辛丑又三月十五日午时生光绪七年辛巳四月十三日戌时殁葬同夫山　生子五　阳宝　阳财　阳细　阳庚　阳德　女一适李　细庚德均殇		清道光十六年丙申六月十六日辰时生光绪三十三年丁未九月十六日戌时殁葬同夫山寅山申向　生子三　阳明　阳春　甲保　甲保殇		清咸丰元年癸亥八月十九日午时生殁未详葬同夫山　生子四　阳富　阳贵　阳荣　阳华　阳华字正之光绪十三年丁亥十二月初九日辰时生殁葬未详无传		清咸丰三年癸丑十一月十七日酉时生民国二年癸丑七月十三日亥时殁葬教杨坪癸山丁向　生子一　阳典　女一适李敦仕			

有箴内外整肃孝及友笃伦祖德深厚泽我子孙永守弗替无忝所生次孙宏谱谨识

配 **梁氏**
清咸丰三年癸丑十一月二十一日申时生宣统三年辛亥十二月十一日申时殁葬月株山巽山乾向 生子四阳发 阳达 阳适 阳逊 二女长适梁鼎胜 次适谢显汉

光琬六子 **南莪**
字立信号己卿清咸丰四年甲寅九月二十九日辰时生民国十七年戊辰二月初一日未时殁葬场坪乾山巽向

配 **谭氏**
清咸丰七年丁巳正月十八日丑时生民国十九年庚午五月初十日寅时殁葬石头冲 生子五 阳温 阳良 阳恭 阳俭 阳让

廿二世

南凤长子 **阳宝**
字正贵清光绪元年乙亥四月十八日申时生民国二十八年己卯殁未详葬石头冲吐舌土品艮山坤向

配 **李氏**
传狄君次女清光绪十八年壬辰十一月二十八日辰时生 生子三 宏聚 宏魁 宏庇 女一秋香适刘〇宏魁殇〇葬石头冲上舌土中艮山坤向

南凤次子 **阳财**
字正泰清光绪三年丁丑十月二十五日戌时生公元一九五〇年庚寅二月初十日亥时殁葬香火唐屋后龙山左边巽山乾向

配 **刘氏**
清光绪二十一年乙未十一月二十二日寅时生公元一九七七年丁巳六月三十日卯时殁葬石头冲土舌中艮山坤向 生子二 宏钊 宏钰

南岳长子 **阳明**
字正木清咸丰十年庚申三月十八日卯时生民国十一年壬戌二月二十八日巳时殁葬石头冲下节艮山坤向

配 **萧氏**
清同治二年癸亥十月初十日子时生殁葬未详

南岳次子 **阳春**
字福山清咸丰十一年辛酉十一月十八日午时生民国十八年己巳五月二十四日午时殁葬石头冲下节祖山艮山坤向

配 **谢氏**
清同治十年辛未十月二十四日酉时生民国三十年辛巳十一月二十四日酉时殁葬井家石冲门口辛山乙向 生子五 宏运 宏武 宏高 宏升 宏清 女一适谢显多

南芳三子 **阳荣**
字正积清光绪三年丁丑八月二十六日子时生民国十四年乙丑六月二十日未时殁葬石头冲下首右边寅山申向

配 **蒋氏**
清光绪二十九年癸卯十月二十六日卯时生殁葬未详 生子二 宏邦 宏益〇邦殇

南璋长子 **阳典**
字正武清同治十年辛未六月二十六日子时生民国三十六年丁亥十一月初五日子时殁葬教场坪乾山巽向

配 **谢氏**
本邑头井君次女闺字月秀清光绪四年戊寅九月十八日亥时生殁未详葬井山冲辛山乙向 生子四 宏华 宏伍 宏轩 宏定 女一金莲适谢

南玲长子 **阳发**
字正利清光绪七年辛巳闰七月二十七日戌时生民国三十八年己丑闰七月二十一日巳时殁葬教场坪乾山巽向

配 **吴氏**
清光绪十二年丙戌正月初十日子时生民国八年己未十一月二十五日丑时殁葬石头冲艮山坤向 生子一 宏 女二殇

南玲次子 **阳达**
字正达清光绪十四年戊子九月初一日寅时生殁未详葬石头冲上节私山艮山坤向

配　梁氏

清光绪十年甲申十月初七日辰时生民国五年丙辰十一月二十五日辰时殁葬石头冲　生子一 宏谱　女一殇

南玲三子　阳适

字正逢清光绪十七年辛卯十一月二十八日辰时生公元一九五七年丁酉二月初十日子时殁葬石头冲艮山坤向

配　梁氏

清光绪二十五年己亥二月初四日巳时生民国六年丁巳九月初八日午时殁葬杨坪癸山丁向

继配　袁氏

清光绪二十五年己亥五月初二日辰时生民国二十四年乙亥九月二十七日未时殁葬同夫山同向　生子一 宏誌　女一戍香殇

南玲四子　阳逊

字正述清光绪二十一年乙未四月十六日辰时生殁未详葬石头冲

配　谢氏

本邑承江公之女闺字元秀清光绪二十六年庚子九月初八日午时生公元一九六五年乙巳六月二十九日酉时殁葬石头冲艮山坤向　生子五 宏谋 宏谦 宏谐 宏谞　女一细英适梓桐李传雪

廿三世

配　宏庇

字茂辉民国十八年己巳五月初九日寅时生公元一九八四年甲子十一月十一日亥时殁葬石头冲艮　山坤向

阳宝三子　萧氏

硐眼村中坎公之女闺字有云民国三十年辛巳十一月初二日子时生　生子二　翼源　翼华　女一燕红

配　宏钊

字茂华民国十一年己未正月十六日寅时生公元一九八六年丙寅九月二十四日巳时殁葬田冲坟山未山丑向

阳财长子　谢氏

本邑松植公之女闺字英秀民国十一年辛酉七月二十七日午时生丁酉十一月二十一日戌时殁葬石头冲艮山坤向　生子三　翼赞　翼君　翼群　四女长头香适李谟告　次书香适谭桂连　三女和香适梁经杨　四女适陈正华

配　宏钰

字茂青民国十六年丁卯十月二十九日午时生殁未详葬石头冲上舌中寅山申向

阳财次子　谢氏

本邑裔富公之女闺字福英民国十三年甲子五月二十二日卯时生公元二〇〇四年八月初九日亥时殁葬毛古坪上　生子三　翼良　翼时　翼思　女一茶香适梁学语

配　谢氏

字宣贤清光绪十五年己丑十二月十七日卯时生公元一九六九年十二月初四日未时殁葬井家冲石门口辛山乙向

阳春长子　宏运

本邑先兵之女闺字芝莲清光绪十三年丁亥五月初八日亥时生公元一九六六年丙午十二月十八日未时殁葬石头冲丁节艮山坤向生子三　翼乾　翼坎　翼良　女一适谢直郎

配　李氏

字利形清光绪十八年壬辰十月初九日卯时生公元一九六一年辛丑正月二十一日卯时殁葬石头冲下节艮山坤向

阳春次子　宏武

字菊公之女闺字福英清光绪三十四年戊申十月二十八日寅时生公元一九八〇年庚申十月初八日巳时殁葬崇开岑乾山巽向　生子五　翼修　翼仁　翼仆

配　谭氏

翼位 翼代 女三长女华秀适谭锡顺 次女检秀适刘德佐 三女适谭现璋

阳春三子 **宏高**
字利云清光绪二十九年癸卯十月初十日未时生公元一九八六年丙寅八月十一日戌时殁葬田冲未山丑向

配 **谢氏**
本邑承纬君女闺字就贞民国三年甲寅闰五月三十日辰时生
生子一 翼齐 女四 长女素英适谭科顺 次女克英适黄民来 三女适梁强仕 四女八英适李平华

阳春四子 **宏升**
字汉清光绪三十三年丁未二月十九日午时生公元一九五八年戊戌十一月二十五日戌时殁葬石头冲下节艮山坤 向

配 **谢氏**
本邑裔荘君女闺字淑贞民国三年甲寅十一月十八日酉时生
生子二 翼铭 翼银 女三 长凤英适胡定云 次女姣立适梁今笑 三女华立适梁听国

阳春五子 **宏清**
字宝贤民国四年乙卯十月二十日戌时生

配 **谢氏**
裔合君女闺字秀香民国六年丁巳四月十九日寅时生
生子三 翼梗 翼标 翼枝 女三 长女雪云适刘新初 次女翼枚适舒煜旺 三女翼桃适王七一

阳荣次子 **宏益**
字茂椿民国十一年壬戌九月二十三日卯时生

配 **谢氏**
民国二十一年壬申三月初十日亥时生
生子三 翼湘 翼锋 翼林 女二 长女福华适梁 次女就华适谢 三女晚姣适谭

阳典长子 **宏华**
字国清清光绪二十六年庚子十一月初五日辰时生 国民党参军未回

配 **吴氏**
字吴姣宣统元年己酉正月初二日亥时生
生子一翼礼 女一 桂英适李

阳典次子 **宏伍**
字国凡清光绪三十年甲辰四月二十日子时生公元一九八五年巳时殁葬石头冲皂塘上新山丑山未向

配 **陈氏**
本邑孝瑞君女闺字建英宣统元年己酉十一月二十日辰时生公元一九六一年辛丑殁葬王主石岩亥山巳向 生子一 翼信

阳典三子 **宏轩**
字汉初清光绪三十三年丁未十一月初七日未时生公元一九七六年殁葬石头冲艮山坤向

配 **谭氏**
孝栋君女闺字桃英民国十年辛酉十二月二十四日亥时生
生子三 翼松 翼福 翼新 女一适李

阳典四子 **宏定**
字国和民国六年丁巳二月初八日巳时生公元二〇〇二年十二月二十七日戌时殁葬石头冲南璋下

配 **谢氏**
本邑承治君女闺字姣秀民国八年己未十一月十四日子时生公元一九九八年四月十一日戌时殁葬大山岺上坟山癸山向 生子五 翼斌 翼校 翼梧 翼桂 翼横

女一要生适李

阳发长子 宏

字方权清光绪三十三年丁未二月初九日辰时生公元一九九〇年六月初二日子时殁葬田冲未山丑向

配 谢氏

益镕公之女闺字兰香民国五年丙辰八月初七日子时生公元一九六九年己酉六月十九日巳时殁葬石头冲癸山丁向　生子一　翼金　女二　长女爵英适谭合顺次女适欧国昌

阳达长子 宏谱

字炳章清光绪三十三年丁未十一月十六日未时生殁未详葬石头冲癸山丁向

配 梁氏

徵玠公之女阖字　秀清光绪三十四年戊申九月二十四日卯时生公元一九六七年丁未殁葬同夫山上节艮山坤向　生子二翼德　翼徽

阳适长子 宏誌

字财兴民国十八年己巳九月初九日午时生公元二〇一六年十二月二十日殁葬石溪公墓大坟山

配 谢氏

裔康公之女闺字第英民国二十一年壬申三月十三日辰时生公元二〇一七年五月十二日殁葬同夫山　生子三　翼芬　翼称　翼秈　女一雪梅

阳逊长子 宏谅

字国兴民国十三年甲子六月初三日亥时生公元二〇〇三年六月殁葬石头冲

配 刘氏

字带立民国二十一年壬申五月初三日寅时生公元一九九九年正月殁葬石头冲生子二　翼顺　翼头　女四　长龙秀适铁山李典意　次女教英适梁建兴

阳逊次子 宏谦

字楚兴民国十七年戊辰六月十二日午时生公元一九八六年丙寅十二月十六日子时殁葬石头冲艮山坤向

配 谭氏

德富公之女闺字淑英民国二十八年戊寅五月三十日寅时生公元二〇一七年正月十五日子时殁葬石头冲上节私山艮山坤向

生子三　翼尧　翼鸿　翼坤　女二　新香适李传忠　次新姣适梁长元

阳逊三子 宏谐

字祥兴公元一九三一年壬申正月初八日丑时生公元一九八二年壬戌六月十六日辰时殁葬石头冲私房山癸山丁向

渣渡谋卫之女字建华公元一九三九年五月十五日寅时生

生子二　翼豪　翼杰　女四　长女一香适谢胜生　次女冬香适谭青四　三小香

配 吴氏

刘芝华　五小连适王家李次林

宏庇长子 翼源

字友元公元一九六五年乙巳三月二十一日丑时生

先宝公之女闺字凤连公元一九六五年乙巳十一月二十四日亥时生

生女二　邓芳　邓玉萍适谢武辉

配 苏氏

廿四世

宏庇次子
翼华
字邓华公元一九六九年己酉五月十四日丑时生

配
李氏
传完公之女闺字爱文公元一九七一年辛亥十二月二十三日巳时生
生子一 赞杰 女一邓娟
字汉和民国三十四年乙酉八月十五日子时生

宏钊长子
翼赞
字汉和民国三十四年乙酉八月十五日子时生

配
谭氏
顺恰公之女闺字瑟兰公元一九五一年辛卯六月初八日辰时生
生子三 赞连 赞柳 赞仕 女一晚贞适黄顺承

宏钊次子
翼君
字汉章公元一九四八年戊子四月二十九日丑时生公元一九八五年乙丑五月十一日子时殁葬石头冲皂塘上新丑山未向
孝辛公之女闺字爱英公元一九四九年己丑八月二十二日卯时生

配
谭氏
生子二 赞永 赞远
字佑华公元一九五九年己亥四月十二日戌时生

宏钊三子
翼群
久时公之女闺字命香公元一九六六年丙午九月十二日辰时生
生子一赞会 女二 金贞 妞妞

配
谢氏
字谷良公元一九四八年戊子十月二十日戌时生

宏钰长子
翼良
承院公之女闺字彩香公元一九五四年甲午十二月二十一日戌时生
生子一 赞周 女一兵兰

配
谢氏

宏钰次子
翼时
字桂华公元一九五二年壬辰五月二十六日寅时生公元一九九〇年庚午十一月二十五日卯时殁葬石头冲皂塘上新山丑山未向
闺字满英迁居外县
生一女建青适肖尧初

配
刘氏
字佐华公元一九六四年甲辰十月十八日寅时生

宏钰三子
翼思

配
吴氏
代吾公之女闺字喜贞公元一九六八年戊申九月十二日卯时生
生子一 斌武 女一 兰兰公元一九九〇年七月十六日午时生适李传科
字意兴民国元年壬子七月二十日子时生公元一九六六年丙午十一月初九日辰时殁葬井家冲五门口辛山乙向
惇运公之女闺字银姣生殁未详葬同夫山丑山未向

宏运长子
翼乾
生子三 赞乡 赞锋 赞美

配
李氏
字庆意民国九年辛酉二月初七日寅时生公元一九七年殁葬石头冲下节艮山坤向
惇古公之女字再秀民国十五年丙寅二月十九日戌时生公元一九八六年丙寅七月二十二日未时殁葬井家冲石门口辛山乙向 生子二 赞利 赞和 三女长女桂香适谢己文 次女新桂适谢民 三女娥桂适梁桃辉

宏运次子
翼坎

配
李氏
字爱良民国十三年甲子正月初一日午时生公元一九九九年六月十二日殁葬大是上田中间艮山坤向

宏运三子
翼良

配

谭氏

孝椅公之女闺字谭秀民国十八年戊辰二月十三日亥时生公元二〇〇六年五月初二日殁葬花桥凤星祖坟山向

生子五　赞开　赞绿　赞有　赞本　赞祥　女三长女有香适刘自栋　次女移香适李侠义　三女七香适梁克生

宏武长子

翼修

字志身民国十七年戊辰十月初四日戌时生公元二〇〇一年辛巳前四月十八日未时殁葬崇开岑

配

谭氏

德促公之女闺字后香民国二十九年九月初五日寅时生公元二〇一一年十二月二十九日巳时殁葬石头冲　生子一　赞财　女五　长女开姣适谢兆平　次女顺姣适梁松青　三女国姣适梁巨勇　四女桃姣适范勇　五女聪姣适谭海春

宏武次子

翼仁

字笃余民国二十五年丙子十二月二十九日戌时生　不修

配

谭氏

顺武公之女闺字贵珍民国三十六年丁亥正月初六日亥时生　不修

生子一　赞鑫　四女　长女红姣适谢平　次女红利适谢宾　四五凡

字笃来民国三十一年壬午五月初五日午时生

宏武三子

翼僕

德仁公之女闺字草华公元一九四九年己丑二月十八日辰时生

生子四　赞斌　赞备　赞林　赞良

字福开民国三十三年甲申十二月初五日卯时生

配

谭氏

字会英公元一九五二年壬辰九月二十九日戌时生

生子一　赞松　女一时姣

宏武四子

翼位

字晚身公元一九五一年辛卯八月十一日申时生

配

吴氏

启浣公之女闺字平贵公元一九五四年甲午四月二十四日未时生

生子二　赞洪　赞江

宏武五子

翼代

字修身民国二十三年甲戌十二月三十日戌时生

配

刘氏

德命公之女闺字连英民国二十五年丙子十二月二十日申时生公元一九七六年十二月初九日戌时殁葬石头冲下节丑山未向　生子四　赞星　赞湘　赞资　赞贸　女三　长女适谢榆顺　次女晚贵适梁承级　三女贵珍

宏高长子

翼齐

字宋身民国二十五年丙子十一月十九日午时生

配

刘氏

自昌君之女闺字华林民国三十年辛巳十二月初六日戌时生辛卯年九月二十九日丑时殁　生子二　赞清　赞源　女三　长兵连适谢永兴　次女兵梅适谭正云　三女斌凡

宏升长子

翼铭

字守身公元一九五〇年庚寅六月十三日午时生公元二〇一三年农历九月十七日子时殁葬石头冲艮山坤向

配

谭氏

宏升次子

翼银

配　梁氏
三甲乡福贤公之女闺字细贞公元一九五一年辛卯三月初八日酉时生
生子二　赞共　赞国

宏清长子　翼楩
字贺身民国二十六年丁丑十二月二十二日子时生　不修

配　曹氏
本邑培黄公之女闺字汉娥民国三十年辛巳五月初一日子时生　不修
生子三　赞森　赞桐　赞槐

宏清次子　翼标
字年身民国三十年辛巳十二月十四日辰时生　不修

配　谢氏
本邑圣满公之女闺字玉娥民国三十四年乙酉五月十七日未时生　不修
生子一赞树　女二　长文革适谢庆华　次女梧适周相华

宏清三子　翼枝
字易芝公元一九五八年戊戌三月十五日辰时生　不修

配　李氏
仁伦公之女闺字瑟兰公元一九六二年壬寅十月二十日寅时生　不修
生子一　赞棚

宏益长子　翼湘
字湘保公元一九五三年癸巳十一月十四日未时生

配　谭氏
顺用公之女闺字树桂公元一九五九年四月二十一日辰时生
生子二　赞长　女二站梅　赞桃

宏益次子　翼锋
字小春公元一九六二年壬寅十一月十七日未时生

配　殷氏
华林公之女闺字生殁未详葬两界坟山艮山坤向
生子一　赞亮

宏益三子　翼林
字汉光公元一九六五年乙巳八月二十一日申时生

配　肖氏
献章公女闺字桂兰公元一九六六年丙午四月初七日未时生
生子一　赞期　女一恩云　珊珊

宏华长子　翼礼
字用时民国二十八年己卯六月十一日未时生

配　谢氏
李福公之女闺字坤立民国三十六年丁亥十二月二十七日生殁葬石头冲下节丑山未向　生子一　赞光　三女　长早英适李　次林英适李　三女次连适祝
字双翼民国二十八年己卯七月十四日子时生公元一九九一年辛未十月十二日申时殁葬凤凰山艮山坤向

宏伍长子　翼信
富家公之女闺字建娥民国三十一年壬午六月初五日申时生公元二〇〇九年后五月十七日寅时殁葬石头冲见山未　生子三　赞義赞喜赞康　女一　小兰适谭凡明

配　欧阳氏
字长益公元一九四九年己丑三月二十九日巳时生

宏轩长子　翼松
孝堂公之女闺字黄秀公元一九六三年癸卯二十三日辰时生
生子一　赞绪　女一卷三

配　谭氏
字福益公元一九五二年壬辰二月二十九日卯时生

宏轩次子　翼福

配
谭氏
孝结公女闺字桂华公元一九六六年丙午二月十七日午时生
生子一 赞坡　女二 长女小红一九八二年二月初　零晨一点生适周步云
次女小冬一九八三年十一月初四日早辰九点生适刘国梁

宏轩三子
翼新
字新益公元一九五五年乙未十一月二十一日未时生

配
谢氏
原富公之女闺字新姣公元一九五七年七月二十八日未时生
生子一 赞伟

宏定长子
翼斌
字毓时民国二十八年己卯九月十六日巳时生公元二〇一四年甲午二月初六日未时殁葬大岭山上偷修子山午向

配
刘氏
明云公之女闺字团华公元一九四八年戊子十一月初八日子时生
生子三 赞荣 赞华 赞文　女一湘英适钟建明

宏定次子
翼校
字再时民国三十六年丁亥七月十一日酉时生

配
谢氏
直完公女闺字分田公元一九五〇年庚寅九月二十六日亥时生公元二〇〇七年十二月十一日戌时殁葬凤凰山　生子一赞林　女二 立梅适李永清　次女玉梅适吴佑华

宏定三子
翼梧
字得时公元一九五〇年庚寅八月十三日申时生公元二〇〇四年三月十三日亥时殁葬于石头冲艮山坤向

配
苏氏
亲重君女闺字正娥公元一九五七年丁酉九月二十日辰时生
生子一赞毫　女二 长女赞梅适姚国泉　次女美连适张松祥
字桂时公元一九五三年癸巳三月初二日巳时生

宏定四子
翼桂
传礼君女闺字新丽公元一九五七年丁酉十一月初四日子时生
生女一 妮娜适段振玉
字晓时公元一九五五年乙未十二月初十日寅时生公元二〇〇一年三月十一日辰时殁葬于石头冲
宝直君女闺字康凡公元一九五七年丁酉十二月十九日卯时生
生子一赞春　女一勇适谢宋喜
字福初公元一九四四年十二月十一日卯时生

宏定五子
翼横
顺课公之女闺字国兰公元一九五〇年庚寅九月十三日亥时生公元二〇〇九年二月初七日殁葬花桥田冲　生子二 赞棋 赞格　女一 革林适谢跃德
字瑟和民国十七年戊辰九月初二日亥时生公元一九七一年殁葬石头冲上节私山艮山坤向
闺字香秀民国二十二年癸酉八月初九日辰时生公元一九八九年十月初二日午时殁葬田冲坤山艮向　生子二 赞军 赞锡　女二 长康心适梁今亦　次女礼桂适谭禄云

配
苏氏

宏质长子
翼金

配
谢氏

宏谱长子
翼德

配
谭氏

配
梁氏

鄧氏六修族譜

南陽堂

宏谱次子
翼徵
字定和民国二十二年癸酉七月初七日辰时生

配
梁氏
自祥公之女闺字备秀民国二十六年丁丑六月二十九日未时生公元二〇一九年己亥八月初十日申时殁葬石头冲上节私山

宏誌长子
翼芬
字桂初公元一九五六年丙申十月初十日午时生公元二〇〇三年十二月十九日殁葬花桥田冲山

宏誌次子
翼称
启达公之女闺字赠桃公元一九六九年己酉二月二十八日未时生

配
李氏
传时公之女闺字建娥公元一九五九年己亥八月十七日酉时生
生子一 赞超 女一喜红适谭勇军

宏誌三子
翼秈
字鳌初公元一九六五年乙巳九月初五日寅时生公元二〇一八年七月十四日殁葬石溪公墓大坟山

配
张氏
学喜公之女闺字习兰公元一九六六年丙午十月初八日巳时生
生子一 赞冬

宏谅长子
翼顺
字顺初公元一九五五年六月十八日午时生公元二〇〇〇年四月殁葬石头冲

配
谢氏
光县公之女闺字和香公元一九六五年乙巳八月初三日申时生
生子一 赞平 女一特求适梁初华

宏谅次子
翼头
字仁初公元一九六二年壬寅四月十二日子时生

配
刘氏
自全公之女闺字莲芝公元一九六五年乙巳五月二十三日寅时生
生子一 赞方

宏谦长子
翼尧
字尧初公元一九六五年四月十六日子时生公元一九九八年十二月三十日殁葬石头冲

配
谢氏
直沐公之女闺字蔓连公元一九六八年六月初一日丑时生殁葬石头冲
生子二 赞科 赞武

宏谦次子
翼鸿
字洪初公元一九六七年丁未二月二十四日未时生

配
谢氏
直球公之女闺字晚姣公元一九六八年戊申三月十二日申时生
生女一 雪燕

翼谦三子
翼坤
字珍初公元一九六八年十月初九日戌时生

配
姜氏
孝永之女闺字桂连公元一九七二年五月十二日申时生
生子二 栋梁 女一姜丹一九九三年正月十日申时生适谭和平

翼谐长子
翼毫
字碧初公元一九六三年癸卯十一月初七日寅时生

配
谢氏
尧初公之女闺字玉容公元一九六五年乙巳十月初九日午时生
生子二 赞飞 赞清

宏谐次子
翼杰
字学初公元一九六七年丁未八月十七日丑时生

配
谢氏
本礼公之女闺字自利公元一九六九年己酉二月初三日辰时生
生子一 赞兵 女一 邓双公元一九九六年十月六日巳时生适黄文龙

廿五世

翼源入赘
乐群
字乐群公元一九八五年乙丑正月二十八日亥时生

翼源之女
邓芳
公元一九八七年七月初一日申时生
生子二 永强 永浩

翼华长子
赞杰
字杰民公元一九九二年壬申五月十五日戌时生

配

翼赞长子
赞连
字新连公元一九六七年丁未九月初二日子时生

配
李氏
芝华公之女闺字理姣公元一九六八年戊申七月初五日酉时生
生子二 高恩 高谦

翼赞次子
赞柳
字新民公元一九七一年辛亥八月十二日子时生

配
谭氏
周塘公之女闺字结姣公元一九七四年六月初二日申时生
生子一 高智 女一 力飞一九九七年九月二十四日生

翼赞三子
赞仕
字四华公元一九七八年戊午正月二十八日子时生

配
钟氏
钟公之女闺字奇英公元一九八〇年三月十六日申时生
生子一 高豪 女一 芷瑶公元二〇一六年三月初一日未时生

翼君长子
赞永
字永兴公元一九七二年壬子五月十九日丑时生

配
张氏
离异
生子一 高福

继配

翼君次子
赞远
字红林公元一九七四年甲寅九月十二日申时生

配
陈氏
陈公之女闺字北珍公元一九八〇年八月十三日亥时生
生女三 长女筱颖二〇〇六年二月十七日亥时生 次女筱婷公元二〇〇六年
二月十七日亥时生 三女画心公元二〇一四年三月四日戌时生

翼群长子
赞会
字新方公元一九八六年丙寅十月十七日寅时生

配

刘氏

刘公之女闺字湘红公元一九九〇年十月初五日卯时生
生子一 博轩 女二 长女菇嫣二〇一二年六月初一日午时生 次女靖琪公元二〇一七年七月初二日酉时生

翼良长子

赞周

字斌文公元一九七八年戊午十月十四日酉时生

配

柯氏

柯公之女闺字宝贵公元一九七六年十月二十六日生
生子一 高旗 女一湘婷公元一九九九年五月初七日子时生

翼思长子

赞武

字斌武公元一九九九年三月二十四日午时生

配

翼乾长子

赞卿

字正祥民国三十三年甲申九月二十午时生公元一九九二年壬申三月十二日丑时殁葬石头冲下节艮山坤向

翼乾次子

赞锋

字教祥公元一九四九年己丑十一月初五日午时生

配

翼乾三子

赞美

字四祥公元一九五二年壬辰五月二十四日寅时生

配

翼坎长子

赞利

字博文公元一九五八年戊戌七月十六日亥时生

配

翼坎次子

欧阳氏

吉松君女闺字金秀公元一九六二年壬寅五月初四日未时生
生子二 高昇 高强 女一勇姣字勇保一九八六年七月二十四日辰时生适谭波

翼良长子

赞和

字伍文公元一九六七年丁未正月十二日寅时生公元二〇〇四年四月十二日殁葬在共皇山上

翼坎次子

李氏

叙咸公之女闺字飞公元一九七三年壬子九月十二日辰时生
生子一 高潮

配

赞开

字七祥公元一九六六年丙午九月十五日寅时生

翼良长子

配

翼良次子

赞禄

字喜祥公元一九五〇年庚寅七月初七日戌时生殁未详葬石头冲皂塘上新开土丑山未向

配

翼良三子

赞有

字六祥公元一九五九年己亥三月二十八日卯时生

谭氏

孝银公之女闺字兰花公元一九六四年甲辰正月初七日卯时生
生子二 高红 高通 女一冬冬字冬保一九九一年三月初一日未时生适阳平利

南陽堂

翼修長子 **贊財**

字美继公元一九七六年丙辰九月十五日午时生

配 **闵氏**

字小平公元一九七四年甲寅九月初八日卯时生
生子　一高宇　女二　长女嘉敏二〇〇四年正月十二日子时生　次女嘉欣二〇〇八年七月初三日未时生

翼僕長子 **贊斌**

字建兵公元一九六八年戊申六月二十一日午时生

配 **李氏**

叙选公之女闺字利兵公元一九七一年辛亥六月二十一日亥时生
生子一　高峥
字建备公元一九七〇年庚戌十月初四日戌时生

翼僕次子 **贊备**

字惠中公元一九六九年己酉十二月二十六日亥时生
生子一　高辉　女一邓倩云
公元一九七四年甲寅十一月十四日丑时生

配 **周氏**

公元一九七七年丁巳十二月十二日辰时生
生子二　高眉　吉源
字建良公元一九八二年壬戌四月初四日卯时生

翼僕三子 **贊林**

配 **李氏**

公元一九八二年壬戌四月十一日申时生
生子一　吉平　女一紫妍二〇一一年四月二十一日丑时生
字站松公元一九八五年乙丑正月初四日未时生

翼僕四子 **贊良**

配 **谢氏**

字彩云
生子一　邓佳　二〇〇三年八月初七日巳时生
字学江公元一九八二年壬戌十一月初六日酉时生

翼位長子 **贊松**

配 **吕氏**

字世惠
生女一　邓茵　公元二〇〇五年七月二十五日申时生
字晶晶公元一九八九年六月二十日亥时生
生子一　柏南邓美希
字小文公元一九八四年甲辰二月初三日丑时生　五月初　丑时殁葬
代林公之女闺字先姣公元一九六六年丙午七月十四日辰时生
生子一　高宗　女一晏晏

翼代長子 **贊洪**

配 **付氏**

生子一　高晰
字赞红公元一九七七年丁巳十一月二十一日戌时生

翼代次子 **贊江**

配 **王氏**

继配 **吴氏**

翼銘長子 **贊清**

配 **吴氏**

翼铭次子　**赞源**　字东文公元一九七五年乙卯十月三十日申时生

配　**杨氏**　闰字伟姣乙卯年四月二十一日寅时生
生子一　指鹏　女一思宁公元二〇〇三年十二月初六日未时生

翼银长子　**赞共**　字时文公元一九七四年甲寅正月二十四日午时生

胡氏　字富桂公元一九七七年丁巳七月二十一日子时生
生子一　高雄　女一芷晴公元二〇〇五年九月九日戌时生

翼银次子　**赞国**　字锡文公元一九八〇年庚申十二月十二日子时生

配　**张氏**　字建云公元一九八四年甲子六月十五日未时生
生子一　邓杰　女一子怡二〇〇四年六月二十七日子时生

翼梗长子　**赞森**　字荣华公元一九六二年壬寅十月二十四日子时生

配　**申氏**　本邑永中君女闰字爱华公元一九六六年丙午二月十八日辰时生
生子一　高甫

翼梗次子　**赞桐**　字特华公元一九六四年甲辰正月十八日寅时生

配　**杨氏**　本邑笃祥君女闰字欢英公元一九六六年丙午五月二十六日巳时生
生女一　惠惠

翼梗三子　**赞槐**　字琼华公元一九六六年丙午八月十六日巳时生

配　**谢氏**　本邑原发君女闰字进兰公元一九七〇年庚戌七月初八日酉时生
生女一双双

翼标长子　**赞树**　字文利公元一九六八年戊申九月二十日子时生

配　**谭氏**　周寿君女闰字三查公元一九六八年戊申六月二十七日丑时生
生子一　高腾　女一练练

翼枝长子　**赞彬**　字冬辰公元一九八四年甲子前十月十一日辰时生

配

翼湘长子　**赞强**　字飞飞公元一九八六年丙寅十二月初二日午时生

配

翼锋长子　**赞亮**　字亮亮公元一九八五年乙丑六月二十五日卯时生

配 肖氏
肖公实根闺女字肖鹏公元一九八六年七月初六日生
生女一 肖雪妍

翼林长子 赞期
字星星公元一九八六年丙寅十二月二十一日卯时生

配 李氏
李公少云之女闺字李娟公元一九八七年三月初三日戌时生
生子一 高涵 女一 高研字小研公元二〇一八年九月十四日申时生

翼礼长子 赞光
字之兴公元一九七二年壬子十月十七日午时生

配 胡氏
公元一九七五年九月初九日亥时生
生子一 高强 女三 长女艳霞一九九六年十月初六日亥时生 次女艳芳二〇〇五年十月二十三日辰时生 三女淑彤公元二〇〇九年四月初四日戌时生

翼信长子 赞義
字壹初公元一九六五年乙巳十二月初三日辰时生

配 李氏
叙桂君女闺字双姣公元一九六八年戊申四月初四日午时生
生子一 高威 女一桃桃一九八九年九月二十五日丑时生适涟源六亩塘镇胜利村泥界冲谭滔

翼信次子 赞喜
字喜林公元一九七五年甲寅六月十五日辰时生

配 张氏
字再勋公元一九八五年八月初八日辰时生 生女二长女卫红二〇〇七年正月二十一日寅时生 次女玉红公元九年七月十二日巳时生

翼信三子 赞康
字明青公元一九七七年丁巳五月初四日申时生

配 谭氏
字慧桂公元一九八四年正月二十三日亥时生
生子二 高球 高金

翼松长子 赞钢
公元一九九二年壬申正月初五日辰时生

配
公元一九八五年乙丑十二月初九日卯时生

翼福长子 赞波
闺字微公元一九八九年一月二十四日午时生
生女一 邓晴公元二〇一四年三月一日丑时生

配 孙氏
字站伟公元一九九〇年庚午九月二十一日亥时生

翼新长子 赞伟
闺字丽红公元一九九一年十二月十日生
生女三 长女佳慧公元二〇一一年十一月二十六日卯时生 次女佳乐公元二〇一九年一月初四日丑时生 三女佳欣公元二〇一〇年四月十八日午时生

配 周氏

翼斌长子

赞荣

又名赞民公元一九六九年己酉四月初十日亥时生

翼斌长子

李氏

配

丁丰君之女闺字新兰公元一九七三年七月　生
生子一　高旭　女一邓梅适向亮鹏

翼斌次子

赞华

公元一九七三年癸丑十二月初八日子时生

翼斌三子

赞文

字章华公元一九七五年乙卯八月初八日酉时生

翼斌三子

李氏

配

公元一九七七年二月十八日生
生子一　高坤　女一　芳媛公元二〇〇七年三月二十八日未时生

翼斌次子

赞华

公元一九七三年癸丑十二月初八日子时生

翼校长子

赞林

字站林公元一九七八年戊午十月十八日卯时生

翼梧长子

赞亳

字站良公元一九八六年丙寅八月十四日戌时生

翼梧长子

周氏

配

公元一九八九年十月二十九日生
生子一　高轩

翼校长子

赞林

英福君三女闺字卫锋公元一九七七年二月二十二日子时生
生子三　博仕　博泰　博洋

翼校长子

戴氏

配

英福君三女闺字卫锋公元一九七七年二月二十二日子时生
生子三　博仕　博泰　博洋

翼斌三子

赞文

金华君女闺字卫芳公元一九八一年十月七日生
生子二　高鑫　高勇

翼斌三子

谭氏

配

金华君女闺字卫芳公元一九八一年十月七日生

翼斌次子

赞华

公元一九七三年癸丑十二月初八日子时生

翼斌次子

李氏

配

公元一九七三年癸丑十二月初八日子时生

翼斌长子

赞荣

又名赞民公元一九六九年己酉四月初十日亥时生

翼斌长子

李氏

配

丁丰君之女闺字新兰公元一九七三年七月　生
生子一　高旭　女一邓梅适向亮鹏

翼横长子

赞春

字站春公元一九八五年乙丑十月初六日丑时生

翼金长子

赞棋

字乐文公元一九六七年丁未十二月十一日戌时生

翼金长子

赞格

字革文公元一九七五年乙卯七月二十三日寅时生

翼德长子

赞军

字校中公元一九六五年乙巳正月二十三日寅时生

翼德长子

赞锡

字锡金公元一九六八年戊申正月二十五日戌时生

翼德次子

赞锡

伦汉君女闺字嫦桂公元一九七〇年庚戌十一月十七日申时生

翼金次子

赞格

玉喜之女闺字海英公元一九八二年十一月初一日申时生
生子三　高敏　高广　宇翔

翼金次子

谢氏

配

玉喜之女闺字海英公元一九八二年十一月初一日申时生

翼横长子

赞春

字站春公元一九八五年乙丑十月初六日丑时生

翼横长子

陈氏

配

名陈焱公元一九九八年七月十一日生
生女一雅妮公元二〇〇七年正月二十三日生

翼金长子

赞棋

德龙之女闺字建辉公元一九六九年己酉十月初九日卯时生
生子一　高清　女一邓茜公元一九九一年五月初七日生

翼金长子

谢氏

配

德龙之女闺字建辉公元一九六九年己酉十月初九日卯时生

翼德长子

赞军

字校中公元一九六五年乙巳正月二十三日寅时生

翼德长子

欧阳氏

配

世达君女名细娥公元一九六六年丙午七月二十七日亥时生
生女二　长女邓蓉一九八五年十一月二十日丑时生　次女邓玲

翼德次子

赞锡

字锡金公元一九六八年戊申正月二十五日戌时生

翼德次子

谢氏

配

伦汉君女闺字嫦桂公元一九七〇年庚戌十一月十七日申时生
生女一高燕

翼芬之子 **赞超**

公元一九八五年乙丑五月十三日寅时生

配

谢氏

花桥村人闺字娟公元一九八八年九月二十一日生
生女一伊心二〇一八年十一月初二日丑时生

翼秈之子 **赞冬**

公元一九九一年辛未九月十五日子时生

配

翼顺长子 **赞平**

字站平公元一九八八年戊辰十二月二十六日未时生

配

黄氏

建庄之女闺字姣姣公元一九九〇年十一月二十五日子时生
生子一 高语　女一 雅婷二〇一三年六月二十三日丑时生

翼头长子 **赞方**

字小方公元一九九一年辛未七月初一日未时生

配

翼尧长子 **赞科**

字利文公元一九八七年丁卯十月二十五日酉时生

配

曾氏

庆秋之女闺字艳霞公元一九八八年正月十五日辰时生
生子一 星爵　女一 邓姿二〇〇九年三月十四日午时生

翼尧次子 **赞武**

字利武公元一九九〇年庚午十月初三日戌时生

配

生女一 星妍公元二〇一二年七月十二日未时生

翼坤长子 **栋梁**

公元二〇〇一年十二月十七日未时生

配

翼豪长子 **赞飞**

字赞飞公元一九八五年乙丑八月二十二日卯时生

配

谭氏

显锋之女闺字思维公元一九八九年五月二十三日亥时生
生女一 语馨二〇一五年七月初一日巳时生

翼豪次子 **赞清**

字赞清公元一九八八年戊辰六月十九日戌时生

配

刘氏

春明养女刘艳公元一九九〇年三月二十五日未时生
生子一 高杰

翼杰长子 **赞兵**

字佃斌公元一九九〇年庚午九月初四日子时生

配

卷二十 昌凤公房光琬公派衍世系 三七
住花桥 公元二〇二二年

五南世凤孙公

乐群系

南凤 ○阳宝 ○宏庇 ○翼源 ○乐群

廿六世 廿七世 廿八世 廿九世 三十世

○高裕

廿六世

长子 乐群	高裕	字永浩公元二〇一〇年九月一日未时生
配		

五南世凤孙公

赞连系

南凤 ○阳财 ○宏钊 ○翼赞 ○赞连

廿六世 廿七世 廿八世 廿九世 三十世

○高恩 ○宇曦

○高谦

廿六世

长子 赞连	高恩	字德恩公元二九九二年壬申七月二十日申时生
配	潘氏	离异 生子一 宇曦
继配		
次子 赞连	高谦	字高谦 公元二〇一〇年十一月二十四日寅时生

配

廿七世

高恩长子 **密逸**

字宇曦公元二〇一一年八月二十辰时生

配

鄧氏六修族譜

南陽堂

卷二十　住花桥　昌凤公房光琬公派衍世系　公元二〇二三年　三九

五南世凤孙公

赞柳系

南凤 ○阳财 ○宏钊 ○翼赞 ○赞柳

廿六世 廿七世 廿八世 廿九世 三十世

○高智

廿六世

长子	高智	字高智公元二〇〇〇年十二月二十四日寅时生
配		

五南世凤孙公

赞仕系

南凤 ○阳财 ○宏钊 ○翼赞 ○赞仕

廿六世 廿七世 廿八世 廿九世 三十世

○高毫

廿六世

长子	高毫	字高毫　公元二〇一四年八月初五日卯时生
配		

鄧氏六修族譜

卷二十　昌凤公房光琬公派衍世系　公元二〇二二年　住花桥　四〇

南陽堂

五南世凤孙公　赞永系

南凤 ○阳财 ○宏钊 ○翼君 ○赞永

廿六世 廿七世 廿八世 廿九世 三十世

○高福

廿六世

长子	高福	字高福公元一九九七年七月十四日申时生
配		

鄧氏六修族譜

卷二十　昌凤公房光琬公派衍世系　公元二〇二二年　住花桥　四〇

南陽堂

五南世凤孙公　赞公系

南凤 ○阳财 ○宏钊 ○翼群 ○赞公

廿六世 廿七世 廿八世 廿九世 三十世

○高尚

廿六世

长子	高尚	字博轩公元二〇一五年七月三十日巳时生
配		

南凤公
五世孙

赞周系

南凤——○阳财——○宏钰——○翼良——○赞周——

廿六世

○高旗

廿七世

廿八世

廿九世

三十世

赞周
长子

高旗

配

廿六世

字高旗公元二〇〇四年八月十一日卯时生

鄧氏六修族譜

昌凤公房光琬公派衍世系

卷二十　住花桥　四一

公元二〇二二年

南陽堂

南岳公
五世孙

赞利系

南岳——○阳春——○宏运——○翼乾——○赞利——

廿六世

○高升

○高强

廿七世

○翔宁

廿八世

廿九世

三十世

赞利
长子

高升

配

谢氏

廿六世

字二毛公元一九八八年九月二十八日卯时生

长清公之女闺字文文公元一九九〇年九月二十四日寅时生

生子一　翔宁　女二　长女恬祺二〇一一年十月十六日丑时生　次女恬晨二

○一三年十一月十一日卯时生

廿七世

赞利次子 **高强**

字三毛公元一九九〇年九月二十四日辰时生

配

廿七世

高升长子 **翔宁**

字宁宁公元二〇一三年十一月十一日未时生

配

南岳公五世孙

赞和系

南岳—○阳春—○宏运—○翼乾—○赞和—○高潮—○骏玮

廿六世 廿七世 廿八世 廿九世 三十世

廿六世

赞和之子 **高潮**

字潮保公元一九九二年七月初四日寅时生

配 **梁氏**

梁府梁氏梁芳公元一九九二年四月十九日生

生子一 骏玮 女一羽馨二〇一六年五月二十三日戌时生

廿七世

高潮长子 **骏玮**

字玮保公元二〇一七年九月九日子时生

配

南岳公
五世孙 **赞有系**

南岳——○阳春——○宏运——○翼良——○赞有

廿六世
○高洪
○高通

廿七世
○浩宇
○浩轩

廿六世

赞有长子	配	赞有次子	配	高洪长子	配	高通长子	配
高洪	**易氏**	**高通**		**浩宇**		**浩轩**	
字红保公元一九八六年丙寅四月十八日辰时生	易建国公之女闺字智丹公元一九八九年六月初一日卯时生 生子一 浩宇 女一钧月字月保公元二〇〇九年二月初八日子时生	字彬彬公元一九八八年戊辰十一月十六日辰时生		字浩保公元二〇一二年八月十五日卯时生		字浩保公元二〇一一年六月初六日巳时生	

廿七世

配	配	高洪长子	高通长子	配
阳氏		**浩宇**	**浩轩**	
阳定华公之女闺字云云公元一九九三年九月十四日寅时生 生子一 浩轩				

鄧氏六修族譜

昌凤公房光琬公派衍世系

卷二十 住花桥 四三

公元二〇二二年

南陽堂

鄧氏六修族譜

卷二十　昌凤公房光琬公派衍世系　四四　公元二〇二二年　住花桥

南陽堂

五南岳世孙公　赞财系

南岳 ○阳春 ○宏武 ○翼修 ○赞财

廿六世　廿七世　廿八世　廿九世　三十世

○高宇

廿六世

之子		
赞财	高宇	公元二〇一〇年三月初九日午时生
配		

五南岳世孙公　赞斌系

南岳 ○阳春 ○宏武 ○翼仆 ○赞斌

廿六世　廿七世　廿八世　廿九世　三十世

○高峰

廿六世

长子		
赞斌	高峰	公元一九九三年三月二十三日午时生
配		

南陽堂

南岳公五世孙　贊备系

南岳——○阳春——○宏武——○翼仆——○贊备——

廿六世

○高辉
○倩云

廿七世

廿八世

廿九世

三十世

贊备长子	配	贊备次子	配
高辉		倩云	
公元一九九九年九月十一日寅时生		公元二〇〇一年二月十二日丑时生	

廿六世

南岳公五世孙　贊林系

南岳——○阳春——○宏武——○翼仆——○贊林——

廿六世

○高眉
○吉源

廿七世

廿八世

廿九世

三十世

贊林长子	配	贊林次子	配
高眉		吉源	
公元一九九八年八月二十一日申时生		公元二〇〇七年九月十九日申时生	

廿六世

鄧氏六修族譜

南陽堂

卷二十　昌凤公房光琬公派衍世系　四六

住花桥　公元二〇二二年

五南岳世孙公　赞良系

南岳 ○阳春 ○宏武 ○翼仆 ○赞良

廿六世　廿七世　廿八世　廿九世　三十世

○吉平

廿六世

长子	吉平	公元二〇〇六年十二月二十五日亥时生
赞良		
配		

五南岳世孙公　赞松系

南岳 ○阳春 ○宏武 ○翼位 ○赞松

廿六世　廿七世　廿八世　廿九世　三十世

○高晰

廿六世

长子	高晰	公元二〇〇六年四月十一日亥时生
赞松		
配		

邓氏六修族谱

卷二十　昌凤公房光琬公派衍世系　四七

住花桥　公元二〇二二年

南阳堂

五南岳世孙公　赞洪系

南岳 ○阳春 ○宏武 ○翼代 ○赞洪

廿六世 廿七世 廿八世 廿九世 三十世

○邓佳

廿六世

长子	赞洪	
	邓佳	公元二〇〇三年八月初七日巳时生
配		

五南岳世孙公　赞江系

南岳 ○阳春 ○宏武 ○翼代 ○赞江

廿六世 廿七世 廿八世 廿九世 三十世

○柏楠

廿六世

长子	赞江	
	柏楠	公元二〇一五年七月初六日未时生
配		

南岳公
五世孙

赞清系

南岳——○阳春——○宏升——○翼铭——○赞清——

廿六世
○高宗——○瑞哲
○皓晨

廿七世

廿八世

廿九世

三十世

赞清
长子

高宗

字宗岁公元一九八八年戊辰九月初二日卯时生

配

李氏

李府李元公元一九九〇年三月初一日辰时生
生子二　瑞哲　皓晨

廿六世

廿七世

高宗
长子

瑞哲

字哲保公元二〇一二年二月初十日午时生

配

高宗
次子

皓晨

字晨保公元二〇一五年八月十八日午时生

配

鄧氏六修族譜

卷二十

昌凤公房光琬公派衍世系

住花桥

公元二〇二二年

四八

南陽堂

邓氏六修族谱

卷二十 昌凤公房光琬公派衍世系 四九

住花桥 公元二〇二二年

南阳堂

五南岳世孙公 赞源系

南岳 ○阳春 ○宏升 ○翼铭 ○赞源

廿六世 廿七世 廿八世 廿九世 三十世

○指鹏

廿六世

长子	赞源	
	指鹏	丙辰六月二十七日辰时生
配		

五南岳世孙公 赞共六系

南岳 ○阳春 ○宏升 ○翼银 ○赞共

廿六世 廿七世 廿八世 廿九世 三十世

○高雄

廿六世

长子	赞共	
	高雄	公元一九九八年五月二日辰时生
配		

五南岳公世孙 **赞国系**

南岳 ○阳春 ○宏升 ○翼银 ○赞国

廿六世 廿七世 廿八世 廿九世 三十世

○邓杰

廿六世

赞国长子	邓杰	公元二〇〇九年十月二十七日卯时生
配		

鄧氏六修族譜

昌凤公房光琬公派衍世系

卷二十 住花桥 公元二〇二二年 五〇

南陽堂

五南芳公世孙 **赞亮系**

南芳 ○阳荣 ○宏意 ○翼锋 ○赞亮

廿六世 廿七世 廿八世 廿九世 三十世

○高妍

廿六世

赞亮长女	高妍	字小妍公元二〇一二年一月初二日生
配		

鄧氏六修族譜

南陽堂

卷二十　住花桥　昌凤公房光琬公派衍世系　五一　公元二〇二二年

赞期系

五南芳公世孙

南芳 ○阳荣 ○宏意 ○翼林 ○赞期

廿六世 廿七世 廿八世 廿九世 三十世

廿六世

○高涵

长子	高涵	字涵涵公元二〇一〇年三月二十九日丑时生
赞期		
配		

赞光系

五南璋公世孙

南璋 ○阳典 ○宏华 ○翼礼 ○赞光

廿六世 廿七世 廿八世 廿九世 三十世

廿六世

○高强

长子	高强	公元二〇一一年正月十四日寅时生
赞光		
配		

五南世璋孙公 **赞義系**

南璋 ○阳典 ○宏伍 ○翼信 ○赞義

廿六世 廿七世 廿八世 廿九世 三十世

○高威

廿六世

长赞子義	高威	公元一九九五年润后八月二十二日丑时生
配		

五南世璋孙公 **赞康系**

南璋 ○阳典 ○宏伍 ○翼信 ○赞康

廿六世 廿七世 廿八世 廿九世 三十世

○高球

○高金

廿六世

长赞子康	高球	公元二〇〇五年十二月二十五日巳时生
配		
次赞子康	高金	公元二〇一三年六月初九日巳时生
配		

五南璋公世孙

赞荣系

南璋 ○阳典 ○宏定 ○翼斌 ○赞荣

廿六世 廿七世 廿八世 廿九世 三十世

○高旭

廿六世

赞荣长子	高旭	公元二〇〇二年六月初五日巳时生
配		

五南璋公世孙

赞华系

南璋 ○阳典 ○宏定 ○翼斌 ○赞荣

廿六世 廿七世 廿八世 廿九世 三十世

○高坤

廿六世

赞华长子	高坤	公元二〇〇三年癸未六月十八日丑时生
配		

南陽堂

南璋公五世孙　贊文系

南璋——○阳典——○宏定——○翼斌——○贊文——

廿六世

○高勇

○高鑫

廿七世

廿八世

廿九世

三十世

贊文长子　**高鑫**　公元二〇〇三年九月初三日申时生

廿六世

配

贊文次子　**高勇**　公元二〇一一年八月二十四日生

配

南璋公五世孙　贊林系

南璋——○阳典——○宏定——○翼校——○贊林——

廿六世

○高仕

○高泰

○高洋

廿七世

廿八世

廿九世

三十世

贊林长子　**高仕**　字博仕公元二〇〇六年六月十九日申时生

廿六世

配

赞林次子 **高泰**

字博泰公元二〇〇九年二月二十一日未时生

配

赞林三子 **高洋**

字博洋公元二〇一五年二月二十日未时生

配

南璋公五世孙

赞亳系

廿六世 南璋

廿七世 ○阳典

廿八世 ○宏定

廿九世 ○翼梧

三十世 ○赞亳

○高轩

廿六世

赞亳长子 **高轩**

公元二〇一九年八月四日申时生

配

南玲公五世孙 **赞棋系**

南玲——○阳发——○宏诵——○翼金——○赞棋

廿六世 ○高清

廿七世

廿八世

廿九世

三十世

赞棋长子 **高清** 配

公元一九九八年七月二十八日申时生

廿六世

南玲公五世孙 **赞格系**

南玲——○阳发——○宏诵——○翼金——○赞格

廿六世 ○高敏 ○高广 ○宇翔

廿七世

廿八世

廿九世

三十世

赞格长子 **高敏** 配

公元二〇一一年正月二十七日巳时生

廿六世

南玲公五世孙 **赞军系**

南玲——○阳达——○宏谱——○翼德——○赞军

廿六世 ○邓玲 ○邓雷 ○邓星

廿七世

廿八世

廿九世

三十世

廿六世

邓玲 赞军次女

公元一九九〇年九月二十七日亥时生

廿七世

邓雷 邓玲长女

公元二〇一一年十月初三日巳时生

配 **梁益**

生女二 邓雷 邓星

公元一九八五年十一月二十日寅时生

邓翔 赞格三子

公元二〇一一年正月二十七日巳时生

配

高广 赞格次子

公元二〇〇八年八月十六日巳时生

配

邓玲 次女 邓星 配
公元二〇一五年十一月二十六日酉时生

南玲公五世孙 赞平系

南玲——〇阳进——〇宏谅——〇翼顺——〇赞平
〇高语

廿六世 廿七世 廿八世 廿九世 三十世

廿六世

赞平 长子 高语 配
公元二〇一〇年十月初八日丑时生

南玲公五世孙 赞科系

南玲——〇阳进——〇宏谦——〇翼尧——〇赞科
〇高爵

廿六世 廿七世 廿八世 廿九世 三十世

廿六世

赞科 长子 高爵 配
字星爵公元二〇一二年七月六日午时生

南玲公
五世孙

赞清系

南玲——○阳进——○宏谐——○翼豪——○赞清

廿六世

廿七世

廿八世

廿九世

三十世

○高杰

廿六世

赞清
长子

高杰

字星爵公元二〇一二年二月二十五日辰时生

配

鄧氏六修族譜

卷二十

昌凤公房光琬公派衍世系

住花桥

五九

公元二〇二二年

南陽堂

昌凤公
五世孙

光璞公派下图

昌凤——○长贤——○显光——○盛茂——○光璞

廿一世

廿二世

廿三世

廿四世

廿五世

○南芬

○南康

○南海

○阳生

○阳德

○阳松

○宏韬

○宏伍

○宏汉

○宏贵

○宏才

○宏腾

○宏有

○翼河

○翼鸿

○翼潼

○翼三

○翼云

○赞星

○赞铺

○赞晟

○赞华

鄧氏六修族譜

卷二十　昌凤公房光璞公派衍世系　六〇

住花桥　公元二〇二二年

南陽堂

廿一世

光璞长子 **南芬** 清道光七年丁亥十月二十七日辰时生光绪十六年庚寅二月初五日子时殁葬塘冲戌山辰向

配 **萧氏** 清道光十四年甲午十一月初九日戌时生光绪二十六年庚子八月十七日戌时殁葬同夫山 和一子二 阳生 阳德

光璞三子 **南海** 清道光二十五年乙巳六月三十日辰时生光绪十三年丁亥四月初四日未时殁葬同兄山二排上

廿二世

配 **谭氏** 清道光三十年庚戌十二月二十日戌时生 生子三 阳松 阳柏 阳红 女二长适梁 次适欧阳改适

南芬长子 **阳生** 字德辉清咸丰六年丙辰四月二十日戌时生民国二十年辛未二月二十七日辰时殁葬槽头冲亥山巳向 承立公之女同治五年丙寅十月初十日辰时生届国三十五年丙子七月初六日戌时殁葬槽头冲乾山巽向 生子四 宏韬 宏伍 宏汉 宏贵 女一适李敦庆

配 **李氏** 清咸丰九年己未十一月十四日戌时生殁未详葬槽头冲

南芬次子 **阳德** 清光绪七年辛巳五月初五日亥时生殁未详葬教场坪

配 **梁氏** 生子二 宏才 宏腾 女一适谭孝留

南海长子 **阳松** 清光绪元年乙亥二月初三日申时生殁未详

配 **梁氏** 鼎钧公之女民国三年丁丑四月十九日巳时生 生子五 宏有 宏浣 宏铜 宏木 宏五 女三 次女适谢承耿 三女适肖孚堂

廿三世

阳生长子 **宏韬** 字厚规清光绪十七年辛卯正月十七日子时生民国十五年丙寅正月十一日酉时殁葬教场坪戌山辰向配刘氏改嫁

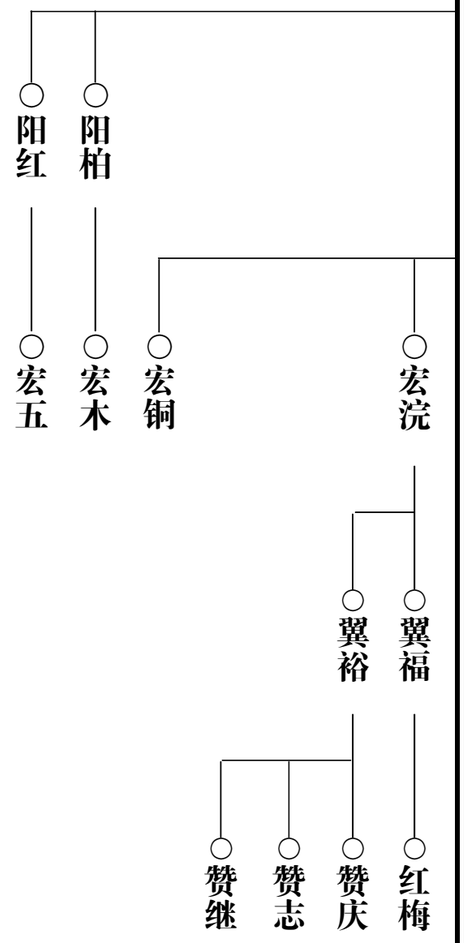

廿四世

阳生次子　宏伍　配　谭氏

字厚忠清光绪二十年甲午八月十五日卯时生民国十六年丁卯三月初五日殁葬教场坪戍山辰向配梁氏改嫁

阳松次子　宏浣　配　谭氏

德苍公女民国六年丁巳二月二十六日申时生殁未详葬同夫山
生子二　翼福　翼裕

阳德长子　宏腾　配　谢氏

昌正公女民国九年庚申正月二十八日午时生　改嫁

阳生四子　宏贵　配　谢氏

清光绪三十一年乙巳十一月二十日亥时生殁未详葬槽头冲
生子一　翼云

阳生三子　宏汉　配　谢氏

字昇厚清光绪二十三年丁酉八月初丑时生殁未详

阳生二子　宏伍　配　谢氏

商厚公女清光绪二十三年丁未十二月二十日戌时生
生子一　翼河　女二　长适阳

阳生四子　宏贵　配　谢氏

字荫兴清光绪二十七年丁丑五月十九日寅时生公元一九六〇年庚子八月初四日酉时殁葬槽头冲

阳德长子　宏腾　配　谢氏

清光绪三十四年戊申六月二十四日戌时生殁葬未详

阳松次子　宏浣　配　谢氏

城山安轩公二女清光绪三十三年丁未十月十八日辰时生民国三十九年庚寅正月初八日午时殁葬槽头冲　生子三　翼鸿　翼潼　翼三　女二　长适刘　次适胡

宏贵长子　翼鸿　配　张氏

字杰宾民国十七年十一月二十二日丑时生公元二〇〇〇年庚辰三月初三日亥时殁葬槽头冲乾山巽向
马头步文之女民国二十一年壬申二月初十日戌时生公元二〇〇六年丙戌六月十一日巳时殁葬田冲　生子一　赞星　女四　长如初适二甲谭顺炳　次女润初适新台谢永兴　三女来初适秀溪谭荣华　四女常初适托山谢文生

宏贵次子　翼潼　配　谢氏

字杰朋民国二十七年戊寅正月二十二日子时生
城山原金公次女民国三十二年癸未五月初五日酉时生
生子一　赞晟　女一旭初适甘萧
莲适浆坪谭建中　四女春初适涟源殷小思

宏贵三子　翼三　配　钟氏

字杰友民国三十年辛巳十二月二十四日丑时生
花桥相宣公女民国三十二年癸未正月初八日生殁未详葬田冲
生子一　赞宸　女一旭初适甘萧
湘乡涧山村人民国三十年庚辰十一月十五日巳时生

宏腾长子　翼云　继配　杨氏

字禄河民国三十一年壬午十月初一日戌时生

南陽堂

配

李氏

民国三十五年丙戌正月初四日子时生
生子一　赞华　女四　长女福连适中速李国勋　次女福卫适毛易陈卫权　三女福兰适禾青段文斌　四女福华适双丰冯文斌

宏浣长子

翼福

民国二十三年甲戌六月十一日辰时生公元二〇〇三年十一月初一日未时殁
葬马头山坐北朝西
闺字咏娥民国二十五年丙子八月初八日辰时生
生女五　长小兰适三甲梁建新　次女江南适花桥梁跃忠　三女省兰适本村谢友良　四女省民适石柱李果丰　五女红梅

配

钟氏

宏浣次子

翼裕

民国二十五年丙子十一月十二日辰时生公元二〇二〇年十月二十九日丑时葬槽头冲
花桥相安公女民国二十九年庚辰十一月二十一日亥时生
生子三　赞庆　赞志　赞继　女三　长女才莲一九六五年乙巳八月十二日子时生适谭付林　次女用莲一九七〇年庚戌二月二十五日生适双峰刘全田　三女五莲一九七三年癸丑六月十二日子时生适渣渡朱德源

配

钟氏

翼鸿长子

赞星

字敏初公元一九五四年甲午十一月十七日戌时生

廿五世

配

谭氏

三甲孝清公之女公元一九五七年丁酉十一月二十七日寅时生
生子二　高峰　高巍

翼潼次子

赞镛

字继初公元一九七二年壬子六月二十九日子时生公元二〇一二年十月初二日午时殁葬槽头冲
秀溪周尧公女闺字旺招公元一九七九年己未八月二十四日未时生　改嫁
生子一　高学

配

谭氏

字晟初公元一九七八年戊午八月初八日亥时生

翼三长子

赞晟

长沙建平之女闺字敏公元一九八〇年庚申九月二十日巳时生
生子一　卓航

配

李氏

公元一九七八年戊午二月初五日午时生

翼云长子

赞华

梅城东安证光生之女公元一九八二年壬戌六月初八日亥时生
生子二　高泉　高沅

配

卢氏

岩口官溪苏府之子公元一九七二年壬子九月二十七日辰时生

翼福赘婿

桂林

翼福五女公元一九七三年癸丑五月初四日卯时生
生子一　高龙　女一苏凤一九九五年乙亥九月初九日辰时生适桥头河邱再鲁
字庆华公元一九六二年壬寅九月初三日寅时生

配

红梅

翼裕长子

赞庆

南芬公五世孙 **赞星系**

南芬——○阳生——○宏贵——○翼鸿——○赞星

廿六世 ○高峰 ○高巍

廿七世 ○密焯 ○密焓 ○密坤

廿八世

廿九世

三十世

翼裕次子 **赞志**

生子一 高潇

字志华公元一九六七年丁未十月初五日亥时生

配 **张氏**

金竹镇老屋冲怡书公之女闺字晓玲公元一九六四年甲辰八月初六日酉时生

翼裕三子 **赞继**

冷水江玉洁之女公元一九七〇年庚戌九月二十四日申时生

生女一 思宇公元一九九六年丙子十月十五日生

字继华公元一九七四年甲寅七月二十八日子时生

配 **李氏**

冷水江布溪介华公之女闺字文娟公元一九七五年乙卯六月二十二日子时生

生子一 高劼

配 **郭氏**

廿六世

赞星长子 **高峰**

公元一九八五年己丑九月初八日戌时生

赞星次子 **高巍**

公元一九八七年丁卯五月二十四日丑时生

配 **蒋氏**

冷水江市布溪蒋公之女闺字秋良公元一九八六年丙寅八月初十日生　离异改嫁

生子一 密焯　女一 邓紫妍

配 **罗氏**

公元一九八七年丁卯正月初八日生　离异改嫁

生子一 密焓

继配 **刘氏**

毛坪治明公之女闺字艳春公元一九八七年二月十三日亥时生

生子一 昊洋　女一 舒瑶

廿七世

高峰长子 **密焯**

公元二〇一一年辛卯十月二十九日子时生

配

高巍长子 **密焓**

公元二〇〇五年乙酉十二月十八日午时生

南芬公五世孙 **赞镛系**

南芬——○阳生——○宏贵——○翼鸿——○赞镛——

廿六世 廿七世 廿八世 廿九世 三十世

○高学

廿六世

赞镛长子	配			
高学				
字鉴轩公元一九九八年六月十日丑时生				

高巍次子	配			
密坤				
字昊洋公元二〇一五年乙未二月初六日卯时生				

南芬公五世孙　**赞晟系**

南芬——○阳生——○宏贵——○翼鸿——○赞晟

廿六世

廿七世

廿八世

廿九世

三十世

○卓航

廿六世

赞晟长子　**卓航**

公元二〇一一年辛卯六月二十八日未时生

配

南芬公五世孙　**赞华系**

南芬——○阳生——○宏腾——○翼云——○赞华

廿六世

廿七世

廿八世

廿九世

三十世

○高泉

○高沅

廿六世

赞华长子　**高泉**

公元二〇一二年壬辰十月十七日午时生

配

赞华次子　**高沅**

公元二〇一六年丙申十二月二十六日午时生

配

邓氏六修族谱

卷二十　昌凤公房光璞公派衍世系　六六　住花桥　公元二〇二二年

南阳堂

桂林系

五南世孙公

南海 ○阳松 ○宏浣 ○翼福 ○桂林

廿六世 廿七世 廿八世 廿九世 三十世

○高龙

廿六世

长子 桂林	高龙	字苏龙公元二〇〇一年辛巳六月十八日辰时生
配		

赞庆系

五南世孙公

南海 ○阳松 ○宏浣 ○翼裕 ○赞庆

廿六世 廿七世 廿八世 廿九世 三十世

○高满 ○密文 ○密武

廿六世

之子 赞庆	高满	公元一九八四年甲子八月初二日子时生
配	张氏	金竹山超群之女公元一九八五年十月二十八日卯时生 生子二 云轩 云玮（双胞胎）

廿七世

南海公五世孙 **赞继系**

南海——○阳松——○宏浣——○翼裕——○赞继——

廿六世 ○高劼

廿七世

廿八世

廿九世

三十世

廿六世

高劼	赞继长子	配			
字邓劼公元二〇〇三年癸未五月十一日辰时生					

密文	高潇长子	配			
字云轩公元二〇一〇年庚寅十一月二十二日巳时生					

密武	高潇次子	配			
字云玮公元二〇一〇年庚寅十月二十二日巳时生					

关于邓姓槽头冲坟山纠纷的处理

协　议

兹邓姓槽头冲坟山（即托山拉铸厂下首）属显光第三子盛茂公房私山，茂公后裔现居龙光邓家铺。此坟山显光长子盛连公房无份。按邓氏四修族谱『卷二、坟山祀，九十二号记载：一处槽头冲坟山一座，显光公葬、三男盛茂私山，大二两房不得擅葬，紫山原系盛茂私买有契为凭：附『族谱原记复印件，因此，该坟山纯属茂公后裔所管，连公后裔无权进葬。可是，连公后裔邓益明兄弟之母邓宏升内』，于一九九五年阴历六月初八逝世之后，在少数人的擅自主张下，没与茂公后裔商量的情况，独断专横，瞒天过海，擅自将灵柩葬至槽头冲坟山，这是错误的，其用心卑鄙，引起茂公后裔的极大愤慨，认为连公后裔此举既违反了现行法律，又企图改变祖传历史根据。茂公后裔一致强烈要求此坟起出改葬，但在连公后裔为主者和长者，及孝家兄弟的哀请要求下，与茂公后裔代表反复协商，特签此协议，条款如下：

一、槽头冲坟山全部属茂公后裔所管，连公后裔永远无权侵犯和进葬。

二、此次益明兄弟的母亲葬在此山不再起坟改葬，同意益明兄弟为其母坟墓树碑立传，但石碑的打法应为：正面刻写故者的姓名和子孙的名字，左侧刻写：此山属茂公后裔所管，右侧刻写：连公后裔以此永不进葬。

此协议经连公后裔代表与茂公后裔代表反复协商签订，作为日后永远子孙为据，此协议打印一式十份，双方各小房执一份存档

连公后裔代表（签字）　邓宏清　邓翼齐　邓翼兵　邓翼根　邓特文　邓宏亮
　　邓翼铭

茂公后裔代表（签字）　邓宏佑　邓宏奎　邓宏栩　邓宏碧　邓翼福　邓翼潼
　　邓翼裕　邓翼志　邓翼永

证明人：邓阳杰

一九九五年阴历六月十三日

翼潼有留山冲土地两行买卖谢祖堂土做为坟山之用

有契约为据特此澄清

靠老坟山宽五点二长二十六点六米靠右宽八米长三十米

鄧氏六修族譜

卷二十

昌凤公房光武公派衍世系

住花桥

公元二〇二二年

六九

南陽堂

昌凤公五世孙 **光武公派下图**

昌凤——○长贤——○显光——○盛茂——○光武

廿一世

廿二世

廿三世

廿四世

廿五世

- 南利
  - 阳集
    - 宏莱
      - 翼誌
        - 赞东
      - 翼永
        - 赞飞
        - 赞翔
    - 宏大
      - 翼建
        - 赞科
      - 翼园
        - 玉婷
      - 翼新
        - 赞宇
        - 赞杰
  - 阳后
    - 宏碧
- 南修
  - 阳祖
    - 宏定
  - 阳禧

- 南禄
  - 阳五
    - 宏光
      - 翼东
        - 赞明
      - 翼金
        - 赞富
        - 赞强
      - 翼军
        - 赞炜
      - 翼华
        - 赞盛
    - 宏佑
      - 翼斌
        - 赞峰
  - 阳行
  - 阳林
  - 阳仪
- 南萍
  - 阳杰
- 南瑞
  - 阳管
    - 宏栩
      - 翼海
        - 赞鹏
      - 翼初
        - 赞斌
      - 翼军

鄧氏六修族譜

卷二十　昌凤公房光武公派衍世系　七〇

住花桥　公元二〇二二年

南陽堂

○阳业
○宏珪
○翼涛
○翼德
○赞彦
○赞淳
○赞鑫

廿一世

光武长子 **南利** 字同粮清道光二十五年己巳四月初二日辰时生宣统二年庚戌三月初六日酉时殁葬槽头冲乾山巽向

配 **谭氏** 清咸丰七年丁巳十一月二十六日亥时生民国二十四年乙亥八月二十七日未时殁葬同夫山　生子二　阳集　阳后

光武次子 **南修** 字同清清道光二十八年戊申三月十四日午时生殁未详葬槽头冲戌山辰向

配 **谢氏** 清咸丰七年丁巳四月初一日酉时生光绪五年己卯八月二十六日辰时殁葬槽头冲戌山辰向　生子一　阳祖

继配 **萧氏** 清咸丰四年甲寅七月二十七日亥时生殁未详葬槽头冲乾山巽向

三配 **王氏** 清咸丰十年戊申四月初七日午时生殁未详寿九十一岁　生子一　阳禧　葬怀子山

光武五子 **南瑞** 字同伋清同治九年庚午三月十六日丑时生民国戊辰八月二十九日丑时殁葬槽头冲乾山巽向

配 **谢氏** 清同治十年辛未十二月初二午时生民国十九年庚午正月十四日亥时殁葬同夫山　生子二　阳管　阳业　女一适李传佐

廿二世

南利次子 **阳后** 字正华清光绪十二年丙戌十月初七日卯时生民国二十年辛未六月殁葬未详

配 **谭氏** 清光绪二十三年丁酉八月初七日巳时生　生子一　宏莱　女一改嫁

南修长子 **阳祖** 生殁葬未详

配 **氏** 生子二　宏大　宏定

南修次子 **阳禧** 字正寓清光绪二十四年戊戌正月十三日丑时生公元一九七八年乙卯九月十五日子时葬槽头冲

配 **谢氏** 清宣统二年庚戌十月二十六日巳时生殁未详葬槽头冲　生子三　宏碧　宏光　宏佑　三女　长女信英适李叙钦　次女美英适肖祥利　三女适王文忠

南瑞长子 **阳管** 字正光清光绪三十一年乙巳十一月十七日卯时生殁未详葬槽头冲戌山辰向

廿三世

配 梁氏
清光绪三十三年丁未八月二十三日亥时殁葬同夫山　生子一　宏栩　女二　长女礼英适周生　次女和秀适谭伦堂

继配 石氏
清光绪二十八年壬寅五月十九日寅时生民国十八年己巳五月十九日卯时殁葬同夫山　生子一　福林生殁未详葬教场坪

南瑞次子 阳业
字正耀清光绪三十四年戊申十一月初六日午时生公元一九七六年丙辰十月二十三日申时殁葬槽头冲

配 胡氏
清光绪三十四年戊申四月初三日酉时生公元一九八八年戊寅三月初七日殁葬田冲　生子一　宏珪　女二　长女回香适谢直议　次适周光炎

阳后长子 宏莱
字国光民国四年乙卯十月二十一日卯时生公元一九七二年壬子正月二十三日申时殁葬槽头冲乾山巽向

配 谢氏
民国四年乙卯十一月十八日亥时生寿九十六岁公元二〇一五年十一月二十九日戌时殁葬壬茶山岭乾山巽向　生子二　翼誌　翼永　女一位金适三甲村梁积成

阳祖长子 宏大
字国升丁酉十二月十五日辰时生殁未详

配 张氏
清光绪二十三年丁未八月三十日未时生殁未详

阳祖次子 宏定
字国康清光绪二十四年戊申九月初三日寅时生出外未详

阳禧长子 宏碧
字国卿民国十七年戊辰正月初五日寅时生公元二〇一九年十二月十七日巳时殁葬槽头冲辛山乙向

配 谢氏
眉山村谢公长女闰字进英民国十九年丙子正月十六日午时生寿七十九岁公元二〇〇八年戊子三月十四日午时殁葬槽头冲生子四　翼建　翼园　翼新　翼东　女四　长女锡金适龙光村梁寿生　次女柳金适王家村谢原灿　三女财金适新邵肖富初　四女方金适龙光村谢参军

阳禧次子 宏光
字国邦民国二十二年癸酉二月十九日　时生
民国二十八年己卯二月十六日　时生　子三　翼金　翼军　翼华

配 梁氏
民国二十九年庚辰十一月十三日辰时生

阳禧三子 宏佑
胜利村谭公女闰字雪娥民国三十二年癸未正月二十八日辰时生公元二〇二〇年闰四月十八日亥时殁葬槽头冲　生子一　翼斌　女二　长女命桂适新化吴代新　次女桂姣适双峰曹中山

配 谭氏
字正修民国二十四年乙亥正月十六日申时生公元二〇〇六年二月殁葬田冲

阳管长子 宏栩
公元一九五〇年庚寅九月初一日寅时生公元一九八四年甲子殁葬槽头冲　生子三　翼海　翼初　翼军　出外

配 谭氏

阳业长子 **宏珪** 公元一九三四年六月十四日辰时生公元一九九一年十二月十二日丑时殁葬槽头冲

配 **谢氏** 城山村谢公女谢四清民国二十八年年己卯十二月十七日子时生
生子二 益涛 益德 女三 长女庆初适新台建华 次女桂初适石马山肖旺东
三女忠初适长沙周国辉

廿四世

宏莱长子 **翼誌** 民国三十五年丙戌正月二十五日寅时生公元二〇一七年丁酉正月二十二日未时殁同母皆葬乾山巽向

配 **吴氏** 渣渡吴代金公长女闺字连英公元一九五一年辛卯十二月十二日酉时生
生子一 赞东 女五 长女凤初适桥头河肖爱初 次女小初适岩口李传荣 三女
三初适塘湾梁连喜 四女红梅 五女晚初适胡家坝胡跃飞

宏莱次子 **翼永** 字建兴公元一九五四年甲午十二月二十五日亥时生

配 **谢氏** 龙光谢直机长女雪梅公元一九五五年乙未十二月二十八日午时生
生子二 赞飞 赞翔

宏碧长子 **翼建** 字新建公元一九五五年乙未二月二十四日午时生

配 **苏氏** 铎山镇大冲村苏传要公三女苏晚连公元一九五二年壬辰十月三十日卯时生
生子一 赞科 女一 玉梅一九八〇年十月初一日未时生适塘溪村谢忠

宏碧次子 **翼园** 字新园公元一九六六年丙午二月二十七日子时生公元二〇二〇年十二月初
八日申时殁葬槽头冲

配 **谢氏** 财溪谢家村谢友华公长女闺字早红公元一九六八年戊申十月初五日辰时生
生女三 长女玉琪适石马镇胡勇 次女玉婷 三女玉佳适六亩塘镇红光村王维

宏碧三子 **翼新** 字新红公元一九六八年戊申八月初四日辰时生

配 **胡氏** 花桥村胡依甫公次女闺字湘军公元一九七〇年八月初六日辰时生
生子二 赞宇 赞杰

宏碧四子 **翼东** 字新林公元一九七四年甲寅四月十一日午时生

配 **谢氏** 唐柒村谢本校公女闺字艳红公元一九七五年十二月十二日午时生
生子一 赞明 女一 玉洁公元二〇〇四年正月二十八日子时生

宏光长子 **翼金** 公元一九六三年癸卯十二月十五日 时生

配 **梁氏** 三甲镇三甲村井家组梁纶轸公女闺字志清公元一九六五年乙巳五月十三日
时生
生子二 赞富 赞强

宏光次子　翼军　公元一九六七年丁未十二月初七日　时生　配
宏光次子　翼军　公元一九六七年丁未十二月初七日　时生　配　梁氏
公元一九七六年三月初十日　时生
生子一　邓炜　女一　邓敏一九九七年十一月三十日　时生
宏光三子　翼华　公元一九七一年二月二十六日生
生子一　赞盛　女一　邓佳丽公元二〇一一年生　配
宏佑长子　翼斌　字作财公元一九六五年乙巳五月十六日午时生　配　周氏
东风村周维财公女闺字金公元一九六五年乙巳五月十八日午时生
生子一　赞峰　女二　孟琴适龙光村谢鑫　次子孟萍
宏栩长子　翼海　公元一九七五年乙卯八月初五日寅时生　配　苏氏
杨新村苏光华之女公元一九七三年十月三十日申时生
生子一胜鹏
宏栩次子　翼初　公元一九七九年己未七月初六日卯时生　配　李氏
滴水村李传喜公之女闺字湘连公元一九八一年五月十六日申时生
生子一　赞斌　女一　程颖

南陽堂

宏珪长子　翼涛　字良初公元一九六二年十二月二十八日辰时生　配　李氏
石溪村李公长女闺字玉兰公元一九六四年七月二十一日辰时生
生子一　赞彦　女一　莹适涟源六亩塘镇刘贵贤
宏珪次子　翼德　字爱初公元一九七三年十月初二日子时生　配　吴氏
梓龙乡梓坪村公吴章越次女闺字对梅公元一九七八年九月二十五日丑时生
生子二　赞淳　赞笙

廿五世

翼志长子　赞东　公元一九八四年甲子四月初十日寅时生　配　段氏
安平段聪明公长女正花公元一九八七年七月二十四日辰时生
生女三　长香燕二〇〇六年三月初五日酉时生　次女香菱公元二〇一二年五月初五日卯时生　三女香玥公元二〇一六年十二月二十六日午时生
翼永长子　赞飞　字志专公元一九八一年辛酉三月十一日未时生　配

翼永次子
贊翔
字向专公元一九八三年癸亥五月十四日酉时生

配

翼建长子
贊科
公元一九八五年乙丑五月二十日辰时生

配
易氏
新化县游家镇永安村易健康长女闺字玲枚公元一九八六年十月初五日辰时生
生子一 高翔 女一雅欣公元二〇一五年十一月二十八日申时生

翼园次女
玉婷
公元一九九一年辛未七月二十九日酉时生

配

翼新长子
贊宇
字志宇公元一九九一年辛未五月十三日辰时生

配

翼新次子
贊杰
字志杰公元二〇〇七年八月二十七日卯时生

配

翼东长子
贊明
字明宇公元二〇〇六年六月初七日辰时生

配

翼金长子
贊富
公元一九八六年丙寅正月十三日 时生

配
廖氏
新田石羊镇廖建潮公之女闺字敏娟公元一九八四年十月初七日 时生
生子一 高鹏 女一惠文二〇一〇年十一月二十三日午时生

翼金次子
贊强
公元一九八七年丁卯八月二十二日 时生

配
梁氏
马家镇梁建军公女闺字亚辉公元一九九〇年九月二十一日 时生
生女二 惠之二〇一二年七月十一日 时生 次女惠菡公元二〇一四年十月二十四日 时生

翼军长子
贊炜
公元一九九九年八月二十九日辰时生

配

翼华长子
贊盛
字智盛公元一九九七年七月二十二日辰时生

配

配

翼斌长子 **赞峰** 公元一九八七年八月十九日未时生

配 **张氏** 山东省索镇王沟区张在诚公女闺字中华公元一九九一年五月十八日卯时生 生子一 高涵 女一耘溪二〇一〇年十二月初四日辰时生

翼海长子 **赞鹏** 公元一九九八年六月初九日丑时生

配

翼初长子 **赞斌** 字程斌公元二〇一〇年正月二十四日午时生

配

翼涛长子 **赞彦** 公元一九八五年九月十五日亥时生

配 **张氏** 江苏省宿迁市张同明女闺字丽娟公元一九八五年六月十一日酉时生 生子一 高星

翼德长子 **赞浡** 字惟云公元二〇〇四年九月十九日未时生

鄧氏六修族譜

昌凤公房光武公派衍世系 七五

卷二十 住花桥 公元二〇二二年

南陽堂

配

翼德次子 **赞鑫** 字瑞笙公元二〇一八年九月二十三日巳时生

配

南修公五世孙 **赞科系**

南修 ○阳禧 ○宏碧 ○翼建 ○赞科

廿六世 廿七世 廿八世 廿九世 三十世

○高翔

廿六世

赞科长子 **高翔** 字鹏翔公元二〇一〇年十月二十六日申时生

配

鄧氏六修族譜

南陽堂

卷二十　昌凤公房光武公派衍世系　七六

住花桥　公元二〇二二年

五南世修孙公　赞富系

南修 ○阳禧 ○宏九 ○翼金 ○赞富

廿六世 廿七世 廿八世 廿九世 三十世

○高鹏

廿六世

长子	赞富 高鹏	公元二〇一四年正月初十日　时生
配		

五南世修孙公　赞峰系

南修 ○阳禧 ○宏佑 ○翼斌 ○赞峰

廿六世 廿七世 廿八世 廿九世 三十世

○高涵

廿六世

长子	赞峰 高涵	字淮舟公元二〇一六年八月十九日申时生
配		

南瑞公
五世孙

赞彦系

南瑞——○阳业——○宏珪——○翼寿——○赞彦

廿六世

○高星

廿七世

廿八世

廿九世

三十世

廿六世

赞彦
长子

高星

配

字奕帆公元二〇一七年正月二十日申时生

鄧氏六修族譜

卷二十

昌凤公房光武公派衍世系

住花桥

七七

公元二〇二二年

南陽堂

昌凤公
五世孙

光琉公派下图

昌凤——○长贤——○显汉——○盛和——○光琉

廿一世

○南邦

○南鄰

○南鄙

廿二世

○阳春

○阳升

○阳泰

廿三世

○宏发

○宏廓

○宏庭

○宏广

○宏癸

廿四世

○翼辉

○翼位

○翼鹏

○翼兰

○翼鲸

廿五世

○赞青

○赞熙

○赞辉

○赞贤

○赞胜

○赞通

○赞道

○阳昜

○阳易

鄧氏六修族譜

卷二十　昌凤公房光琉公派衍世系　七八

住花桥　公元二〇二二年

南陽堂

廿一世

光琉长子	配	光琉次子	配
南邦	张氏	南鄘	苏氏
字式卿清道光十七年丁酉五月初二日丑时生同治五年丙寅九月初九日辰时殁葬田冲丁山癸向	清道光二十二年壬寅八月二十三日子时生宣统元年己酉六月十三日申时殁葬月株山丙山壬向 生子一 阳春	字安仕清道光十八年戊戌十月初一日巳时生光绪三十年甲辰九月三十日亥时殁葬月株山	清道光二十四年甲子十二月初七日子时生同治六年丁卯殁未详葬田冲 生子一阳泰

- 南邠
  - 阳昱
- 阳书
  - 宏唐
    - 翼皆
      - 赞柏
  - 宏武
    - 翼忠
      - 赞定
    - 翼楚
      - 赞杨
      - 赞远
    - 翼林
  - 宏序
    - 翼聪
      - 赞中
- 阳晃
  - 宏庠
    - 翼华
      - 赞金
      - 赞银
      - 赞铜
  - 宏庠
    - 翼政
      - 赞华
      - 赞先
    - 翼德
      - 赞平
  - 宏扃
    - 翼仕
      - 赞军
    - 翼野
      - 赞财
    - 翼松
    - 翼柏
      - 赞喜
    - 翼长
      - 赞强
- 阳晁
  - 宏廓
    - 翼后
      - 赞连
      - 赞远

鄧氏六修族譜

昌凤公房光琉公派衍世系

卷二十　住花桥　公元二〇二二年

廿二世

光琉三子 南鄰 配 李氏

字辅仁清光绪二十九年丁未九月二十七日戌时殁民国九年壬子正月二十六日戌时殁葬教场坪乾山巽向

闰字生娘清咸丰四年甲寅二月十一日寅时生民国十年辛酉十二月二十日辰时殁葬同夫山同向　生子七　阳升　阳易　阳昌　阳晁　阳晃　阳书

南邦长子 阳春 配 袁氏

字正续清同治三年甲子十一月十二日申时生民国五年丙辰十一月十一日酉时殁葬教场坪

清同治三年甲子正月初三日辰时生民国二十一年壬申九月初九日寅时殁葬田冲癸山丁向　生子二　宏发　宏癸

南廊长子 阳泰 配 袁氏

字正续清同治三年甲子九月二十六日申时生民国十一年壬戌八月十四日巳时殁葬老太祖山左爪上

清同治七年戊辰七月初三日未时生光绪十八年壬辰十月初一日午时殁葬菜园内

南鄰长子 阳升 配 苏氏

字正继清同治十年壬申十一月十三日丑时生民国五年五月初四日巳时殁葬教场坪

闰字寅娘清光绪八年壬午正月初二日寅时生民国三十八年己丑又七月二十七日午时殁葬大东坟山　生子二宏廓　宏廊过房　女三　长适苏　次适苏　三适肖

南鄰次子 阳易 配 李氏

南鄰三子 阳昌 配 苏氏

字正緌清光绪五年己卯十二月初四日卯时生

闰字兴娘清光绪八年壬午十一月初四日子时生

生子一　宏广　女三　长女适陈远达　次女适传球　三女福娥

南邻四子 阳晁 配 阮氏

字错然清光绪十三年丁亥十月二十七日亥时生民国十四年乙丑十月初八日子时殁葬教场坪

闰字长娘清光绪十八年壬辰八月十八日巳时生

生子一　宏廊

南邻五子 阳晃 配 苏氏

字耀然清光绪二十年甲午四月十二日亥时生民国二十二年癸酉九月十八日巳时殁葬教场坪

闰字伟娘清光绪二十三年丁酉十二月十五日午时生民国十九年庚午三月初三日午时殁葬同夫山　生子二　宏庠　宏扃

南邻六子 阳书 配 辜氏

字契然清光绪二十三年丁酉三月三十日戌时生公元一九五九年殁葬大东坟山

闰字宁娘清光绪二十九年癸卯三月十五日午时生癸亥十一月二十五日殁葬大东坟山　生子三　宏序　宏唐　宏武　女二　吉娥　滁娥

廿三世

阳升长子 **宏廓** 字恢人清光绪二十九年癸卯九月初二日申时生癸亥十月二十五日殁葬大东坟山

配 **苏氏** 闽字花娘民国元年壬子八月初一日巳时生民国十七年戊辰五月十八日巳时殁葬老太山祖左爪上

继配 **袁氏** 闽字美娘清宣统元年己酉十一月十三日子时生丙辰四月十三日辰时殁葬大东坟山 生子一翼位 女三 长女二姣适铎山 次女三姣适铎山 三女晚姣适贵口闵家院

阳易长子 **宏庭** 字制成民国六年丁巳十月十二日辰时生公元一九八 年壬戌七月初一日殁葬大东坟山

配 **梁氏** 闽字春娘民国八年己未正月二十五日亥时生 生子二 翼鹏 翼鲸 字楚云清光绪三十四年戊申十二月初四日辰时生

阳昺长子 **宏广** 闽字遲娘清宣统元年己酉十二月十八日巳时生 生子二 翼兰 翼后 女一 怡秀适洞头冲李正敖 字厢大清光绪三十三年丁未二月初七日午时生殁葬未详

阳晁长子 **宏廊** 闽字林娘民国五年丙辰八月十一日亥时生 生子一 翼华

配 **苏氏** 闽字养吾民国七年戊午三月初一日卯时生公元一九七九年己未六月初八日子时殁葬大东坟山

阳晃长子 **宏庠** 闽字集香民国十五年丙寅六月十三日卯时生公元一九五八年戊戌五月二十七日戌时殁葬同夫山 生子二 翼政 翼德 字应吾届国十三年甲子正月初七日戌时生

配 **苏氏** 闽字柳英公元一九三二年癸酉十月十一日辰时生公元一九八五年乙丑十月二十九日申时殁葬大东坟山 生子五 翼仕 翼野 翼松翼柏 翼良 字庆云民国九年庚申五月十六日巳时生公元一九六〇年庚子六月六日申时殁葬大东坟山

阳书长子 **宏序** 闽字新娥辛酉年五月十六日辰时生公元二〇〇三年正月十五日戌时殁葬东坟山 生子一 翼聪 长女淑贞适岩口镇塘冲村苏继金 次女淑弟适岩口村八组苏政文

配 **李氏**

阳书次子 **宏唐** 字之祥民国十四年乙丑六月十五日亥时生公元一九八二年壬戌正月十九日丑时殁葬大东坟山

配 **谢氏** 公元一九二九年己巳七月十七日辰时生公元一九七一年辛亥十一月十六日寅时殁葬同夫山 生子一 翼皆 女三 长女戊戌适陈远华 次女适李建良 三女放华适苏祖生

廿四世

阳书三子 **宏武** 字芝松公元一九二九年己卯正月二十一日申时生公元一九九一年三月二十七日午时殁葬大东坪上

配 **李氏** 闰字爱英公元一九四一年辛巳十月二十日亥时生
生子三 翼忠　翼楚　翼林　女一　长女建桃适铎山镇刘道连　次女建初适涟源市胜利村谭跃青

宏廓长子 **翼位** 字厚卿公元一九四二年壬午八月初十日亥时生

配 **彭氏** 闰字伟秀公元一九四四年甲申十一月十七日辰时生公元二〇一八年丁酉十二月十九日辰时殁葬大东坟山　生子三　赞青　赞熙　赞辉　女二　长女明利适涟源胜利村张七长　次女荣桂适岩口镇塘冲村苏爱贤

宏庭长子 **翼鹏** 字送生公元一九四三年癸未九月十二日寅时生

配 **钟氏** 闰字建芬公元一九四七年丁亥正月初八日子时生
生子一　赞贤　女二　长女喜红　次女喜平
字利文公元一九四八年壬辰六月二十三日申时生

宏庭次子 **翼鲸**

配 **刘氏** 闰字玉英公元一九四八年戊子五月十八日辰时生殁葬未详
生子一 赞旺　女一专红

宏广长子 **翼兰** 闰字素贞公元一九四九年己丑正月二十四日子时生
字永康民国二十二年正月二十二日子时生殁葬

继配 **杨氏** 生女一细红适株州市绿县尾南州镇湘绿村

配 **苏氏** 闰字胡初民国二十六年五月初七日辰时生
生子二 赞通 赞道　女三　长女华丽适铎山　次女珍丽适铎山　三女冬丽
字太康公元一九三六年丙子四月十六日辰时生

宏广次子 **翼后** 闰字结青公元一九四六年丙戌七月初五日寅时生殁葬大通坟山
生子二 赞连 赞逵　女一 秋竹适

宏廊长子 **翼华** 字祖康民国二十五年丙子十一月十五日子时生殁葬

配 **李氏** 闰字时英民国二十七年戊寅九月十一日未时生
生子三 赞金 赞银 赞钢　女二　长女小红适岩口镇钢头冲　次女小春适涟源
字人善民国三十七年丁亥十一月初十日午时生

宏庠长子 **翼政** 闰字桂桃公元一九五二年壬辰六月十八日辰时生
生子二 赞华 赞先

配 **颜氏**

南陽堂

宏庠次子　翼德　字人欺公元一九五二年壬辰九月初六日丑时生公元二〇一七年八月二十三日子时殁葬送山坡上

配　阳氏　闰字照桂公元一九五四年七月二十九日未时生　生子一　赞平　女一修华

宏扃长子　翼仁　字人民公元一九五二年壬辰五月二十三日巳时生

配　胡氏　生子一　赞军

宏扃次子　翼野　字志平公元一九五六年丙申十月初一日酉时生公元二〇〇九年十一月十八日亥时殁葬大东坟山

配　黄氏　闰字爱初公元一九六一年辛丑二月十三日酉时生　生子一　赞财　女一雨桂

宏扃三子　翼松　字安民公元一九六三年癸卯四月初四日巳时生公元二〇二〇年庚子三月殁葬于松山坟山

配

宏扃四子　翼柏　字金平公元一九六九年己酉八月十五日辰时生

配　张氏　闰字采华公元一九六九年己酉七月初六日辰时生　生子一　赞喜

宏扃五子　翼长　字福平公元一九七二年壬子十二月初二日辰时生

配　黄氏　闰字凤兰公元一九七七年十一月初九日辰时生　生子一　赞强　女一　奥琼公元二〇〇八年五月二十二日生

宏序长子　翼聪　公元一九五一年辛卯七月十八日卯时生

配　辜氏　闰字理芝公元一九五三年癸巳九月初八日寅时生　生子一　赞中　女三　长女红梅　次女赞梅　三女四梅　公元一九六三年壬寅二月初二日寅时生殁于

宏唐长子　翼皆　闰字碧霞公元一九六七年丁未十月十九日亥时生　生子一　赞

配　谢氏　字建华公元一九六三年癸卯八月初四日辰时生

宏武长子　翼忠　闰字军华公元一九六四年甲辰十月初二日午时生　生子一　赞定　女二　长女巧云　次女巧艳　公元一九七一年辛亥十一月二十五日丑时生

配　伍氏　闰字友娣　公元一九七九年十一月二十八日生　生子二　赞杨　赞远

宏武次子　翼楚

配　谢氏

宏武三子 **翼林** 字小毛公元一九七六年丙辰五月十二日辰时生

配

廿五世

翼位长子 **赞青** 字时青公元一九六五年乙巳十二月十二日卯时生

配 **张氏** 闺字求弟公元一九六六年丙午正月十六日子时生 生子一 高珏

翼位次子 **赞熙** 字时熙公元一九七二年壬子九月初四日卯时生

配 **氏** 闺字结连公元一九七三年癸丑四月十六日子时生 生子一 高瑾

翼位三子 **赞辉** 字时辉公元一九七四年甲寅十一月初二日戌时生戊子年五月初八日殁葬大东坟山

配 **曾氏** 闺字姿兰辛酉年四月二十四日巳时生 生子一 高杰 女一春玉

翼鹏长子 **赞贤** 公元一九九二年壬申五月初十日卯时生 早夭

翼鲸长子 **赞胜** 字新春公元一九七三年甲寅五月二十四日巳时生

配 **钟氏** 闺字桂珍公元一九七五年九月初五日卯时生 生子二 高宇 高洋

翼兰长子 **赞通** 字招财公元一九六七年丁未六月十二日辰时生

配 **袁氏** 闺字许云公元一九六九年己酉十二月十四日亥时生 生子一 高志

翼兰次子 **赞道** 字小招公元一九六九年己酉七月初三日辰时生公元二〇〇五年乙酉十月十六日殁葬于大通坟山

配 **张氏** 闺字特平公元一九六九年己酉正月初九日午时生 生子一 高忠

翼后长子 **赞连** 字学初公元一九六五年乙巳十月二十五日寅时生

配 **苏氏** 闺字嗣梅公元一九六八年戊申十一月初六日辰时生 生子一 高忍

翼后次子 **赞逵** 字中初公元一九八三年癸亥十月初十日午时生

配 **段氏** 闺字红玲公元一九八五年乙丑七月二十三日生 生女一 邓元怡公元二〇一三年 十月七日生

翼华长子 **赞金**
字汉金公元一九五八年戊戌十一月初九日酉时生公元一九九八年九月殁葬大东坟山

翼华次子 **孙氏**
配
闺字定云公元一九六二年壬寅九月初六日卯时生公元二〇一六年八月六日殁葬大东坟山　生子二　高兴　高飞　女一雪艳

翼华次子 **赞银**
字汉银公元一九六二年壬寅二月初十日午时生

翼华三子 **苏氏**
配
闺字惠英公元一九六三年癸卯三月二十七日申时生
生子一　高松　女一邓萍

翼华三子 **赞钢**
字汉钢公元一九六四年甲辰二月初九日子时生

翼政长子 **苏氏**
配
闺字香英公元一九六六年丙午八月初九日午时生
生子三　高勇　高强　高伟

翼政长子 **赞华**
公元一九八六年丙寅十二月二十一日申时生

翼政次子 **赞先**
公元一九八九年己巳九月十九日申时生

翼德长子 **赞平**
字修平公元一九七七年丁巳九月十五日午时生

翼仁长子 **赞军**
公元一九八六年丙寅十月初一日酉时生

翼野长子 **李氏**
配
闺字凌晨公元一九八六年十二月二十七日生
生子一　高升　女一嘉敏

翼野长子 **赞财**
公元一九八一年辛酉十月二十八日巳时生

翼柏长子 **李氏**
配
闺字永红公元一九八二年九月二日生
生子二　高中　高胜

翼柏长子 **赞喜**
公元一九九〇年庚午正月初六日戌时生

翼长子 **余氏**
配
闺字婷婷公元一九九一年十一月十三日生
生子一　高乐　女一心怡

翼长子 **赞强**
字鸿祥

翼聪长子 **赞中** 字卫红公元一九七五年乙卯十一月二十八日辰时生

配 **艾氏** 闺字水清公元一九七六年七月三日生 生子一 高涛

翼皆长子 **赞柏** 公元一九九一年辛未十二月初九日午时生

配

翼忠长子 **赞定** 字巧斌公元一九八八年戊辰十二月十七日辰时生

配 **欧阳氏** 闺字媛媛公元一九八九年十二月二十二日辰时生 生子三 高兴 高国 高相

翼楚长子 **赞杨** 字守仁公元二〇〇七年三月二十九日生

配

翼楚次子 **赞远** 字石里公元二〇〇九年正月初四日生

配

南邻公五世孙 赞青系

廿六世 南邻
廿七世 阳升
廿八世 宏廓
廿九世 翼位
三十世 赞青
高珏
密相

廿六世

赞青长子 **高珏** 字邓佳公元一九九一年辛未七月初一日申时生

配 **杨氏** 闺字张杨纤公元一九八九年三月十八日生 生子一 景桐 女一 梓萱公元二〇一六年七月七日辰时生

廿七世

高珏长子 **密相** 字景相公元二〇一九年十月十日卯时生

配

南邻公五世孙 赞熙系

南邻 — 阳升 — 宏廓 — 翼位 — 赞熙

廿六世 廿七世 廿八世 廿九世 三十世

高瑾

赞熙长子

高瑾

廿六世

公元一九九三年癸酉六月二十四日子时生

配

南邻公五世孙 赞辉系

南邻 — 阳升 — 宏廓 — 翼位 — 赞辉

廿六世 廿七世 廿八世 廿九世 三十世

高杰

赞辉长子

高杰

廿六世

丁未八月十九日辰时生

配

南邻公五世孙 **赞胜系**

南邻——○阳易——○宏庭——○翼鲸——○赞胜

廿六世

○高宇

○高洋

廿七世

廿八世

廿九世

三十世

赞胜长子 **高宇** 字振宇公元二〇〇五年三月二十六日丑时生

配

赞胜次子 **高洋** 字振洋公元二〇一六年十二月十五日未时生

配

南邻公五世孙 **赞通系**

南邻——○阳昺——○宏广——○翼兰——○赞通

廿六世

○高志

廿七世

廿八世

廿九世

三十世

赞通长子 **高志** 字冠群公元一九九〇年庚午十二月三十日卯时生

配

廿六世

鄧氏六修族譜

南陽堂

邓氏六修族谱

南阳堂

卷二十　昌凤公房光琉公派衍世系　八八

住花桥　公元二〇二二年

五南世孙公　赞道系

南邻 ○阳昌 ○宏广 ○翼三 ○赞道

廿六世　廿七世　廿八世　廿九世　三十世

○高忠

廿六世

长子 赞道	高忠	字忘仁公元一九九二年壬申七月二十二日未时生
配	沈氏	闺字沈秀 生女一　筱彤

五南世孙公　赞连系

南邻 ○阳昌 ○宏广 ○翼后 ○赞连

廿六世　廿七世　廿八世　廿九世　三十世

○高忍

廿六世

长子 赞连	高忍	字玉钰公元一九九三年癸酉二月二十日生
配		

南邻公五世孙 赞金系

廿六世 南邻
廿七世 阳晃
廿八世 宏廓
廿九世 翼华
三十世 赞金
高兵
高飞

廿六世

赞金长子 **高兵**
公元一九八三年癸亥十一月二十日辰时生

配

赞金次子 **高飞**
字二毛公元一九八五年乙酉四月初九日辰时生

配

南邻公五世孙 赞银系

廿六世 南邻
廿七世 阳晃
廿八世 宏廓
廿九世 翼华
三十世 赞银
高松

廿六世

赞银长子 **高松**
字海松公元一九八六年丙辰四月二十五日辰时生

配

南邻公五世孙

赞钢系

南邻 — 阳晁 — 宏廓 — 翼华 — 赞钢

廿六世 高勇　高强　高伟

廿七世 密轩（高勇子）

廿八世

廿九世

三十世

廿六世

高勇　赞钢长子

字志勇公元一九八七年丁卯六月二十七日午时生

李氏　配

闺字小凡公元一九八七年十二月二十二日子时生

生子一　密轩　女一雨婷

高强　赞钢次子

字志强公元一九八九年己巳四月初三日申时生

潘氏　配

闺字潘敏

高伟　赞钢三子

字志伟公元一九九〇年庚午十二月初九日辰时生

廿七世

密轩　高勇长子

公元二〇一四年十月二十四日未时生

配

南陽堂

南邻公五世孙　赞平系

南邻——○阳晃——○宏庠——○翼仁——○赞军

廿六世

长子　赞军　高升　字嘉敏　公元二〇〇七年九月二十一日生　配

廿七世

廿八世

廿九世

三十世

南邻——○阳晃——○宏庠——○翼仁——○赞平

廿六世

长子　赞平　高旗　公元二〇〇二年十一月二十八日卯时生　配

次子　赞平　高翔　公元二〇一七年五月初八日亥时生　配

廿七世

廿八世

廿九世

三十世

南邻——○阳晃——○宏庠——○翼德——○赞平

廿六世

○高旗

○高翔

廿七世

廿八世

廿九世

三十世

南邻公五世孙　赞军系

南邻——○阳晃——○宏庠——○翼仁——○赞军

廿六世

○高升

廿七世

廿八世

廿九世

三十世

南邻公五世孙 **赞财系**

南邻——○阳晃——○宏扃——○翼野——○赞仁——

廿六世 ○高中

廿七世

廿八世

廿九世

三十世

○高雄

赞财长子 **高中** 字嘉光公元二〇〇五年八月初五日生

配

赞财次子 **高雄** 字嘉旺公元二〇一四年四月九日生

配

南邻公五世孙 **赞喜系**

南邻——○阳晃——○宏扃——○翼柏——○赞喜——

廿六世 ○高乐

廿七世

廿八世

廿九世

三十世

赞喜长子 **高乐** 字博梁公元二〇一四年正月十一日巳时生

配

鄧氏六修族譜

南陽堂

卷二十　昌凤公房光琉公派衍世系　住花桥　公元二〇二二年　九三

五南世孙公　赞中系

南邻 ○阳书 ○宏序 ○翼聪 ○赞中

廿六世 廿七世 廿八世 廿九世 三十世

○高涛

廿六世

长子	赞中	高涛	字诚瑞公元二〇〇七年十二月十三日戌时生
配			

五南世孙公　赞定系

南邻 ○阳书 ○宏武 ○翼忠 ○赞定

廿六世 廿七世 廿八世 廿九世 三十世

○高兴 ○高国 ○高桐

廿六世

长子	赞定	高兴	公元二〇〇九年七月十六日寅时生

昌凤公五世孙

光坤公派下图

昌凤——○长贤——○显源——○盛芝——○光坤

廿一世

廿二世

廿三世

廿四世

廿五世

○南芳——○阳万——○宏信——○翼洪

○翼斌

配

高国

字一帆公元二〇一六年十月二十一日辰时生

配

赞定次子

高桐

公元二〇一七年十一月十六日午时生

配

赞定三子

配

配

配

配

配

配

光坤长子

南芳

清咸丰二十年壬子十一月十二日午时生民国十三年甲子十一月二十寅时殁葬安邑兰田万亭子财神山中左边巽山乾向

配

胡氏

清同治七年戊辰二月初一日戌时生民国四年乙卯正月二十五日辰时殁葬安邑三甲沿头江枫木山巽山乾向　生子一　阳万　女一适安邑坪上殷定礼

廿一世

廿二世

南芳 长子 **阳万** 清光绪三十四年戊申正月二十七日戌时生公元一九八四年十一月初六日亥时殁葬涟源正岑坐西朝东

配 **李氏** 同里叙洛三女闺字素娥民国十四年乙丑三月十一日午时生殁未详
生子一 宏信

廿三世

阳寓 长子 **宏信** 字信羲民国三十一年壬午十一月二十二日寅时生

配 **梁氏** 经祥君女闺字四香民国三十四年乙酉十一月十三日生
生子二 翼洪 翼斌 女一适梁

廿四世

宏信 长子 **翼洪** 字跃洪公元一九六八年戊申二月二十七日酉时生

配 **谢氏** 建龙君女闺字美光公元一九六八年戊申八月二十九日午时生

宏信 次子 **翼斌** 字卫国公元一九七五年乙卯四月二十寅时生

配

配

鄧氏六修族譜

卷二十 昌凤公房光坤公派衍世系 九五

住花桥 公元二〇二二年

南陽堂

绍兴公五世孙 **承诏公派下图**

绍兴 ○伏华 ○祖爵 ○朝君 ○承诏

十六世

○昌龙 ○昌虎

十七世

○长能 ○长贵往川 ○长富往川 ○长礼 ○长义 ○长圭 ○长祥

十八世

○显仪 ○显服

十九世

○盛茂 ○盛利 ○盛文 ○盛发

二十世

○光孝

鄧氏六修族譜

卷二十　紹兴公房昌虎公派衍世系　九六

住花桥　公元二〇二二年

南陽堂

- 长元
  - 显忠
    - 盛弟
      - 光会
      - 光命
      - 光合
      - 光全
    - 盛占
      - 光情
    - 盛美
- 长发
  - 显俊
    - 盛皇
      - 光惠
      - 光亮
      - 光玉
      - 光远
      - 光礼
    - 盛章
- 显信
  - 盛贤
    - 光弟
    - 光忠
- 显柱
  - 盛开
  - 盛和
    - 光芝
    - 光松
    - 光柏
    - 光彦
    - 光权
  - 盛科
    - 光清
  - 盛积
    - 光宗
    - 光祖
    - 光辉
    - 光耀
  - 盛稔
    - 光前
    - 光后
  - 盛秩
    - 光旺

鄧氏六修族譜

卷二十 住花桥

绍兴公房昌虎公派衍世系

公元二〇二二年

九七

南陽堂

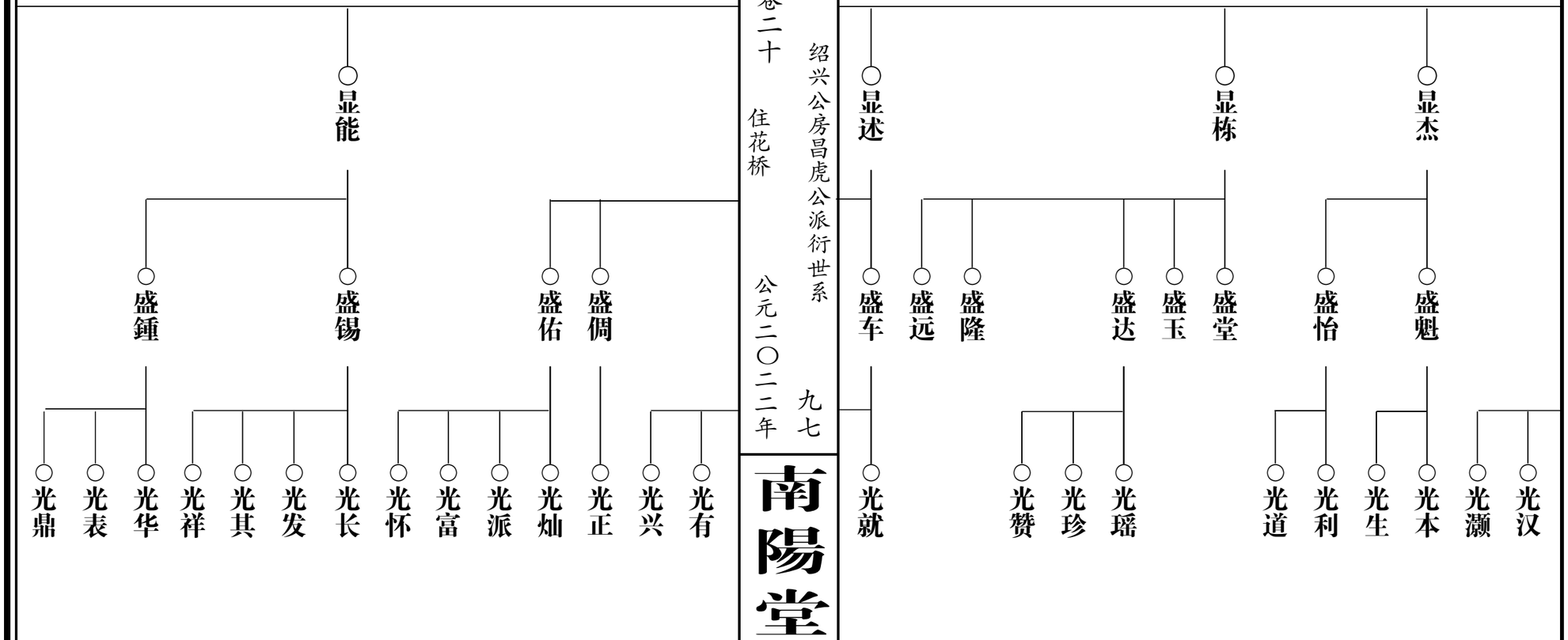

鄧氏六修族譜

卷二十

绍兴公房昌虎公派衍世系

住花桥

公元二〇二二年

九八

南陽堂

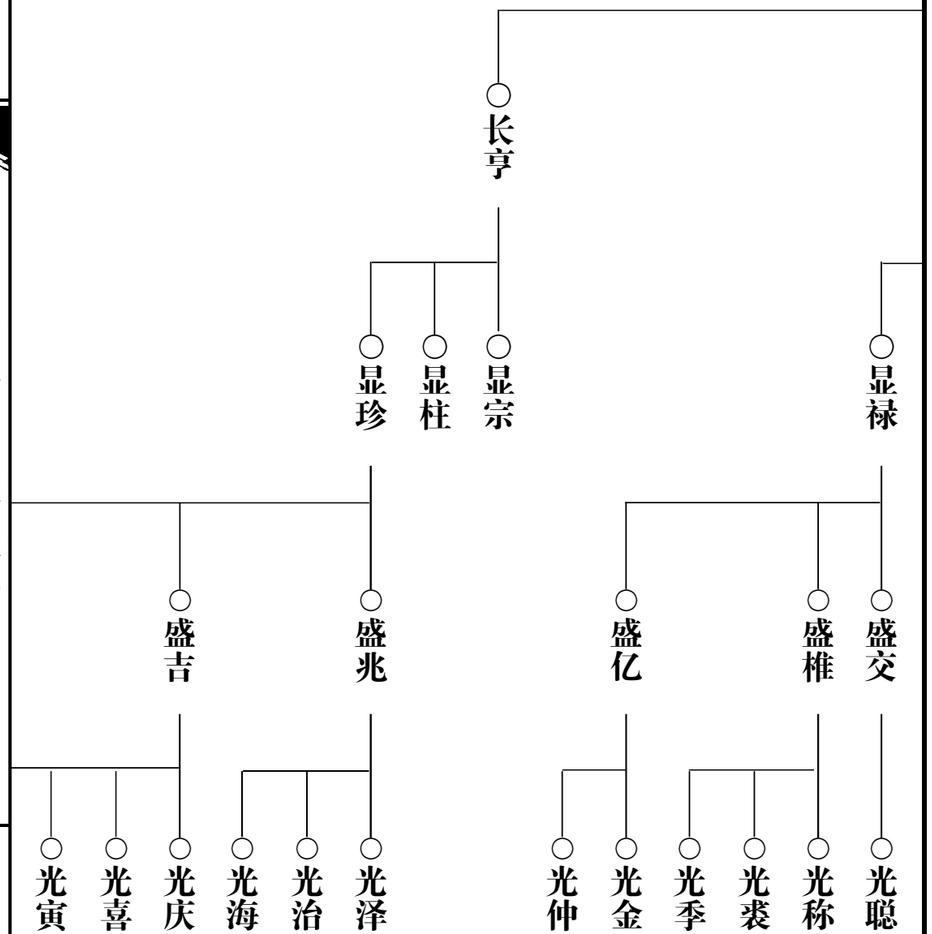

十六世

承诏长子	配	承诏次子	配
昌龙	谢氏	昌虎	易氏
字承言清康熙二十九年庚午十月初四日生殁未详葬田冲四排丑山未向	清康熙二十七年戊辰十二月十二日寅时生殁未详葬屋下手四排上 生子三 长能 长贵 长富	清康熙三十一年壬申二月初八日巳时生乾隆十五年庚午正月初九日寅时殁 葬田冲二排上未山丑向	清康熙三十七年戊寅八月十四日寅时生康熙二十八年癸未七月十一日辰时殁 葬屋下手四排上丁山癸向 生子七 长礼 长义 长圭 长祥 长发 长元 长亭

十七世

鄧氏六修族譜

住花桥　公元二〇二二年

南陽堂

昌龙长子 **长能**

生殁未详葬屋下手

昌龙配 **谢氏**

生殁未详葬石门冲无嗣

昌龙次子 **长贵**

清康熙五十九年庚子七月十日寅时生殁未详葬同夫山　生子二　俱往川

配 **贺氏**

清雍正三年乙巳五月初十日寅时生殁未详葬同夫山　生子二　俱往川

昌龙三子 **长富**

清康熙五十五年丙申正月初三日戌时生乾隆十七年壬申二月十二日未时殁葬屋下手丁山寅向

昌虎长子 **长礼**

清康熙六十一年壬寅七月初四日巳时生殁未详葬屋下手五排上丁山癸向

配 **谢氏**

生子一　显仪

昌虎次子 **长义**

清康熙六十年辛丑二月十八日酉时生乾隆二十九年甲申四月十七日巳时殁葬屋下手无传

昌虎三子 **长圭**

清雍正元年癸卯四月二十五日午时生殁未详葬石门冲无传

昌虎四子 **长祥**

字开意清雍正四年丙午三月十二日辰时生嘉庆十六年辛未正月初四日戌时殁葬屋下手右边丁山癸向

配 **周氏**

清乾隆十六年辛未五月初四日辰时生嘉庆十年乙丑十二月二十四日戌时殁屋下手左边未山丑向　竹子二　显服　显信　女二　长适谢　次适谭

昌虎五子 **长发**

字华意清雍正六年戊申十二月二十九日寅时生殁未详葬屋下手右边丑山未向

配 **谢氏**

清乾隆四年己未十一月十一日未时生道光六年丙戌八月二十日寅时殁葬司夫山丑山未向兼坤艮　生子一　显后

昌虎六子 **长元**

字荣贵清乾隆四年己未正月十五日酉时生道光二年壬午八月二十九日巳时殁葬水口山一排辰山戌向

配 **贺氏**

清乾隆二年乙亥七月十七日丑时生嘉庆二十三年戊寅八月初四日酉时殁葬同夫山乙山辛向　生子八　显忠　显柱　显杰　显栋　显述　显能　显禄　显森　女一适正　显森字国选生殁未详葬后龙山

显虎七子 **长亨**

字书意清乾隆六年辛酉八月二十四日辰时生嘉庆二十四年己卯十二月初一日辰时殁葬田冲头排丁山癸向兼子午

配 **陈氏**

清乾隆十九年甲戌九月十五日戌时生道光四年甲申二月初八日未时殁葬屋下手四排癸山丁向　生子四　显宋　显桂　显珍　显植　女一适谢　显植字载元

乾隆五十七年壬子七月十七日午时生道光六年丙戌十二月十六日未时殁葬屋下手二排未山丑向

长祥长子 **显腹** 字立階清乾隆三十九年甲午七月十七日辰时生咸丰二年壬子十二月二十四日亥时殁葬水口山坐东朝西

配 **易氏** 持相公之女清乾隆四十二年丁酉八月十三日辰时生咸丰六年丙辰九月初二日亥时殁葬田冲右边丁山癸向 生子四 盛茂 盛利 盛文 盛发 女一适谢显可

长祥次子 **显信** 清乾隆五十一年丙辰八月十二日亥时生同治元年壬戌正月二十日巳时殁葬远家冲栗山壬山丙向兼亥巳

配 **萧氏** 必远公之女清乾隆五十八年壬子十月初十日辰时生道光九年己丑七月初九日未时殁葬屋下排丑山未向 生子二 盛贤 盛章 女一适安邑谭友禄 二子无传

长发长子 **显俊** 字富贤清乾隆四十七年壬寅七月十四日未时生道光二年庚子十二月十二日戌时殁葬屋手下右边坤山辰向

配 **梁氏** 清乾隆四十六年辛丑二月初七日巳时生同治元年壬戌三月二十二日亥时殁葬田冲头排山丁山癸向兼午子 生子三 盛皇 盛占 盛美 女一适谢昌木盛美无传

长元长子 **显忠** 字国良号遂廷清乾隆四十一年丙申十一月初六日辰时生道光二十二年壬寅十一月初七日卯时殁葬楠木冲华进山丁山癸向

配 **刘氏** 仁安公之女清乾隆五十一年乙巳八月初四日酉时生咸丰八年戊午七月二十二日辰时殁葬同夫山合坟 生子一 盛第 盛开 盛开无传

长元次子 **显柱** 字国祯号立甫清乾隆四十五年庚子六月初二日午时生同治四年乙丑二月十八日戌时殁葬槽头冲梓树岑丑山未向兼艮坤讚曰柏岑之麓有老醇樸言逊而谨躬

鄧氏六修族譜

卷二十 住花桥

绍兴公房昌虎公派衍世系

公元二〇二二年

一〇〇

南陽堂

俭以肃孝友一家和睦九族耄年且勤宜其遐福孙壻裔渐拜撰

配 **阙氏** 月公之女清嘉庆元年丙辰二月初十日辰时生光绪八年壬午八月二十五日巳时殁葬月株山丙山辰向 生子五 盛和 盛科 盛积 盛稔 盛秩

长元三子 **显杰** 字国干清乾隆四十七年壬寅六月二十日辰时生同治二年癸亥三月十二日申时殁葬榴山冲申山寅向

配 **王氏** 清嘉庆二年丁巳八月十五日酉时生道光十二年壬辰二月二十五日辰时殁葬老屋上手巳山亥向兼丙壬 生子二 盛魁 盛怡 女一适谭友盛

长元四子 **显栋** 字国泰清乾隆四十九年甲辰六月十四日寅时生道光二十七年丁未四月二十七日巳时殁葬尹家山二排乙山辛向

配 **陈氏** 清嘉庆六年辛酉十一月初四日子时生咸丰三年癸丑九月初二日辰时殁葬尹家山头排右边辰山戌向 生子五 盛堂 盛玉 盛达 盛隆 盛远 女一适谭友谊

○惟盛达有传

长元五子 **显述** 字国武清乾隆五十一年丙午九月二十四日午时生同治三年甲子十月十八日亥时殁葬王冲丁山癸向兼午子

配 **苏氏** 清乾隆六十年乙卯八月初十日丑时生道光十九年己亥三月十八日寅时殁葬水口山乙山辛向 生子三 盛东 盛倜 盛佑 女一适李承维

长元六子 **显能** 字国安清乾隆五十四年己酉五月十七日亥时生同治七年戊辰十二月二十四日巳时殁葬榴山冲头排申山寅向

十九世

配 罗氏
荣后公女清嘉庆七年壬寅四月十一日寅时生光绪二十年甲午九月初九日申时殁葬榴山冲与夫合冢　生子二盛锡　盛钟　女二　长适从九品谢化南　次适黄泰

谟　赞曰　孺人主中馈丰俭适宜孝翁姑爱敬兼精纺绩勤内助至老毛年如初儿孙迪前光惟服本是课居贵族巾帷之长颐寿特臻处比邻姻姬之间和光叮邑迄今五代同堂其福荫兴清附生姻姪谢玉兰敬撰

长元七子 显禄
字国凤清乾隆五十六年辛亥九月十九日戌时生殁未详葬榴山冲

配 梁氏
清嘉庆五年庚午十二月十九日酉时生殁未详葬屋下手右边　生女一适主向显耕

继配 李氏
清嘉庆十六年辛未十二月初十日酉时生同治十二年癸酉十二月十六日酉时殁葬榴山冲申山寅向　生子三　盛交　盛维　盛億

长亨三子 显珍
字志元清乾隆四十七年壬寅十月十六日卯时生咸丰九年己未八月十七日亥时殁葬田冲二排丁山癸向

配 萧氏
清嘉庆五年庚申月二十八日辰时生道光二十七年丁未二月十四日午时殁葬水口山辰山戌向　生子三　盛飞　盛吉　盛祥

显服长子 盛发
字春生清嘉庆二十一年丙子五月七日七日寅时生同治十年辛未二月二十四日戌时殁葬田冲癸山丁向

配 谢氏
昌俭公之女清道光五年乙酉十生子三　光孝　光第　光志

字世清清嘉庆十一年丙寅九月时殁葬田冲二排右边癸山丁向

朝叙公之女清嘉庆十五年庚午日午时殁葬田冲二排左边丁山癸向　生子五　光惠　光亮　光玉　光远　光礼

字世云清嘉庆十九年甲戌十月初三日午时生光绪九年癸未四月初一日巳时殁葬田冲头排左边

清道光十二年壬辰四月二十二生子一　光情

字步云号叙程清嘉庆十六年辛十四日寅时殁葬教杨坪坐山左边朝峰神山

惟海公之女清嘉庆十八年癸酉六月二十二日申时生光绪二十三年丁酉二月初五日酉时殁葬田冲坐山左边　生子五　光会　光命　光合　光全　光含殇

字顺中清嘉庆二十年乙亥十二亥时殁葬槽头冲梓树岭丑山未向兼坤艮

隆华公之女清嘉庆二十四年己八日卯时殁葬教杨坪丑山未向　生子五　光芝　光松　光柏　光彦　光权

字拔奇清嘉庆二十三年戊寅正寅时殁葬月株山丙山壬向

显俊长子 盛皇
配 蔡氏
显俊次子 盛占
配 谢氏
显忠长子 盛弟
配 陈氏
显柱长子 盛和
配 谢氏
显柱次子 盛科

鄧氏六修族譜

卷二十　绍兴公房昌虎公派衍世系　一〇二

住花桥　公元二〇二二年

南陽堂

配
苏氏
积中公女清嘉庆十九年甲戌六月二十八日巳时生咸丰元年辛亥九月二十三日戌时殁葬槽头冲梓树岑丑山未向兼坤艮　生子一光清　女一适谢简渐

显柱三子
盛积
字文玲清嘉庆二十五年庚辰八月十三日辰时生光绪二十一年乙未正月十九日子时殁葬月株山左边丙山壬向

配
吴氏
清道光二年壬午七月十二日子时生光绪二十一年乙未正月二十三日巳时殁葬槽头冲梓树岑二排丑山未向

继配
黄氏
昌益公之女清道光十七年丁丑四月初六日寅时生光绪二十年丙午十月十六日巳时殁葬同夫山头排上丙山壬向　生子四　光宗　光祖　光辉　光耀

显柱四子
盛稔
字兆年清道光三年癸未十二月初十日辰时生光绪二十八年壬寅二月二十九日申时殁葬月株山头排右边丙山壬向

配
张氏
清道光七年壬午九月十九日申时殁葬槽头冲梓树崙丑山未向兼癸丁
生子二　光前　光后　女一适谭友

显柱五子
盛秩
字益序清道光六年丙戌三月初一日酉时生殁未详葬槽头冲梓树岭丑山未向

配
石氏
清道光二十二年壬寅十一月二十日寅时生殁未详葬教杨坪丑山未向
生子三　光旺　光汉　光灏　三女长适谭德义　次适钟吉叔　三适刘明芳

显杰长子
盛魁
字掄元清道光元年辛巳十二月三十日辰时生光绪十年甲申五月二十五日巳时殁葬排山冲坤山艮向

配
李氏
清道光十年庚寅十二月十四日子时生殁未详葬同夫山二排
生子二　光本　光生　女一　适杨添堂

显栋三子
盛达
字楚林清道光十四年甲午三月十七日巳时生光绪二十九年癸卯三月二十日酉时殁葬田冲左边头排上丁山癸向

配
梁氏
鼎源公之女清道光二十一年辛丑十一月二十九日亥时生光绪二十四年戊戌四月初三日卯时殁葬同夫山头排同夫山　生子三　光瑶　光珍　光赞

显述长子
盛车
清嘉庆二十二年丁丑七月初二日亥时生道光二十七年丁未十月二十一日申时殁葬号亏西弓城县白岭罗铁桥谢家屋后右边里

配
刘氏
嘉庆二十一年丙子三月初三日酉时生殁未详葬田冲丁山癸向　生子三　光就　光有　光兴

显述三子
盛佑
清道光十四年甲午三月初七日子时生光绪十六年庚寅八月初十日寅时殁葬田冲癸山丁向

配
谭氏
清道光十一年庚子十二月十二日丑时生
生子五光灿　光派　光富　光贵　光怀　出入沙门氏改适

显能长子
盛锡
字积川号伯圭清道光七年丁亥二月十六日午时生光绪二十八年壬寅十月初六日辰时殁葬榴山冲二排上甲山寅向

配
何氏
居乙公之女清道光四年甲申七月初六日子时生民国元年壬子十二月初五日辰时殁葬同夫山同向　生子四　光长　光发　光其　光祥　女一适梁

显能次子
盛钟
字毓川清道光十五年乙未十二月十三日戌时生民国六年丁巳十月初八日卯时殁葬教场坪三排上丑山未向

配
王氏
育诗公之女道光十七年丁酉十月二十七日子时生光绪三十一年乙巳六月二十三日戌时殁葬榴山田冲排上申山寅向　生子四　光华　光表　光鼎　光鼐　女一适

谢裔规光鼐殇

显禄长子 **盛交** 清道光十四年甲午二月初五日辰时生殁葬未详

配 **谢氏** 庭喜公之女清道光十五年乙未十一月十一日子时生光绪十五年己丑十月二十五日巳时殁葬榴山冲坤山艮向兼申寅 生子一 光聪 女一适梁鼎瑶

显禄次子 **盛维** 清道光二十年庚子八月二十日子时生光绪甲申十二月十五日卯时殁葬榴山冲坤山艮向

配 **谭氏** 友燕公女清道光二十五年乙巳四月三十日戌时生殁未详葬同夫山 生子四 光称 光裘 光季 光贤 女一〇光贤殇

显禄三子 **盛亿** 清道光二十五年乙巳九月初九日申时生殁葬未详

配 **谢氏** 清道光二十七年丁未十一月二十二日申时生 生子三 光金 光馀 光仲 光馀出家〇氏改嫁

显珍长子 **盛兆** 字克积清嘉庆三十五年庚辰十一月初一日午时生光绪五年己卯二月二十二日辰时殁葬田冲

配 **谢氏** 光情公之女清道光元年辛巳二月十六日子时生光绪十三年丁亥正月初七日寅时殁葬尹家山 生子三 光泽 光治 光海 女一适谭

显珍次子 **盛吉** 字克勤清道光八年戊子五月十五日子时生光绪十七年辛卯七月初一日巳时殁葬田冲丁山癸向兼午子

配 **罗氏** 秦璋公女清道光十三年癸巳十二月十一日丑时生殁未详葬田冲 生子五 光庆 光喜 光寅 光梅 光林 女一适谭德莊〇光林殇

显珍三子 **盛祥** 字克俭清道光十七年丁酉十月二十二日亥时生光绪二十六年庚子十月十二日辰时殁葬教场坪丑山未向

配 **梁氏** 崇岳公女清道光十九年己亥六月二十五日午时生光绪二十八年壬寅八月二十二日申时殁葬同夫山 生子三 光镜 光钦 光镛

二十世

盛皇三子 **光玉** 字悦 清道光二十二年壬寅九月十六日丑时生光绪三十三年丁未十二月初九日寅时殁葬教场坪

配 **阳氏** 昌兴公之女清道光二十六年丙午十二月十三日子时生民国十一年壬戌三月初 日辰时殁葬教场坪 生子四 南实 南顺 南家 南财 女二 长适刘光淋 次适谢裔缵

盛弟长子 **光会** 号归极字范卿清道光十三年癸巳十一月初一日子时生宣统三年辛亥七月二十日巳时殁葬教场坪中峦头乾山巽向兼戌寅

配 **陈氏** 文浩公女清道光十五年乙未三月二十五日戌时生光绪八年壬午十二月初十日戌时殁葬教场坪坐山左边朝峰神山 生子二 南观 南觏

盛弟三子 **光合** 字太和号乾钦清道光二十二年壬寅九月三十日巳时生民国十年辛酉七月十七日巳时殁葬教场坪拜台下

配　**谢氏**

裔嶌公女咸丰五年乙卯十月十三日子时生
生子三　南善　南续　南绪　女二　长适谢铎山　次适廖正详〇南善殇
字如山号茂之清道光二十二年壬寅十月初六日申时生光绪三十一年乙巳五月十三日申时殁葬槽头冲头排上右边丑山未向兼艮坤
逢寿公女清道光三十年庚戌七月十九日子时生光绪十三年丁亥正月二十一日戌时殁葬月株山丙山寅向　生子六　南讹　南陔　南英　南国　南亩　南吕
〇南英南吕殇

盛和次子　**光松**

盛和三子　**光柏**

字香山清道光二十五年乙巳八月十八日午时生民国四年乙卯五月二十一日戌时殁葬教场坪丑山未向
运略公之女清咸丰四年甲寅正月二十三日戌时生民国十一年壬戌十二月二十二日酉时殁葬月株山头排上左边丙山壬向　生子二　南仲　南喜　女二　长适次适谭

配　**黄氏**

盛科长子　**光清**

字白泉清道光二十五年乙巳四月十一日巳时生光绪三十三年丁未四月十一日辰时殁葬月株山头排上右边丙山壬向
先芳公之女清咸丰二年壬子九月二十五日戌时生民国十九年庚午六月初五日辰时殁葬教场坪癸山丁向　生子五　南定　南宦　南官　南宇　南运　女一适李敦栋之子叙瑶

配　**李氏**

盛秩长子　**光旺**

字风腾清同治元年壬戌九月十八日午时生光绪十二年丙戌七月初六日巳时殁葬教场坪丑山未向
吉阔公之女清咸丰八年戊午五月二十八日亥时生民国二十四年乙亥正月十五日巳时殁葬安邑兰田下手茶园坪岑上梁姓屋后左边兴改适夫梁治傳冈甲山庚向　生子二南适　南茂　女一适谢承权

配　**钟氏**

盛稔次子　**光后**

字宝球号劲馀清同治二年癸亥七月初七日酉时生民国九年庚申正月初十日未时殁葬教场坪乾山巽向
安蒞公女清光绪三年丁丑九月二十三日戌时生　生子三　南灿　南佩　南惠

配　**谢氏**

盛怡次子　**光道**

字达五号昇世清咸丰八年戊午二月十五日寅时生民国十年辛酉八月十六日卯时殁葬榴山冲二排上
节恕公女清同治元年壬戌三月初二日戌时生　生子一　南堂　女一适谭德瑞南堂外出河南地区未详未参加修谱

配　**萧氏**

盛达次子　**光珍**

字子南清光绪五年己卯四月初十日未时生殁未详
安邑治檀公之女清光绪十四年戊子四月初六日巳时生民国十三年辛未九月二十八日午时殁葬教场坪艮山坤向　生子四　南谓　南诗　南读　南诗幼入沙门

配　**梁氏**

盛达三子　**光瓒**

字子福清光绪十年甲申正月初三日辰时生民国十年辛酉殁于长沙葬湖南义山

配　梁氏

安邑治平公之女清光绪十七年庚寅二月初六日卯时生民国十七年戊辰六月殁葬教场坪　生子一　南词出外邵阳万家因本次殁葬到未参加修谱

盛车三子　光兴

字顺高清道光二十六年丙子九月初九日亥时生光绪二十六年辛丑八月初三日亥时殁葬田冲下手丁山癸向

配　谢氏

显伦公女清咸丰七年丁巳四月十五日子时生民国十七年戊辰十二月二十二日辰时殁葬教场坪丑山未向　生子四　南协　南哲　南德　南亿〇南德殇　女三　长适谢承榜　次适谢承祚　三适谭孝柏

盛右长子　光派

字海清同治元年壬戌十二月二十二日亥时生殁葬未详

配　萧氏

灿木公女清光绪元年乙丑四月初三日辰时生殁葬未详　生子三　南长　南湘　南谋　女二　长适刘启长　次适肖中定

盛锡长子　光长

字正伦号惟善清道光二十四年甲辰十月二十九日申时生民国三年甲寅九月二十四日巳时殁葬教场坪

配　李氏

笃汉公女闺字申娘清道光二十一年辛丑十二月十六日申时生民国三年甲寅六月十七日亥时殁葬榴山冲二排上申山寅向　生子四　南汲　南溟　南润　南浸　女一适谢承悦

盛锡三子　光其

字坤伦号桂轩清咸丰五年乙卯八月十六日子时生光绪二十七年辛丑六月十六日巳时殁葬榴山冲三排上申山寅向

配　杨氏

祖素公女字救贞清同治二年癸亥七月十五日寅时生光绪二十八年壬寅六月十五日辰时殁葬榴山冲三排申山寅向　生子二　南润　南浦

盛锡四子　光详

字书伦号福卿清咸丰十年庚申六月初一日申时生民国二十五年丙子二月二十一日子时殁葬教场坪壬山丙向兼亥巳山向

配　欧阳氏

添康公女闺字恰娘清同治七年戊辰八月十八日卯时生民国二十五年丙子二月十五日酉时殁葬屋后上手水口山三排乙山辛向　生子四　南洽　南溪　南涣　南潼　女一适肖渐倘南〇洽殇

盛钟长子　光华

字復旦清咸丰十年庚申十二月二十一日子时生光绪二十六年庚子十月十六日卯时殁葬檀山冲三排申山寅向

配　李氏

承儒公女闺字晚秀清同治九年庚午九月初三日午时生殁葬未详　生子三　南浹　南洲　南潮　南浹字化周庚寅四月二十二日午时生殁未详〇南潮生殁未详葬大冲苏家屋后氏改嫁

盛钟次子　光表

字赞尧清同治五年丙寅十二月初四日巳时生民国十六年丁卯正月十八日丑时殁葬教场冲

配　刘氏

盛望公之女闺字顺娘清同治六年丁卯五月十一日辰时生殁葬未详　生女三　长适谭德春　次适谢承林　三知谢裔枫

盛钟三子　光鼎

字重如号树卿清同治八年己巳九月二十八日戌时生殁葬未详

配 **梁氏**

附贡生羽鸿之女闺字雪英清同治十一年壬申十二月十八日辰时生殁葬未详

生子二 南滔 南湖 女一适李承悌

盛文长子 **光聪**

字道容清咸丰七年丁巳正月初三日戌时生民国八年己未五月十二日午时殁

葬榴山冲

配 **李氏**

承乾公之女清咸丰十一年辛酉正月二十日酉时生

生子三 南礼 南智 南信

盛惟次子 **光裘**

字曳轻清同治九年己巳八月二十六日亥时生殁未详

配 **谭氏**

太学生儒古公之女清同治九年庚午九月二十二日午时生

生子二 南武 南推

盛惟三子 **光金**

字刚秉清同治九年庚午十月初三日亥时生民国二十五年丙子八月二十一日

亥时殁葬教场坪乾山巽向

配 **廖氏**

清光绪十一年乙酉二月十九日戌时生殁葬未详

生子四 南圃 南芝 南福 南遂 女一适谭

盛兆长子 **光泽**

字洞庭清道光二十一年辛丑十二月二十日申时生殁未详葬瓦亭子义山

配 **辜氏**

朝清公之女清道光二十六年丙午十月二十日申时生殁未详葬同夫山

生子三 南书 南萱 南萁

盛吉次子 **光喜**

字盈庭清咸丰五年乙卯十一月十六日卯时生民国十一年壬戌九月二十七日

亥时殁葬教场坪丑山未向

配 **李氏**

承财公女清同治二年癸亥三月十六日亥时生殁葬未详

生子一 南田 女三 长适朱 次适谭 三适刘

昌虎公五世孙

光玉公派下图

昌虎 — 长发 — 显俊 — 盛皇 — 光玉

廿一世 南室 南顺 南家 南财

廿二世 阳意

廿三世 宏彪

廿四世 翼向 翼明 翼清

廿五世 赞辉 赞明 赞清

鄧氏六修族譜

昌虎公房光玉公派衍世系

卷二十

住花桥

公元二〇二二年

南陽堂

廿一世

光玉四子 南財

光緒十三年丁亥十二月初八日生乙亥七月初二日殁葬田冲

配 謝氏

光緒二十一年乙未六月初六日生公元一九六三年癸卯六月初八日戌時殁葬井家冲　生子一　阳意

廿二世

南財長子 阳意

字又卿民国四年乙卯七月初二日辰時生公元一九七八年戊午八月十八日殁葬锡矿山南矿公墓山子山午向

配 謝氏

大坪安谣君女民国八年己未八月二十二日辰時生公元二〇〇九年己丑十月二日丑時殁葬花桥乾山巽向　生子一　宏彪

廿三世

阳意長子 宏彪

字华文又名宏标公元一九三七年丁酉十一月二十一日辰時生公元一九

配 譚氏

字佳清公元一九四一年辛巳十月二十四日生公元一九七七年丁巳六月二十一日巳時殁葬锡矿山瓜洛村丑山未向　生子三　翼向　翼明　翼清　女二　长女文利　次女文卫

廿四世

宏彪長子 翼向

字大向公元一九六二年壬寅十一月十八日亥時生

配 姜氏

字凤英公元一九六二年壬寅十一月十八日亥時生子一　赞辉

宏彪次子 翼明

字二向公元一九六六年丙午闰三月十五日子時生

配 彭氏

字志红公元一九七二年壬子三月二十日戌時生子一赞强　女一紫佳

宏彪三子 翼清

字继清公元一九七五年乙卯九月十一日亥時生

配 李氏

字艳萍公元一九七七年丁巳九月二十八日辰時生女一青艳

廿五世

翼向長子 赞辉

字辉公元一九八七年丁卯九月初五日亥時生

配

长翼子明	赞弘	字紫强公元二〇〇七年丁亥正月十七日巳时生
配		
长翼女清	赞艳	字青艳公元二〇〇二年壬午九月十七日未时生
配		

鄧氏六修族譜

卷二十 住花桥 昌虎公房光玉公派衍世系 公元二〇二二年 一〇八

南陽堂

五世孙公昌虎世

光公公派下图

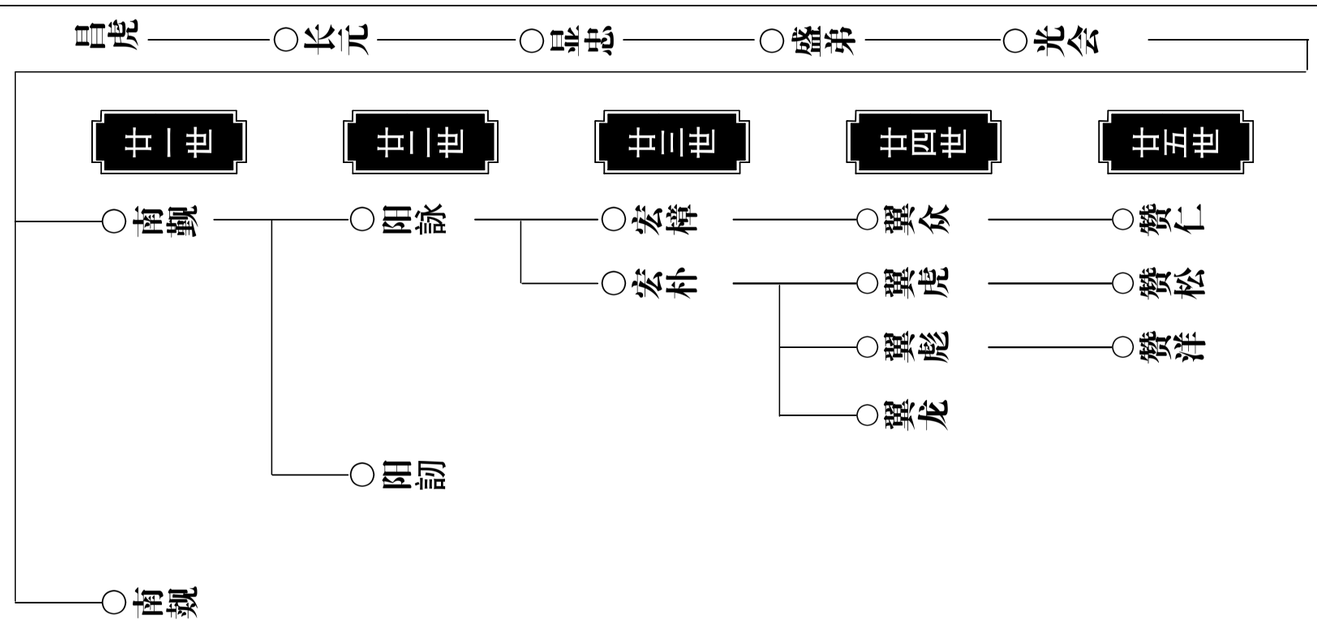

廿一世

光会 长子 **南覲**

字锡龄号表侯邑庠生清咸丰一年庚申十二月初一日辰时生民国十六年丁卯六月十六日卯时殁葬马蹄山亥山巳向
原定公女殁葬未详

配 **陈氏**

继配 **梁氏**

笑仙公之女清咸丰十年庚申五月十一日亥时生民国十三年甲子三月十九日卯时殁葬同夫山同向　生子二　阳詠　阳訒　女三　长女适监生谢裕原之子　次适安邑监生梁陞階之子　三适梁经远长子阳訒殇

光会 次子 **南覜**

字腾芳清光绪二年丙子十月十五日亥时生殁未详葬教场坪

廿二世

南覲 长子 **阳詠**

字凤仪号次益清光绪十五年己丑九月二十九日亥时生公元一九五六年丙申五月十六日亥时殁葬马山蹄山亥山巳向
能芳公之女生殁未详葬屋下手

配 **陈氏**

继配 **李氏**

敦吉公之女清光绪二十六年庚子九月二十七日卯时生
生子二　宏樟　宏朴　女四　长适安化梁焱　次适安化樑学兰　三女适新邵

廿三世

阳詠 长子 **宏樟**

字礼藩民国十五年丙寅十一月亥时生殁未详葬南县

配 **赵氏**

字保连湘南姜车殁葬未详
生女一　益众

继配 **彭氏**

闺字志光辉公元一九四一年辛巳五月二十八日亥时生
生女三　长女彭冰　次女邓青　三女邓纯

阳詠 次子 **宏朴**

字礼湘民国十五年丙寅十月二十一日亥时生公元二〇〇七年五月二十三日申时殁葬马蹄山壬山丙向

配 **谢氏**

字辆贞显实公之女公元一九四〇年庚辰四月二十九日子时生
生子三　益虎　益彪　益龙　女四　长女小林适新邵罗烈华　次女小清适新邵刘洪武　三女美林适涟源梁子军　四女小忠适新化唐星星

廿四世

宏樟 长女 **翼众**

字益众公元一九五七年丁酉五月十六日戌时生
生子一　赞仁

邓氏六修族譜

昌虎公房光会公派衍世系

住花桥

卷二十

公元二〇二二年

一一〇

南陽堂

廿五世

宏朴长子	宏朴次子	宏朴三子	翼众长子	翼虎长子	翼彪长子
翼虎	翼彪	翼龙	赞仁	赞松	赞洋
配	配	配	配		配
梁氏	刘氏		欧阳氏		
字细珍涟源梁伯兰君之女公元一九六四年甲辰四月二十二日子时生 生子一　赞松　女一邓秀	字小梅邵阳县刘让国君之女公元一九七二年壬子十二月三十日亥时生 生子一　赞洋	字卫平公元一九七五年乙卯二月二十七日生殁未详	字杰仁公元一九八三年癸亥六月十一日寅时生　大学文化	字帅公元一九八六年丙辰三月二十五日酉时生大学文化业于长沙涉外学院	字澍公元二〇〇〇年庚辰五月初二日午时生

字建平公元一九六二年壬寅十二月初一日午时生

字乐平公元一九六五年乙巳十一月十九日亥时生大专文化湖南财经学院

字琼公元一九八四年甲子十月二十八日卯时生

昌虎公五世孙

光合公派下图

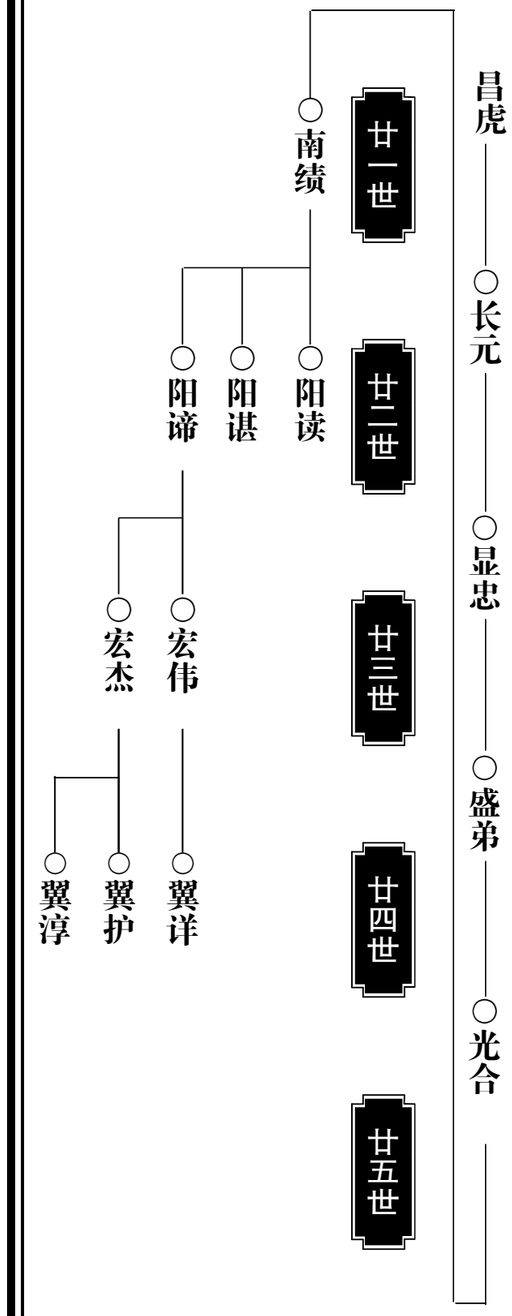

廿一世

光合次子 **南绩**
字运行清光绪七年辛巳八月十八日酉时生公元一九五一年辛卯四月十二日辰时殁葬田冲坐南朝北向

配 **谭氏**
安邑孝创公长女清光绪二十六年庚子四月初四日午时生殁葬未详
生子三 阳读 阳谌 阳谛 女一适梁益顺公元一九六四年甲辰十月二十日亥时殁葬并家冲坐西朝东向

廿二世

南绩长子 **阳读**
字书田民国十年辛酉五月十六日午时生公元一九九一年辛未正月二十二日亥时殁葬田冲坐南朝北向

南绩次子 **阳谛**
字福田民国十八年己巳三月初十日巳时生公元二〇一四年十二月十八日辰时殁葬弯洪土坐北朝南

配 **陈氏**
闺字仁姣公元一九四三年癸未五月二十五日卯时生
生子二 宏伟 宏杰 四女长女谭显长 次女适熊文科 三女碧文 四结文

廿三世

阳帝长子 **宏伟**
字文公元一九六五年乙巳二月初一日酉时生 邵阳兽医学校毕业

配 **吴氏**
闺字秋云公元一九六七年戊申八月十三日戌时生
生子一翼祥 女一 二毛

继配 **李氏**
闺字嘉梅公元一九七三年癸丑十二月二十九日生
生女一 邓灵

阳帝次子 **宏杰**
字杰文公元一九七五年乙卯六月十六日酉时生

配 **刘氏**
字爱桂公元一九八〇年庚申八月二十五日巳时生
生子二 翼护 翼淳

廿四世

宏伟长子 **翼祥**
字小详公元一九八九年丁未九月十八日辰时生

配 **李氏**
公元一九八九年己巳十二月二十七日生
生女一紫舒

宏杰长子 **翼护**
公元二〇〇七年丁亥十月二十日申时生

配

宏杰次子 **翼淳**
公元二〇一二年壬辰十二月十二日午时生

配

昌虎公五世孙 光松公派下图

昌虎——○长元——○显柱——○盛和——○光松

廿一世
- ○南讹
- ○南陔
- ○南英
- ○南国
- ○南亩
- ○南吕

廿二世
- ○阳隆
- ○阳华 外去地址未详

廿三世
- ○宏 外去地址未详

廿四世

廿五世

昌虎公
五世孙

光柏公派下图

昌虎——○长元——○显柱——○盛和——○光柏

廿一世

○南仲

廿二世

○南喜

○阳梧　外出未归

○阳领

廿三世

○宏升

○翼飞

○翼军

廿四世

○赞璞

廿五世

廿一世

光柏 次子 **南喜**

字补云清光绪十三年丁亥四月初二日未时生民国二十三年癸酉六月二十六日子时殁葬教场坪癸山丁向

配 **谢氏**

承明公之女清光绪二十年甲午八月十六日子时生公元一九五七年丁酉五月十八日未时殁葬槽头冲上顶左侧丑山未向　生子二　阳梧　阳岭　女一作英适谢原阡

廿二世

南喜 长子 **阳梧**

字云庭民国三年甲寅九月二十七日子时生国民党抓去广西修铁路外出未归

配 **李氏**

叙时公女民国五年丙辰九月十六日亥时生后改嫁生殁未详　生女一武笑民国二十九年庚辰六月十四日酉时生公元二〇〇一年辛巳四月十三日巳时殁葬太最坟山坐西朝东

南喜 次子 **阳领**

公元一九一九年庚申九月十二日申时生公元一九七五年乙卯十一月二十日寅时殁葬槽头冲上顶左上边丑山未向

配 **葛氏**

字阳清双峰葛府公之女公元一九三三年癸酉九月初十日巳时生公元二〇一二年壬午六月十二日卯时殁葬长沙金盆岭革命烈士陵园息园区　生子一　宏升女一幼婴送人出向未详

廿三世

阳领 长子 **宏升**

字民社公元一九五三年癸巳六月二十七日申时生公元二〇二一年辛丑农历十一月初七日未时殁寿六十九岁葬祖山丑山未向兼艮

配 **谢氏**

字云姣谢公嗣税之三女公元一九五三年癸巳九月二十三日巳时生公元一九九三年癸酉十一月十八日戌时殁葬槽头冲上顶二排左边公墓下丑山未向

生子二　翼飞　翼军

继配 **曹氏**

字有珍益阳龙光桥镇同心桥曹公之女公元一九六四年十月三十一日生

廿四世

宏升长子 **翼飞**

公元一九七六年丙辰十二月初六日卯时生

配 **章氏**

字燕锋江西省南昌市南昌县黄马乡章公新权女公元一九七六年丙辰十月十六日卯时生

生女一　瑾涵公元二〇〇九年三月初四日巳时生

翼军

公元一九八一年辛酉七月初四日巳时生

宏升次子

配 **彭氏**

闺字萍杨家滩彭公全清之女公元一九八〇年己未十月十四日生

生子一　赞璞　女一　嘉怡公元二〇〇二年壬午十月二十七日未时生

字勇梅邵阳县岩口铺油草村丁公详清之女公元一九八二年壬戌八月十八日未时生

生女一锦璇公元二〇一二年壬辰二月初九日亥时生

继配 **丁氏**

廿五世

翼军长子 **赞璞**

字璞公元二〇〇六年丙戌三月初八日辰时生

配

昌虎公五世孙

光清公派下图

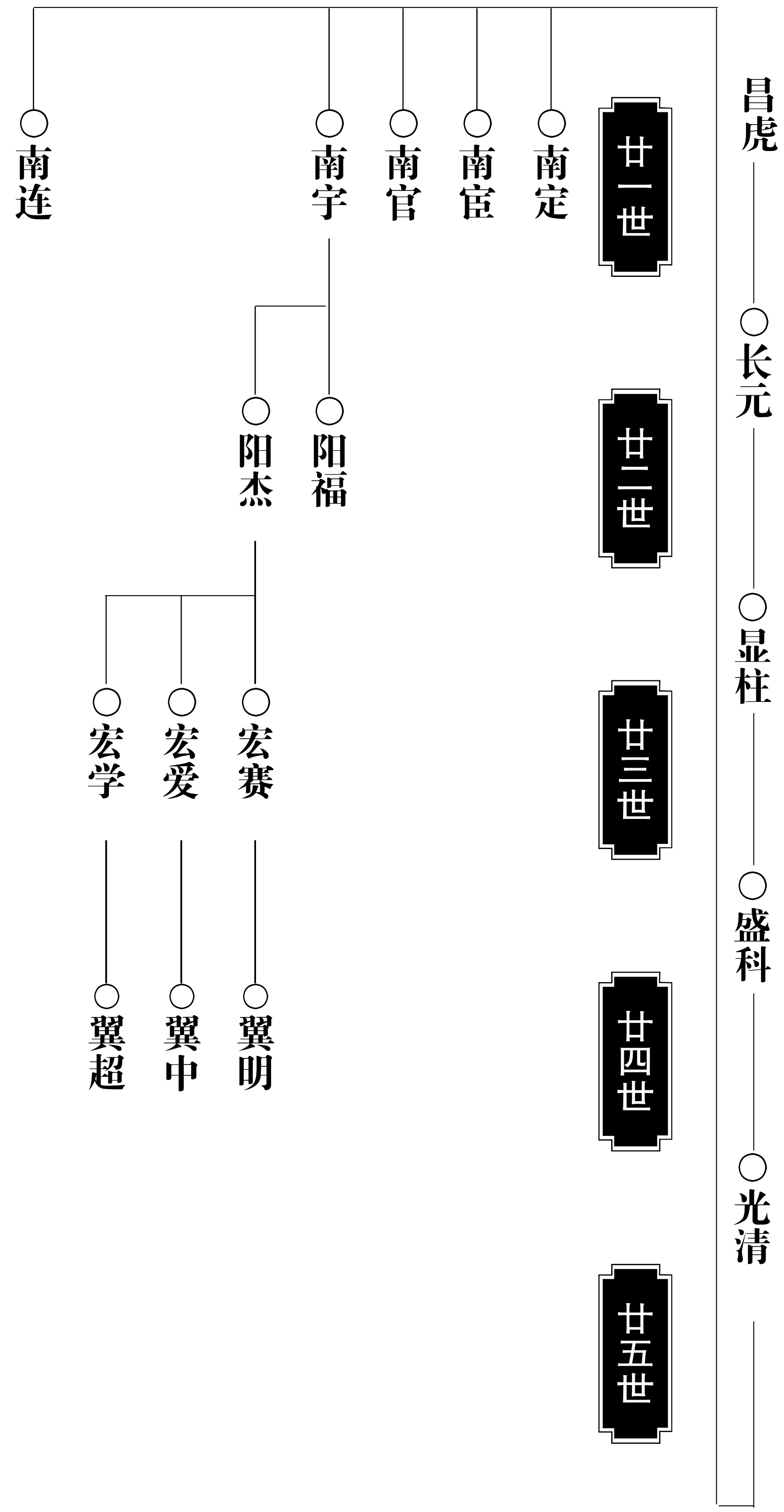

廿一世

光清四子 **南宇**

字仰观清光绪十三年丁亥八月初八日午时生公元一九五八年戊戌十月初四日殁葬槽头冲左上手丑山未向

配 **李氏**

周头叙明公之女清光绪十三年甲辰九月二十五日亥时生公元一九八四年甲子八月初一日殁葬夫山左凸上丑山未向 生子二 阳福 阳杰 〇阳福殇 四女长女头秀适刘 次女谷香适谢 三女领秀适蒋 四对秀适张

廿二世

南宇长子 **阳杰**

字桂清公元一九四四年甲申十二月初九日午时生

配 **张氏**

字姣娥涟源马头富红村张公良绵之女公元一九四五年乙酉六月二十九日巳时生 生子三 赛文 爱文 学文 女二 长女喜文一九七〇年庚戌十一月二十八日卯时生适龙光村谢福初 次女秀文一九七三年癸丑七月二十二日卯时生适涟源桥头河张府梦良

廿三世

阳杰长子 **宏赛**

字赛文公元一九六四年甲辰六月十九日午时生

配 **李氏** 字永红北京李唤品公之女公元一九六四年三月十八日生
生子一 烨明

阳杰次子 **宏爱** 字爱文公元一九六八年戊申十月十四日丑时生

配 **钟氏** 字珏亮又名晓兰花桥钟公治梅之女公元一九六九年己酉九月十六日子时生
生子一 烨中 女一烨华公元二〇〇五年十二月二十九日午时生

阳杰三子 **宏学** 字学文公元一九七五年乙卯八月初七日卯时生

配 **刘氏** 字潮军三尖刘公正清女公元一九七七年丁巳正月十一日辰时生
生子一 睿超

廿四世

宏赛长子 **翼明** 字烨明又名启明公元一九九二年壬申五月初四日午时生

配

宏爱长子 **翼中** 字烨中公元一九九五年乙亥八月二十一日亥时生

配

宏学长子 **翼超** 字睿超公元二〇〇一年辛巳十二月二十六日酉时生

配

昌虎公
五世孙

光后公派下图

昌虎——○长元——○显柱——○盛稔——○光后

○南灿
○南佩
○南惠
○宏国
○翼明

廿一世 廿二世 廿三世 廿四世 廿五世

鄧氏六修族譜

卷二十 昌虎公房光后公派衍世系 一一七

住花桥 公元二〇二二年

南陽堂

廿一世

光后长子 **南灿** 字海梧清光绪二十九年癸卯七月十一日卯时生民国七年戊午七月二十五日申时殁葬教场坪癸山丁向

光后次子 **南佩** 字旭臣清光绪三十二年丙午七月初八日巳时生丁卯十一月十七日殁葬槽头冲坐北朝南向

配 **梁氏** 安邑学寿公女清宣统二年庚戌十一月十七日申时生殁未详葬同夫山顶上坐北朝南 生子一七英适三甲梁伦集

光后三子 **南惠** 字凤初宣统三年辛亥三月初五日卯时生殁葬未详

配 **梁氏** 安邑学银公女民国十三年甲子五月二十六日申时生改嫁殁葬未详

廿二世

南佩长子 **阳建** 公元一九三九年己卯十月十九日辰时生公元一九七九年己未八月三十日戌时殁葬槽头冲坐北朝南向

配 **黄氏** 字桃英涟源财溪黄公云银之女公元一九四七年丁亥正月初七日未时生 生子一 国鸿 女二 长女冬梅一九七二年壬子十月初九日寅时生适涟源三甲乡长江村肖府化宗 次女细梅一九七六年丙辰三月十九日申时生适涟源三甲乡六甲村梁府承仕

廿三世

阳建长子 **宏国** 字国红公元一九六九年己酉九月二十一日辰时生

配 **肖氏** 字孟连涟源桥头河仙洞张静 大木村肖公子兰之女公元一九七四年六月二十九日辰时生 生子一 翼锴 女一翼芩二〇一四年甲午九月初十日巳时生

廿四世

宏国长子

翼锴

公元一九九八年戊寅九月二十八日巳时生

配

昌虎公五世孙

光旺公派下图

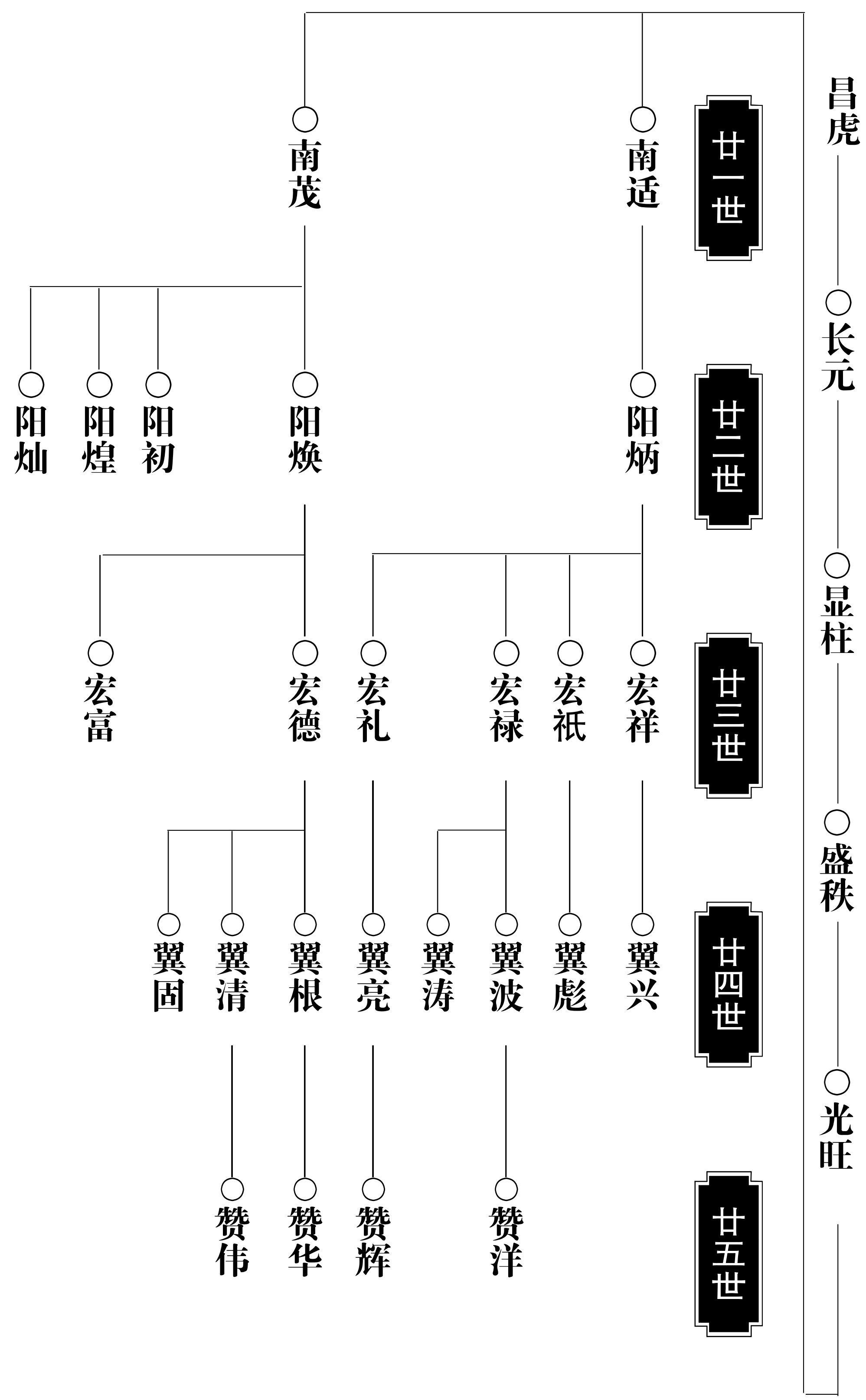

鄧氏六修族譜

卷二十　昌虎公房光旺公派衍世系　一一九

住花桥

公元二〇二二年

廿一世

光旺 长子 **南适**

字康庭清光绪四年戊寅三月二十日子时生公元一九六　年十月初十日巳时
殁葬庙背后坐北朝南向

配 **刘氏**

启田公之女清光绪十四年戊子十二月十二日寅时生公元一九六五年丙申十
二月十一日酉时殁葬猴子岭枫树山乾山巽向　生子一　阳炳　女四　长全秀适
万　次女和秀适廖　三女英秀适廖　四女六秀

光旺 次子 **南茂**

字仪庭清光绪十二年丙戌正月二十九日丑时生民国二十五年丙子九月初六
日未时殁葬安化兰田下手猴子岭乾山巽向

配 **谭氏**

承时公女清光绪二十年甲午正月初六日卯时生殁未详葬杨子岭乾山巽向
生子二　阳焕　阳初　女一适谭

继配 **殷氏**

泰和公女清光绪十九年癸巳五月二十一日酉时生殁葬未详
生子二　阳煌　阳灿

廿二世

南适 长子 **阳炳**

字云初民国十六年丁卯十月二十九日辰时生公元二〇一八年戊戌十二月十
八日寅时殁葬槽头冲坐北朝南
岛石顺富公之女民国十七年戊辰七月初九日巳时生

配 **谭氏**

生子四　宏祥　宏禄　宏礼　女二长女稀林适王志林　次女竹林一九七〇
年庚戌八月初六日子时生民国十三年甲子九月二十五日戌时殁葬兰田桐子坪
顺广公之女闺字丁香民国六年丁巳七月初七日辰时生
生子二　宏德　宏富　女四　长女美丽适张友昂　次女永利适封涛初　三女满利
适美国卡文　四女胜利适毛石良　五女细利适李中元

南茂 次子 **阳焕**

字海初清宣统三年辛亥八月二十日辰时生公元一九九五年乙亥闰八月十七
日未时殁葬槽头冲坐北朝南向
承权公之女清宣统二年庚戌八月初六日子时生民国十三年甲子九月二十五
日戌时殁葬兰田桐子坪

配 **谢氏**

顺广公之女闺字丁香民国六年丁巳七月初七日辰时生
生子二　宏德　宏富　女四　长女美丽适张友昂　次女永利适封涛初　三女满利
适美国卡文　四女胜利适毛石良　五女细利适李中元

继配 **谭氏**

字初又名阳初民国十八年己巳十一月二十日子时生公元二〇〇一年正月十
公元一九四〇年庚午十月十五日酉时生公元一九七六年八月二十二日申时
殁葬杉树界　生女二　长女喜莲　次女红建适肖

南茂 次子 **阳煌**

字初又名阳初民国十八年己巳十一月二十日子时生公元二〇〇一年正月十
日未时殁葬长沙

配 **肖氏**

公元一九四〇年庚午十月十五日酉时生公元一九七六年八月二十二日申时
殁葬杉树界　生女二　长女喜莲　次女红建适肖

廿三世

阳炳 长子 **宏祥**

字从桂公元一九四八年戊子十月十九日申时生
生子一　翼鑫　女二　长女燕辉一九七一年辛亥十月二十四日未时生　次女艳红

配 **谭氏**

公元一九四八年戊子四月二十七日午时生

一九七七年丁巳三月十四日巳时生适童府慢林

宏祇 阳炳次子
公元一九五三年壬辰三月十二日酉时生公元一九八九年己巳十月二十二日寅时殁葬坪石山向未详

刘氏 配
刘府公女公元一九五三年癸巳十二月二十九日申时生
生子一 翼虎 女一燕姣

宏禄 阳炳三子
字锡元公元一九五五年乙未八月二十七日己时生

梁氏 配
裕祥公之女公元一九五六年丙申三月初三日卯时生
生子二 翼波 翼涛 女一 小丹一九八一年辛酉十一月二十九日午时生适娄底罗府培峰

宏礼 阳炳四子
字寿元公元一九五八年戊戌八月初九日申时生

谭氏 配
字特娥涟源洪兴村谭公周佑之女公元一九五八年戊戌九月二十五日申时生
生子一 翼亮 女一 邓明一九八六年丙寅十月二十八日酉时生适吴大圣

宏德 阳焕长子
公元一九三五年乙亥十月二十八日午时生公元二〇〇六年丙戌闰七月二十四日亥时殁葬槽头冲坐北朝南向

胡氏 配
字响秀涟源承梅冲胡公承适之女公元一九三七年丁酉五月二十六日生
生子三 翼根 翼清 翼固 女一文艳

宏富 阳焕次子
公元一九四〇年庚寅十一月初十日午时生公元一九七九年己未二月初四日师级自卫还击战牺牲越南时辰不详

李氏 配
李府公女细香公元一九四四年甲申六月十四日亥时生
生女三 长女爱武一九六八年戊申四月十六日生适钟声 次女朝辉一九七〇年庚戌十二月二十二日生适曾令权 三女向群公元一九七四年甲寅八月二十九日生适黄冠华

廿四世

翼鑫 宏祥长子
原翼兴公元一九七三年癸丑九月二十五日未时生

布氏 配
字桂环公元一九七四年甲寅六月初九日寅时生
生女二 长女邓佳二〇〇一年辛巳闰四月十三日巳时生 次女邓睿二〇一四年甲午八月二十日寅时生

翼波 宏禄长子
公元一九八五年乙丑十一月初九日戌时生 兴华大学

肖氏 配
闺字肖彤公元一九九〇年庚午六月十四日卯时生
生子一 博洋 女一悦涵二〇一八年戊戌二月二十七日酉时生

翼涛 宏禄次子
公元一九九六年丙子十月初三日卯时生 湘潭大学

廿五世

宏礼长子 **翼亮** 公元一九八五年乙丑二月二十日巳时生 中南大学研究生

配 **熊氏** 字云公元一九八六年丙寅八月初九日未时生 生子一 赞辉

宏德长子 **翼根** 公元一九六三年癸卯八月十五日子时生

配 **易氏** 易府公之女公元一九六三年癸卯正月初一日申时生 生子一 赞华 女一小葵公元一九九〇年庚午八月二十六日卯时生

宏德次子 **翼清** 公元一九六五年乙巳四月二十一日申时生

配 **谭氏** 毛坪良溪谭府公女公元一九六五年乙巳八月初八日戌时生 生子一 赞伟 女一藜一九九〇年庚午六月二十二日卯时生

宏德三子 **翼固** 字国又名翼国公元一九七〇年庚戌正月二十八日卯时生

翼波长子 **赞洋** 字博洋公元二〇一五年乙未二月二十七日申时生

翼亮长子 **赞辉** 字云茁公元二〇一五年乙未二月三十日酉时生

翼根长子 **赞华** 公元一九八六年丁卯十二月十六日卯时生

配 **梁氏** 字丽芬涟源市罗家殿邓公光荣之女公元一九八九年己巳十月初八日亥时生

翼清长子 **赞伟** 公元一九八八年戊辰八月十二日丑时生 湖南大学

配 **张氏** 字凤莲广东省六名市高州市张金水之女公元一九九一年辛未九月初十日申时生 生子一 瑾瑜

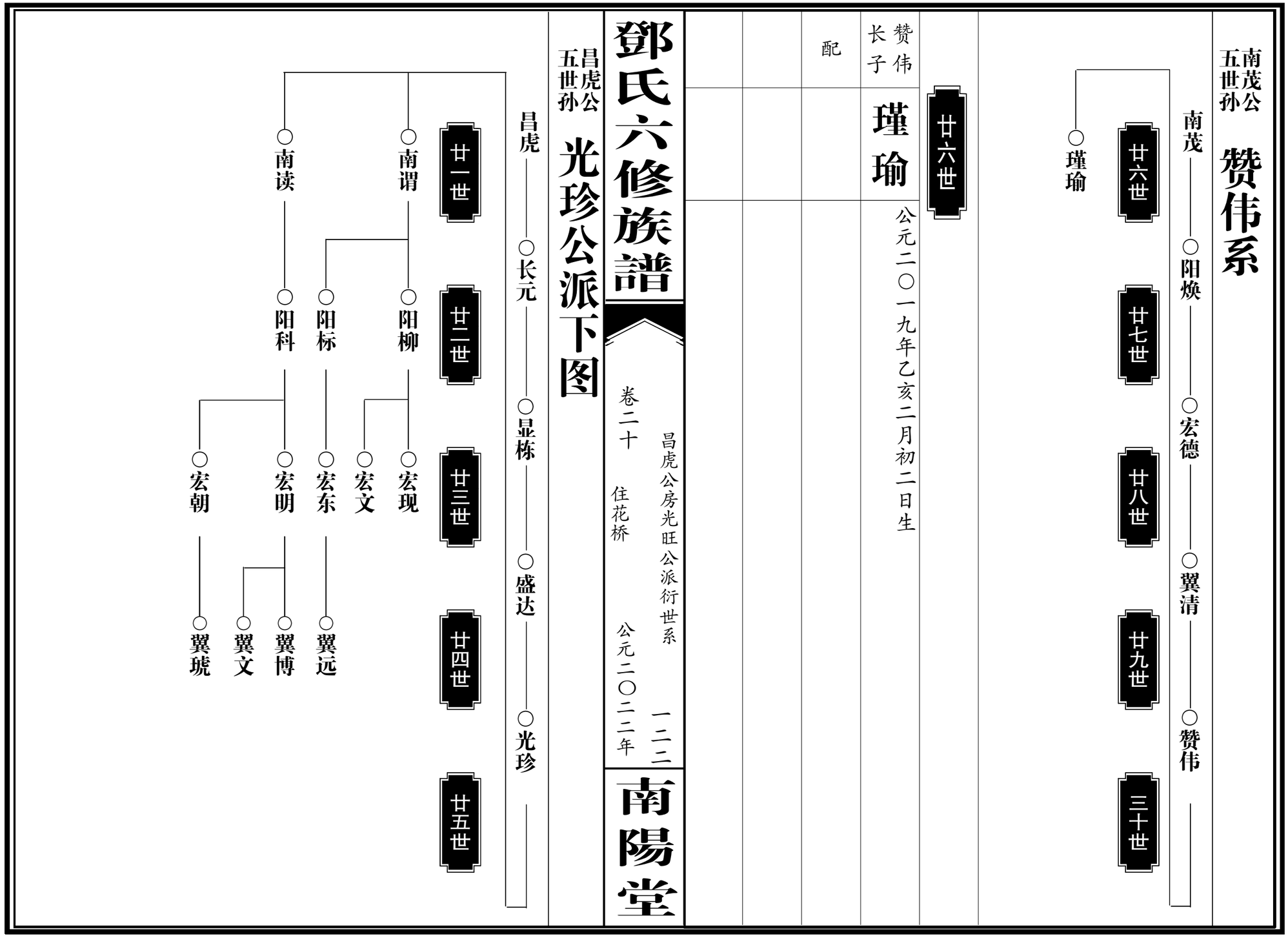

南茂公五世孙
赞伟系
南茂
阳焕
宏德
翼清
赞伟
廿六世
廿七世
廿八世
廿九世
三十世
瑾瑜
廿六世
赞伟长子
瑾瑜
公元二〇一九年乙亥二月初二日生
配
鄧氏六修族譜
卷二十
昌虎公房光旺公派衍世系
住花桥
公元二〇二二年
一二二
南陽堂
昌虎公五世孙
光珍公派下图
昌虎
长元
显栋
盛达
光珍
廿一世
廿二世
廿三世
廿四世
廿五世
南谓
南读
阳柳
阳标
阳科
宏现
宏文
宏东
宏明
宏朝
翼远
翼博
翼文
翼琥

廿一世

光珍长子 南谓

字汉云清宣统二年庚戌五月十六日午时生寿七十七岁公元一九八七年十月初三日卯时殁葬田冲坐南朝北向

配 萧氏

了渐瑶公女清光绪三十年丙午六月二十三日亥时生公元一九七七年十一月殁葬田冲坐南朝北　生子一　阳柳　女二　长女梅桂适李叙完　次女右娥适肖孚全

继配 戴氏

闺字翠兰公元一九三三年癸酉四月二十四日戌时生公元二〇〇五年乙酉正月十七日卯时殁葬阳骧土坐北朝南向　生子一　阳标　女二　长女玉娥适梁春生　次女四娥适梁桂初

光珍次子 南读

字汉初民国八年己未二月初十日酉时生公元一九八〇年正月十七日巳时殁葬文家冲坐南朝北向

配 萧氏

萧府公之女公元一九二九年六月三十日卯时生殁葬未详　生子一　阳科

廿二世

南谓长子 阳柳

字银完民公元一九四二年壬午二月十五日亥时生

配 潘氏

闺字晚英潘府公之女公元一九四三年癸未三月十一日辰时生　生子二　宏现　宏文　女二　长女林之公元一九六三年五月初六日寅时生适谭正显

南谓次子 阳标

字锡完公元一九五六年丙申六月二十八日丑时生

配 吴氏

字早英托山镇石湾村吴代跃之女公元一九五六年丙申十月十五日午时生　生子一　宏东　女二　长雪花一九七九年己未十二月初四日辰时生适三甲乡梁秉伦　次女雪云一九八一年正月二十四日辰时生适新化搡植李绍堂

南读长子 阳科

字定凡公元一九五五年乙未九月初七日卯时生

配 谢氏

字庆利公元一九六〇年四月二十二日巳时生　生子二　宏明　宏朝

廿三世

阳柳长子 宏现

字现文公元一九六六年四月十三日酉时生

配

阳柳次子 宏文

字利文公元一九七三年三月十二日巳时生

次女旭连一九六九年九月十五日午时生适王铁中

鄧氏六修族譜

昌虎公房光珍公派衍世系

卷二十　住花桥

一二三

公元二〇二二年

南陽堂

鄧氏六修族譜

配	张氏	闺字张琳公元一九七七年七月十八日生 生女一 家玥公元二〇〇六年七月十三日亥时生 公元一九八四年甲子十一月初九日卯时生
阳标长子	宏东	
配	梁氏	闺字黎三甲乡梁经建女一九八六年八月二十一日酉时生 生子二 翼远　卓言 公元一九八四年甲子九月十三日戌时生
阳科长子	宏明	
配	莫氏	字春雄邵阳县五丰铺镇中和乡什古莫天平之女公元一九八二年壬戌十二月二十五日巳时生 生子二 翼博　翼文
阳科次子	宏朝	公元一九八七年丁卯正月二十四日卯时生
配	毛氏	字春海涟源六亩塘镇秀溪村毛兴文之女公元一九八九年己巳二月初七日巳时生 生子一 翼琥　女二 长女紫萌公元二〇一七年丁酉二月初七日丑时生　次女紫玉二〇一八年戊戌三月初五日亥时生
宏东长子	翼远	字益远公元二〇〇九年己巳八月初三日亥时生
配		
宏东次子	卓言	
配		
宏明长子	翼博	公元二〇〇五年乙酉七月十一日寅时生
配		
宏明次子	翼文	公元二〇〇六年丙戌五月二十九日辰时生
配		
宏朝长子	益琥	公元二〇一〇年庚寅三月二十五日午时生
配		

昌虎公
五世孙

光兴公派下图

昌虎——○长元——○显述——○盛车——○光兴——

廿一世　廿二世　廿三世　廿四世　廿五世

○南协
○南格——○阳开——○宏朝
○南亿——○阳钧——○宏众——○翼锋
　　○阳太
　　○阳寅

鄧氏六修族譜

卷二十　昌虎公房光兴公派衍世系　一二五

住花桥　公元二〇二二年

南陽堂

廿一世

光兴长子 **南协** 字时雍清光绪元年乙亥七月十八日亥时生民国六年丁巳五月二十一日申时殁葬杨坪乾山巽向 配梁氏无出改适

光兴次子 **南格** 字时餐清光绪十二年丙戌正月二十日辰时生

配 **梁氏** 安邑治武公之女清光绪二十八年壬寅五月初三日子时生生子二 阳开 阳太 抚与南谋为嗣

廿二世

南格长子 **阳开** 公元一九三七年丁丑三月初五日巳时生公元二〇〇七年八月日时殁葬修士修士坡坐南朝北 闺字庆娥公元一九四一年五月十六日巳时生公元二〇一三年四月殁葬田冲丙山壬向 生子二 宏朝 宏众 女一 春梅一九六九年十二月二十二日辰时生适龙潭村谢府桂华

配 **梁氏**

廿三世

阳开长子 **宏朝** 公元一九六七年丁未四月十三日卯时生

配 **罗氏**

新化县水车镇建国村罗府晴昭公之女闺字桂园公元一九七二年壬子十月初三日未时生

生女二 长女沛公元一九九六年七月十六日辰时生 次女舒奕二〇一六年正月四日午时生

阳开次子 **宏众**

字众文公元一九七三年癸丑十二月三十日丑时生

配 **刘氏**

隆回县三阁司乡中洲村刘府德林之女艳英公元一九八二年四月十九日寅时生

生子一翼锋 女一 海丽二〇〇三年七月初十日辰时生

廿四世

宏众长子 **翼锋**

字益锋公元二〇〇五年一月十七日寅时生

配

鄧氏六修族譜

昌虎公房光兴公派衍世系

卷二十 住花桥 公元二〇二二年

一二六

南陽堂

昌虎公五世孙 光派公派下图

昌虎 — ○长元 — ○显述 — ○盛佑 — ○光派

廿一世

○南长 — ○阳琼

○南湘 — ○阳玖

○南谋 — ○阳太

廿二世

○宏铁 — ○翼勇 — ○赞康

○宏前 — ○翼浩

○宏聪 — ○翼坤 — ○赞宇

廿三世

廿四世

廿五世

鄧氏六修族譜

卷二十　住花桥

昌虎公房光派公派衍世系

公元二〇二二年

南陽堂

廿一世

光派三子　南谋　字俊卿清宣统三年辛亥五月十五日丑时生公元一九九二年壬申九月二十七日寅时殁葬田冲左侧上方

配　萧氏　同里中相公之女民国五年丙辰十二月十八日戌时生殁未详　抚子一　阳太为嗣

廿二世

南谋抚子　阳太　公元一九四一年辛巳四月二十八日亥时生

配　梁氏　字爱香花桥村梁公经奠之女公元一九四二年己午六月初二日寅时生公元一九八六年丙寅十二月十八日寅时殁葬田冲丙山壬向　生子三　宏铁　宏前　宏聪　女一　文珍

廿三世

阳太长子　宏铁　字毛林公元一九六三年癸卯五月初六日寅时生

配　谭氏　字多桂涟源大塘冲谭公顺色之女公元一九六三年癸卯三月三十日巳时生　生子一　翼勇　女一　玉娟　一九八五年五月十三日亥时生适涟源石马山镇竹檀村

阳太次子　宏前　字前文公元一九六七年丁未九月十八日丑时生

配　李氏　字顺姣新邵县坪上区青龙村李丁会之女公元一九六八年戊申十一月二十三日寅时生　生子一　翼浩　女一　婷公元一九九一年十月二十六日巳时生

阳太三子　宏聪　字郁文公元一九七〇年庚戌三月初四日申时生

配　谢氏　禄星龙光村谢本芳之女公元一九七一年辛亥四月二十八日丑时生　生子一　翼坤　女一　妍

廿四世

宏铁长子　翼勇　字勇公元一九八七年丁酉二月二十日寅时生

配　谭氏　字雪丽涟源六亩镇谭礼珍之女公元一九八九年己巳八月二十一日午时生　生子一　赞康　女一　思彤公元二〇〇三年六月十四日丑时生

宏前长子　翼浩　字浩公元一九九六年丙子十月初八日未时生

配

宏聪长子
翼坤
字坤公元一九九一年辛未八月初九日酉时生

配
谢氏
字任芝龙潭村谢光东之女公元一九九三年癸酉四月十四日卯时生
生子一 赞宇

廿五世

翼勇长子
赞康
字宇轩公元二〇〇八年戊子九月二十四日辰时生

配

翼坤长子
赞宇
字晨宇公元二〇〇四年甲申二月二十六日巳时生

配

昌虎公五世孙

光长公派下图

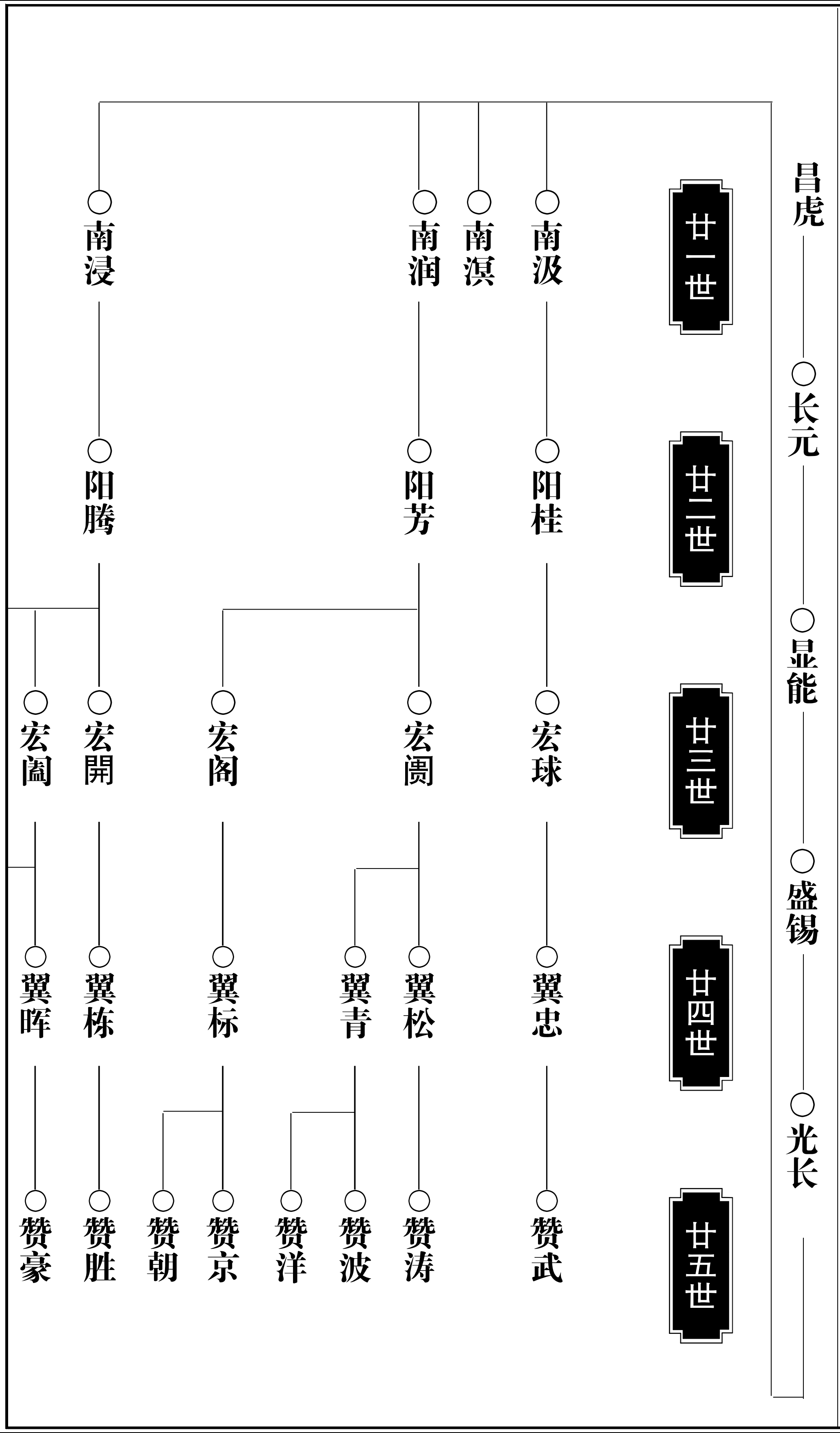

鄧氏六修族譜

卷二十　昌虎公房光长公派衍世系　一二九

住花桥　公元二〇二二年

南陽堂

廿一世

光长子 **南汲** 字古齐号嘴吴清同治六年丁卯十月二十七日子时生民国十一年壬戌三月初十日辰时殁葬榴山冲申山寅向

配 **黄氏** 泰佑公之女清光绪十六年庚寅十月二十七日卯时生民国二年癸丑二月十三日戌时殁葬同夫山同向 生子二 阳桂 长殇

光长次子 **南溟** 字海员清同治九年庚午二月初十日戌时生光绪三十一年七月二十二日卯时殁葬榴山中冲申山寅向

光长三子 **南润** 字泽生号芳德清同治十一年壬申二月十五日辰时生殁未详葬榴山冲酉山卯向

光长四子 **南浸** 字稻田号仲郁清光绪五年己卯四月十六日子时生民国九年壬子二月二十二日辰时殁葬榴山冲申山寅向

配 **李氏** 正臣公之女清光绪十一年乙酉十二月二十五日辰时生殁未详葬同夫山申山寅向 生子一 阳芳

配 **李氏** 光信公之女清光绪十三年丁亥十二月十五日辰时生 生子二 阳腾 阳芳 阳芳过房三兄南润为嗣 女一适二甲谭孝柳

廿二世

南汲长子 **阳桂** 字凤煮清宣统二年庚戌五月初三日卯时生殁葬未详

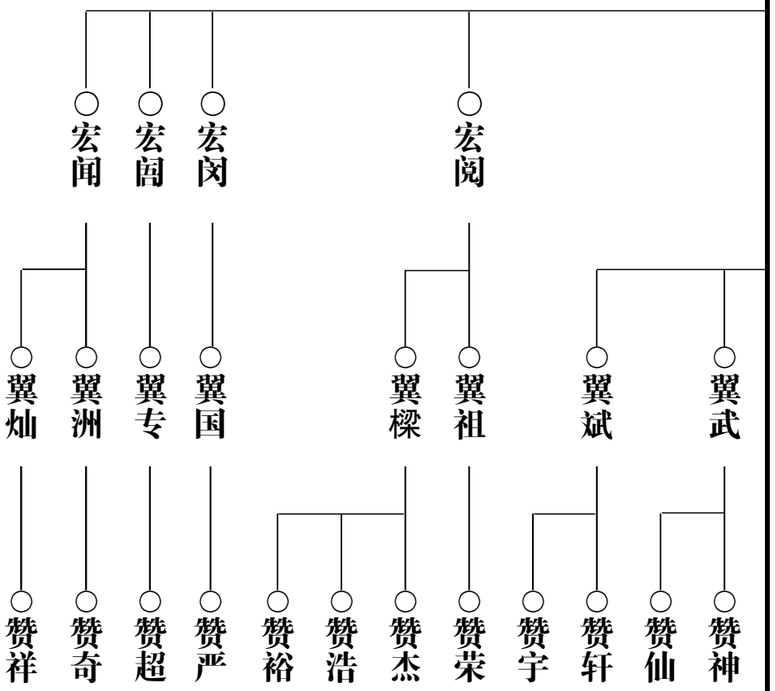

配 **段氏**
公元一九一四年甲寅十二月二十七日子时生公元一九九〇年庚午二月初三日辰时殁葬榴山冲 生子一宏球

南润抚子 **阳芳**
字凤翱民国元年壬子十一月初一日子时生公元一九九七年丁丑二月二十九日子时殁葬榴山冲正向

配 **聂氏**
娄底聂府公之女闺字润娥民国六年丁巳九月十四日寅时生民国三十六年八月初四日辰时殁葬榴山冲 生子二 宏阒 宏阁

继配 **梁氏**
枇杷湾公之女闺字秋援民国六年丁巳八月十六日子时生公元二〇〇一年辛巳三月二十四日丑时殁葬榴山冲夫之左边 生女二 长仲姣适谢 次仪贞适李

南浸长子 **阳腾**
字凤翔清宣统二年庚戌九月二十日巳时生公元一九八九年己巳十一月初四日酉时殁葬榴山冲申山寅向

配 **谭氏**
安邑孝陞公女民国五年丙辰十二月二十五日亥时生
生子六 宏開 宏阖 宏阅 宏闵 宏阁 宏闻
女三 长女利姣适花桥谢本春 次女国初适龙光谢直试 三女日姣适麻溪张才迪

廿三世

阳桂长子 **宏球**
字牛仔公元一九四四年甲申六月十六日寅时生

配 **颜氏**
闺字新连石狗颜府公女公元一九五二年壬辰正月二十三日戌时生
生子一 翼忠 女二 长女小花一九七五年乙卯十一月二十二日酉时生适新邵县坪上筱桂村颜公之子庆丰

阳芳长子 **宏阒**
字迪康公元一九四三年癸未正月初四日未时生公元一九八三年癸亥九月二十四日未时殁葬田冲巽山乾向

配 **梁氏**
学儒公女公元一九四七年戊壬四月初二日辰时生
生子二 翼松 翼青 女二 长女永莲一九六九年十一月二十三日辰时生适铎山青龙村刘承初 次女永桂一九七三年八月十四日寅时生适龙塘镇富红村梁明利 三女永燕一九七六年八月初十日寅时生适铎山镇花桥村钟助波

阳芳次子 **宏阁**
字吉康公元一九四六年十一月二十三日申时生

配 **梁氏**
十甲裕光公女公元一九五三年七月二十七日戌时生
生子一翼标 女二 育红 路红

阳腾长子 **宏开**
字楚凡民国二十三年甲戌五月十五日申时生公元二〇〇七年七月二十九日酉时殁葬榴山冲申山寅向 过四弟宏闵次子益栋为嗣

阳腾次子 **宏阖**
字喜凡公元一九四七年丁亥十一月二十三日亥时生公元二〇一三年二月十一日申时殁葬榴山冲辛山乙向

配 **李氏**
梓坪李叙转公女文英公元一九四九年己丑十二月初九日戌时生
生子三 翼晖 翼武 翼斌 女一 爱民适岩口苏新华

阳腾三子 **宏阅**
字连兴公元一九四八年戊子九月初七日巳时生公元一九九二年壬申殁葬榴山冲

廿四世

配 **谭氏** 大塘冲谭顺福公女梦兰公元一九五三年癸巳三月十六日戌时生

阳腾四子 **宏闵** 生子二 翼祖 翼樑
字庚寅公元一九五〇年庚寅十二月二十二日戌时生

配 **谭氏** 胜利谭顺敖公之女凤姣公元一九五二年壬辰正月十六日卯时生
生子二 翼国 翼栋 次子翼栋过继房长兄宏开为嗣 女一爱飞一九八六年正
月初七日子时生适江苏林乾

阳腾五子 **宏闿** 字志兴公元一九五三年甲午九月二十六日亥时生

配 **李氏** 洞头冲丁华公女闺字五弟公元一九五六年丙申十二月二十六日申时生
生子一 翼专 女二 爱娟一九八二年三月初二日酉时生适新化鹅溪乡汪新东
次女秀娟一九八五年六月初六日巳时生适三甲乡梁涛

阳腾六子 **宏闻** 字庆凡公元一九五六年丙申十二月初七日酉时生公元二〇一六年四月十二
日酉时殁葬榴山冲辛山乙向

配 **谢氏** 塘溪直香公女闺字姣连公元一九五九年正月初六日子时生
生子二 益洲 益灿

宏球长子 **翼忠** 公元一九七〇年庚戌六月十七日戌时生

配 **胡氏** 闺字国贞花桥胡公龙之女公元一九七〇年庚戌九月二十四日未时生
生子一 赞武 女一邓颖 公元一九九二年壬申正月二十九日申时生适长冲村
刘冬香

宏阛长子 **翼松** 字伟华公元一九七六年丙辰八月二十八日午时生

配 **谭氏** 浆坪谭顺华之女闺字同荣公元一九七三年十月十二日未时生
生子一 赞涛 女一昕菲公元一九九九年九月初四日未时生

宏阛次子 **翼清** 字伟晖公元一九八〇年九月初五日辰时生

配 **彭氏** 长沙市岳麓区含铺镇村彭超文之女公元一九八三年十二月初二日卯时生
生子二 赞波 赞洋

宏阁长子 **翼标** 字春晖公元一九八四年甲子五月初四日巳时生

配 **段氏** 株州市茶陵县火田镇连溪村吉发公女闺字相玲公元一九八七年五月二十八
日卯时生
生子二 赞京 赞朝

宏开抚子 翼栋 字曙晖公元一九七五年乙卯八月二十二日卯时生

配 谢氏 龙光村起山冲国强女闺字玲玲公元一九八一年十一月十九日戌时生
生子一 赞胜 女二 长女子扬二〇〇三年八月初四日卯时生 次女心语二〇一三年正月二十一日午时生

宏阖长子 翼晖 公元一九七四年甲寅正月初三日寅时生

配 谢氏 起山冲原庆之女闺字细梅一九七四年甲寅正月十六日生
生子一 赞豪

继配 邱氏 陕西新时公元一九八七年八月二十三日申时生
生女一凌薇公元二〇一三年七月初四日午时生

三配 李氏 渣渡铁山冲林芝公元一九八五年十一月二十五日子时生
生子一赞爵

宏阖次子 翼武 公元一九七六年丙辰八月十九日子时生

配 康氏 坪上康家康伦先公女闺字增利公元一九八〇年七月初八日亥时生
生子二 赞神 赞仙 女一凌燕
公元一九八〇年庚申四月十八日午时生

宏阖三子 翼斌

宏闻长子 翼洲

配 胡氏 花桥胡辽喜公女闺字莉莉公元一九八八年二月初五日亥时生
生子一 赞超 女一 语桐二〇一五年十一月十八日辰时生
字明晖公元一九八二年壬戌十月初八日卯时生

宏固长子 翼专

配 谭氏 浆坪谭又华女闺字红文公元一九七五年九月初十日辰时生
生子一 赞严 女一雅洁一九九八年二月二十一日卯时生
公元一九八八年戊辰二月十八日巳时生

宏闵次子 翼国

配 陈氏 耒阳陈新喜公女闺字平芳公元一九七七年二月十九日辰时生
生子三 赞杰 赞浩 赞裕
字映晖公元一九七三年癸丑十一月十四日丑时生

宏阅次子 翼樑

配 邓氏 扶珂邓宏高公女胜梅公元一九七一年九月初三日申时生
生子一 赞荣 女一雅林二〇〇八年八月初八日辰时生
字仁晖公元一九七六年丙辰正月十一日寅时生

宏阅长子 翼祖

配 颜氏 渣渡木瓜颜建华女俊燕公元一九八六年五月十五日申时生
生子二 赞轩 赞宇
字耀晖公元一九七三年癸丑十一月初一日辰时生

配 颜氏

配　大坪谢仲庄女谢亮公元一九八四年六月十二日卯时生
生子一　赞奇

谢氏

配　宏闻次子　**翼灿**　字明飞公元一九八四年甲子七月初六日寅时生

配　坪上大湾里开初之女闺字历方公元一九八四年十一月二十九日戌时生
生子一　赞祥　女一　嘉琦公元二〇〇七年三月二十一日申时生

王氏

廿五世

翼忠长子　**赞武**　公元二〇〇〇年庚辰九月十二日丑时生

配

翼松长子　**赞涛**　字剑涛公元二〇〇四年甲申四月初九日午时生

配

翼清长子　**赞波**　字剑波公元二〇〇六年十一月十七日酉时生

配

翼清次子　**赞洋**　字剑洋公元二〇一五年八月十三日未时生

配

翼标长子　**赞京**　公元二〇一二年四月十五日巳时生

配

翼标次子　**赞朝**　公元二〇一八年五月初四日巳时生

配

翼栋之子　**赞胜**　字钧予公元二〇一五年乙未五月二十五日巳时生

配

翼晖长子　**赞豪**　字凌峰公元一九九八年庚寅十一月二十六日寅时生

配

鄧氏六修族譜

卷二十　住花桥　公元二〇二二年

南陽堂

翼晖次子
贊爵

翼武长子
贊神
字凌翔公元二〇〇六年丙戌八月十一日寅时生

翼武次子
贊仙
字凌帅公元二〇〇八年戊子十月初二日亥时生

翼斌长子
贊轩
字凌轩公元二〇〇九年己丑四月初二日午时生

翼斌次子
贊宇
字凌宇公元二〇一五年乙未七月十九日未时生

翼祖之子
贊荣
字荣曦公元二〇〇一年辛卯十二月十九日酉时生

翼樑长子
贊杰
字湘曦公元二〇〇一年辛卯十二月初九日丑时生

翼樑次子
贊浩
字晓曦公元二〇〇三年癸未十二月初六日辰时生

翼樑三子
贊裕
字裕镓公元二〇一五年乙未五月初一日午时生

翼国之子
贊严
字柏成公元二〇〇四年甲申六月二十六日申时生

鄧氏六修族譜

卷二十　昌虎公房光长公派衍世系　一三五

昌虎公五世孙　光其公派下图

住花桥　公元二〇二二年

南陽堂

昌虎——○长元——○显能——○盛锡——○光其

廿一世

○南浦——○阳旭——○宏色——○翼先

廿二世　廿三世　廿四世　廿五世

翼专之子	翼洲之子	翼灿之子	翼其长子	南浦之子
赞超	赞奇	赞祥	南浦	阳旭
	公元二〇〇四年甲申十二月二十五日卯时生	公元二〇〇九年己丑五月二十九日酉时生	字缘波清光绪十四年戊子二月十三日酉时生民国十九年庚午六月二十一日殁葬教场冲	民国十九年庚午十一月十四日亥时生
配	配	配	配	
			生子一阳旭○氏改适	
			刘氏	

廿一世　廿二世

配

张氏

闰字小禄公元一九三一年辛未十月初六日亥时生
生子一 宏色 女三 长女建英适吴君财 次女涛英适杨骂璋 三女适周方春

廿三世

阳旭长子

宏色

公元一九六六年丙午四月初四日巳时生

配

谢氏

闰字算姣公元一九六五年乙巳九月二十八日戌时生
生子一 翼先 女三 长女美适谭军业 次女挥适刘府彪 三女桂红适裴悦权

廿四世

宏色长子

翼先

公元一九九六年丙子四月十三日巳时生

配

曹氏

闰字鸽明公元一九九五年乙亥十二月二十四日卯时生
生子一赞富

廿五世

翼先之子

赞富

鄧氏六修族譜

昌虎公五世孙 **光祥公派下图**

卷二十 昌虎公房光其公派衍世系 一三六

住花桥 公元二〇二二年

南陽堂

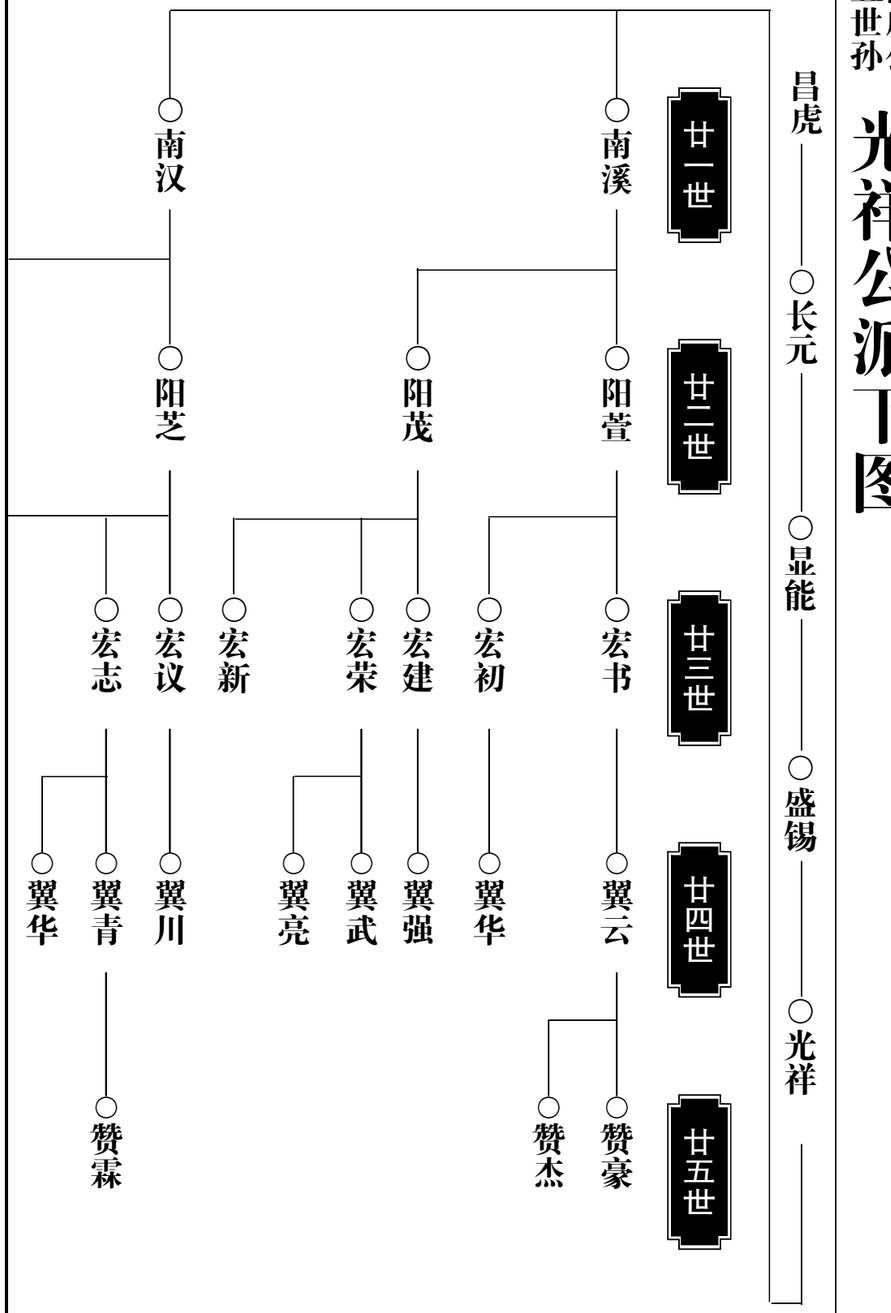

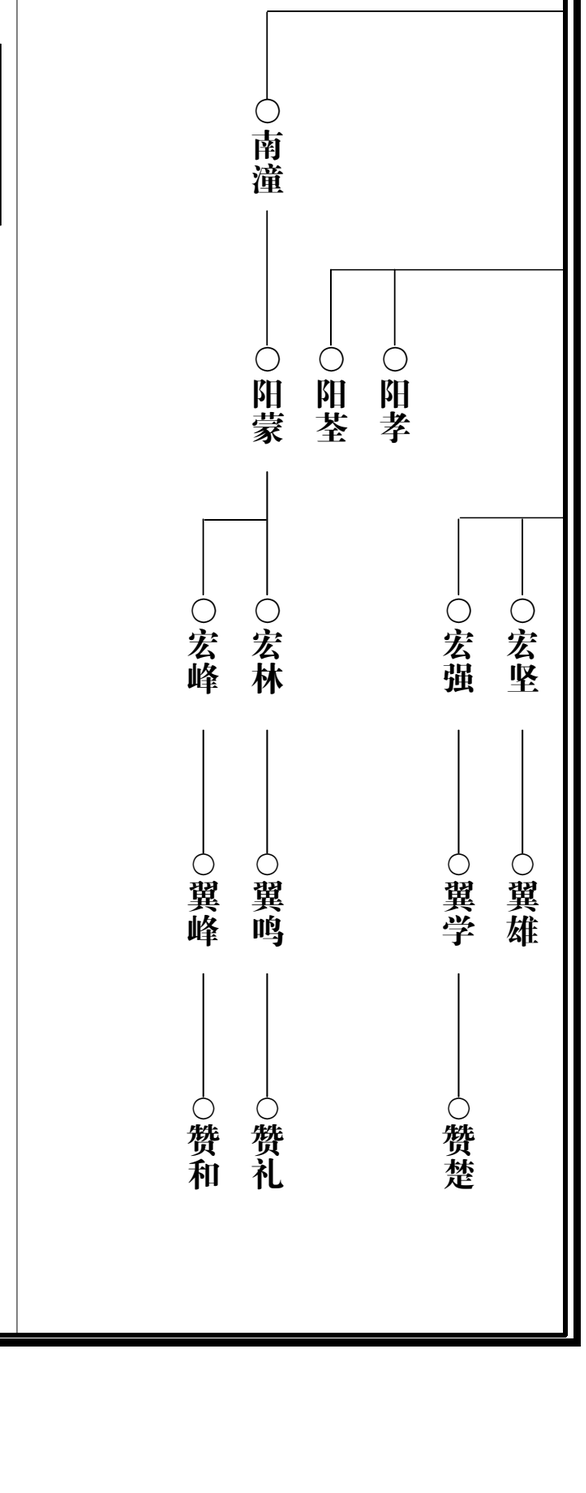

鄧氏六修族譜

卷二十　昌虎公房光祥公派衍世系　一三七

住花桥　公元二〇二二年

南陽堂

廿一世

光祥长子　**南溪**　字少府号楚棠光绪己丑三月二十七日亥时生民国十三年甲子八月二十日殁葬榴山冲

配　**梁氏**　伯堂公女清光绪二十六年庚子八月二十日未时生殁葬榴山冲申山寅向
生子一　阳萱　女一殇

继配　**石氏**　邵邑锡钦公三女清光绪二十六年庚午正月十三日卯时生
生女一　金莲　抚南翔次子阳茂为嗣

光祥三子　**南涣**　字玉成号理斋清光绪十七年辛卯十月初二日戌时生殁葬未详

配　**何氏**　邵邑述松公之女清光绪二十九年癸卯正月二十六日寅时生殁葬未详
生子三　阳芝　阳荪　阳荃　女一燕娥

光祥四子　**南潼**　字伯舟清光绪二十五年己亥十二月二十四日酉时生公元一九六六年丙午十月二十四日亥时殁葬马蹄山
安邑治瑜公女清光绪三十一年乙巳六月二十四日亥时生公元一九七八年戊午九月十四日殁葬榴山冲　生子一　阳蒙　女五　长师　次戊秀　三品秀　四官娥　五清娥

配　**梁氏**

廿二世

南溪抚子　**阳萱**　民国三年甲寅三月初十日子时生公元一九七四年甲寅三月二十日殁葬田冲坐南朝北

配　**刘氏**　字铁凡金竹山刘公自芝之女公元一九一八年十月十六日亥时生公元一九九三年三月二十九日辰时殁葬榴山冲坐西南朝东北　生子二　宏书　宏初　女二长女新华适涟源洞岩黄家黄府立文　次女新初适花桥苏家湾谢本武

南溪次子　**南茂**　民国十六年丁卯正月二十五日亥时生殁葬未详

配 **刘氏**
生子三 宏建 宏荣 宏新 女二 闺英 梅香

南涣长子 **阳芝**
民国十年癸亥八月十七日卯时生公元二〇一五年十二月初五日申时殁葬湖北通山县城龟山

配 **桂氏**
闺字月红民国十八年丙子八月二十四日卯时生
生子四 宏议 宏志 宏坚 宏强 女二 长女淑珍适城县陈述 次女幼春适道山镇阮超

南涣次子 **阳莩**
民国二十二年癸酉四月十三日寅时生

南涣三子 **阳荃**
民国二十五年丙子六月二十日午时生

配 **氏**
生殁葬未详

南潼长子 **阳濛**
公元一九二九年十二月二十二日巳时生公元二〇〇九年五月初十日辰时殁葬榴山冲

配 **石氏**
闺字雪桂墨溪德杞公女公元一九三一年十一月初二日子时生公元二〇一八年正月初四日子时殁葬榴山冲 生子二 宏林 宏峰 女四 长女淑明适谢吉珍 次女任民适钟守决 三仁民适谢九喜 四女捷明适谢齐初

廿三世

阳萱长子 **宏书**
公元一九四九年己丑七月二十日申时生

配 **谢氏**
闺字二山花桥谢公承贵之女公元一九五二年壬辰十二月二十三日巳时生
生子一 松军 女一 国姣适冷水江岩里李传深

阳萱次子 **宏初**
字初生公元一九五八年 十月初五日未时生

配 **钟氏**
字四姣涟源黄土边钟家钟公相雪之女公元一九六二年壬寅十一月初四日酉时生
生子一 翼华 女一宁琳一九八五年八月八日适涟源建龙肖府赛军

配

阳芝长子 **宏议**
字望生公元一九五四年甲午九月二十四日未时生

配 **黄氏**
闺字四贝公元一九六六年十月初三日丑时生
生子一 翼川 女一羊

阳芝次子 **宏志**
字建生公元一九五六年丙申五月十八日亥时生

配 **焦氏**
闺字细娴公元一九五八年戊戌十月十七日生
生子二 翼青 翼华

阳芝三子 宏坚 字民生公元一九五八年戊戌七月十七日亥时生

配 严氏 闺字月旺公元一九六二年壬寅二月十六日寅时生 生子一翼雄 女一慧适浙江东阳金忠长

阳芝四子 宏强 字长生公元公元一九六一年壬寅七月十八日未时生

配 阮氏 闺字素平公元一九六九年己酉六月二十一日寅时生 生子一翼学 女一菲

阳濛长子 宏林 公元一九五八年十二月初七日戌时生公元二〇一七年五月二十一日子时殁 葬榴山冲

配 谢氏 闺字小珍龙潭直俭公女公元一九五七年六月二十三日卯时生 生子一翼鸣 女一薇适三甲黄武

阳濛次子 宏峰 字瑞文公元一九六三年四月初八日巳时生

配 石氏 闺字娟林财溪凤山公女公元一九六五年十月二十八日子时生 生子一翼振 女一茜适浏阳龙伏镇傅诚恳

廿四世

宏书长子 翼云 字松军公元一九八二年壬戌二月十四日卯时生

鄧氏六修族譜

昌虎公房光祥公派衍世系 一三九

卷二十 住花桥 公元二〇二二年

南陽堂

配 谭氏 字利梅涟源太塘冲谭公建顺之女公元一九八八年四月初七日午时生 生子二 邓鑫 昊明

宏初长子 翼华 公元一九八七年丁卯六月二十五日卯时生

配

宏议长子 翼川 字纳川公元一九九九年四月二十四日酉时生

配

宏志长子 翼青 字青公元一九八二年十一月二十二日生

配 刘氏 闺字毓芳公元一九八三年十一月七日生 生子一赞霖 女一芷妍

宏志次子 翼华 字华公元一九八四年六月十二日生

配 蔡氏 闺字小芳公元一九八六年七月 日生 生女一瑾萱 瑾浠

宏坚长子 翼雄 字俊公元一九八六年六月二十五日巳时生

配 **罗氏** 闺字敏公元一九八六年二月生 生女一伊 罗氏后离异

继配 **陈氏** 闺字瑶公元一九八六年九月二十八日子时生

宏强长子 **翼学** 字学公元一九九二年九月十二日寅时生

配 **康氏** 闺字丽霞公元一九九〇年四月十四日生 生子一赞庭

宏林长子 **翼鸣** 字彬公元一九八一年六月十九日酉时生

配 **周氏** 字海岚公元一九七八年二月二十六日生 生子一赞礼

宏峰长子 **翼振** 字涛公元一九八七年七月十八日亥时生

配 **康氏** 闺字蓉涟源六亩塘海清公女公元一九九六年十二月初九日卯时生 生子一 赞和

廿五世

翼云长子 **赞豪** 字邓鑫公元二〇一〇年正月十一日巳时生

配

翼云次子 **赞杰** 字昊明公元二〇一二年七月二十五日午时生

配

翼青长子 **赞霖** 字睿霖公元二〇一六年九月二十四日寅时生

配

翼学长子 **赞楚** 字秦楚公元二〇一九年正月二十七日子时生

配

翼鸣长子 **赞礼** 字童屿公元二〇〇九年五月二十日辰时生

配

翼振长子 **赞和** 字子康公元二〇一九年四月十五日申时生

昌虎公五世孙 光华公派下图

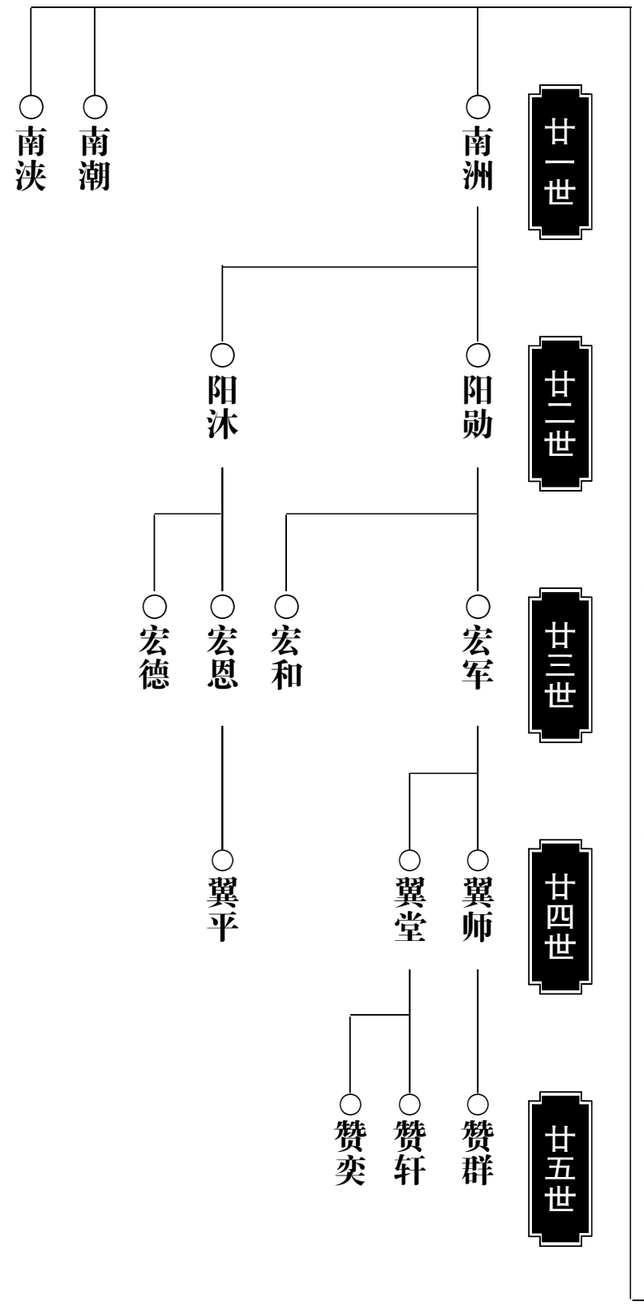

配

鄧氏六修族譜

卷二十　住花桥　昌虎公房光华公派衍世系　公元二〇二二年　一四二

南陽堂

廿一世

光华长子　南洲　字步瀛号会聚清光绪十九年癸巳二月初六日午时生民国二十八年己卯六月十八日午时殁葬榴山冲申山寅向

配　梁氏　安邑治梅公女清光绪三十年甲辰七月初五日寅时生生子四　文才　阳勋　阳沐　阳廷　女二　长碧英　来香　〇文才阳廷碧英殇

廿二世

南洲长子　阳勋　字琢成民国十五年丙寅八月二十三日卯时生公元一九七〇年庚戌　月十四日戌时殁葬榴山冲申山寅向

配　陈氏　闺字文英生未详　生子二　宏军　宏和　氏改嫁

南洲三子　阳沐　字桂林民国二十年辛未十二月二十七日辰时生公元一九一五年乙未九月初七日殁葬榴山冲坐西朝东

配　石氏　涟源财溪石家冲石府盛朋公之女棣莲公元一九四〇年二月二十四日午时生　生子二　宏恩　宏德　女四　长女建清适金竹山邹达球　次女建梅未详　三女建新适青龙己故　四女特珍适岩口苏永东

廿三世

阳勋长子　宏军　字邓龙公元一九五七年丁酉九月二十八日卯时生

配　谭氏　字细华顺南公之女公元一九五六年丙申正月二十九日酉时生　生子二　翼师　翼堂

阳勋次子　宏和　字奎文公元一九六二年壬寅九月二十一日卯时生

配

阳沐长子　宏恩　字建文公元一九六二年壬寅九月二十六日子时生娄底市政府工作

配　梁氏　裕芝公之女闺字跃辉公元一九六三年癸卯五月初五日生　生女一　珍平　适四川刘喜年

继配　和氏　邵阳和府公之女闺字彩琴公元一九七〇年庚戌五月十八日卯时生　生子一　平浩

阳沐次子　宏德　字海文公元一九七二年壬子十一月十二日子时生

配　罗氏　字罗俊公元一九七〇年庚戌十二月二十六日午时生　生女一　容兴公元二〇〇一年三月十九日申时生

廿四世

廿五世

宏军 长子 **翼师** 字勇刚公元一九八三年癸亥四月十四日午时生

配 **谢氏** 字红艳龙潭谢府公之女公元一九八五年乙丑六月二十一日午时生
生子一 乐群 女一 雨妍公元二〇〇七年丁亥五月初十日辰时生

宏军 次子 **翼堂** 字勇强公元一九八三年癸亥四月十四日午时生

配 **黄氏** 字超文公元一九八四年甲子四月二十七日辰时生
生子二宇轩 奕勋

宏恩 长子 **翼平** 字平浩公元一九九五年乙亥闰八月初七日申时生

配

翼师 长子 **赞群** 字乐群公元二〇一〇年庚寅十二月十九日申时生

配

翼堂 长子 **赞轩** 字宇轩公元二〇〇七年丁亥六月二十五日戌时生

配

翼堂 次子 **赞奕** 字奕勋公元二〇〇九年己丑正月十四日辰时生

鄧氏六修族譜

卷二十　昌虎公房光鼎公派衍世系　一四四

住花桥　公元二〇二二年

南陽堂

昌虎公五世孙　**光鼎公派下图**

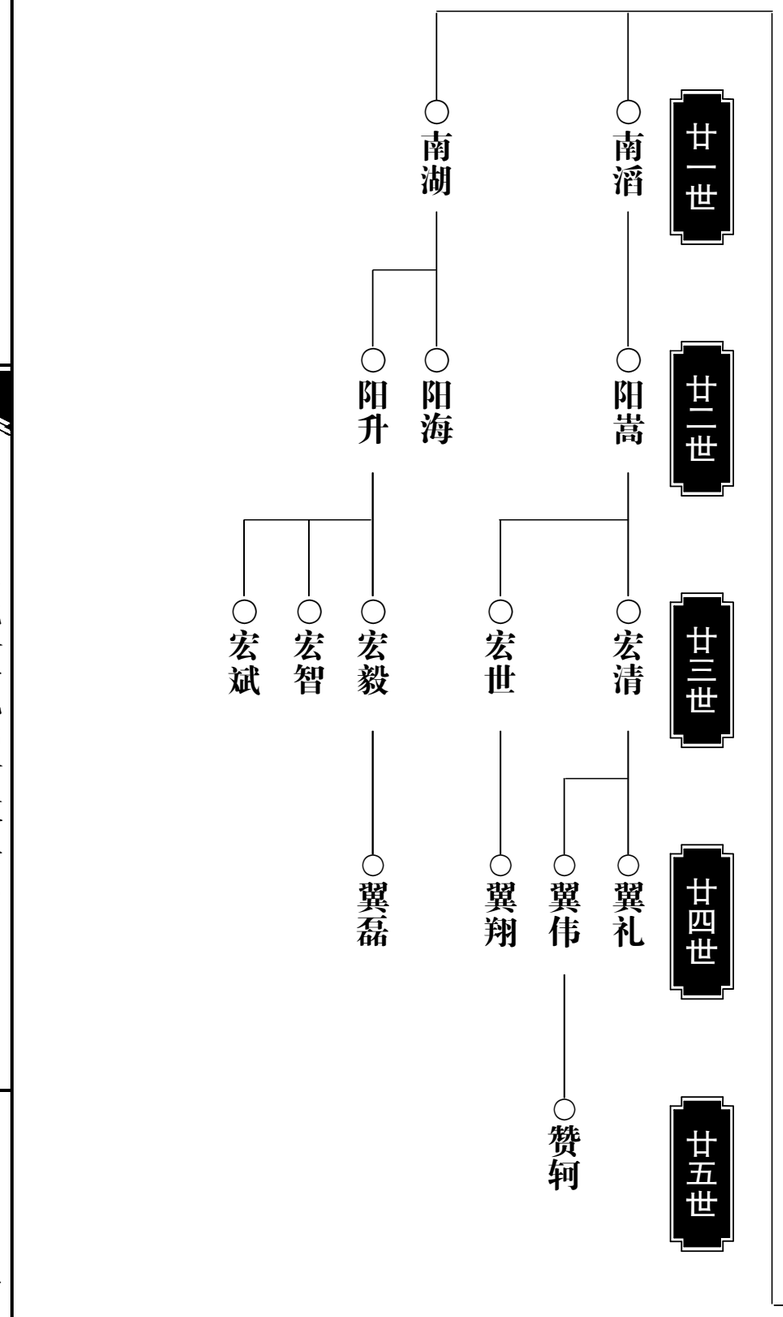

廿一世

光鼎长子　**南滔**

字皆是号易之清光绪十九年癸巳十二月十四日卯时生民国二十五年丙子七月十七日丑时殁葬教场坪

配　**苏氏**

周祥公女清光绪二十七年辛丑九月十三日亥时生生子三　进禄　进原　阳嵩　长次殇氏改适

光鼎次子　**南湖**

清光绪三十年甲辰八月初二日戌时生公元一九七八年戊午正月二十八日亥时殁葬榴山冲申　山寅向

配　**萧氏**

节财公女民国六年丁巳二月十三日子时生公元一九六二年壬寅四月初六日未时殁葬同夫山　生子三　阳海　阳升　阳陆　女一胜华适谢冬生　长子三子殇

继配　**梁氏**

闰字月娥民国元年壬子十月十九日　时生

廿二世

南滔长子　**阳嵩**

字启后民国二十一年壬申八月初四日辰时生公元一九九七年丁丑二月初二日酉时殁葬榴山冲坐西朝东向

配　**谢氏**

闰字月英公元一九四〇年庚辰八月十四日　时生公元二〇〇八年丁亥正月初九日殁葬榴山冲坐西朝东　生子二　宏清　宏世

女二长清连一九六八年九月初二日生适涟源财溪黄府奇才　次女晚莲一九七五年九月初十日午时生适涟源六亩塘镇胜利王向朝

南湖长子 **阳升** 配 **谢氏**

字有福公元一九四七年 丁亥七月初十 日生公元二〇〇三年元月初八日寅时殁葬榴山冲坐西朝东北

字美英公元一九四九年己丑七月初九日辰时生

生子三 玮东 玮方 玮红

廿三世

阳蒿长子 **宏清** 配 **谢氏**

字清明公元一九六四年甲辰三月初四日辰时生公元二〇二〇年庚子三月初八日寅时殁葬榴山冲坐西朝东

字毛姣蒿山园谢公本太之女公元一九六四年甲辰三月二十二日卯时生

生子二 翼礼 翼伟

阳蒿次子 **宏世** 配

字四文公元一九七三年癸丑二月十四日辰时生

字林丽涟源良溪梁公裕柱之女公元一九七〇年庚戌正月二十八日寅时生

生子一 翼翔 女一 良春公元二〇〇九年己丑二月初九日生

阳升长子 **宏毅** 配 **李氏**

字玮东公元一九六八年戊申四月初二日午时生

闰字培华河南周口市商水县张庄乡李政德之女公元一九七四年甲寅六月十七日闰四月二十七日生

生子一 翼磊 女一邓懿二〇〇六年丙戌六月初二日辰时生

阳升次子 **宏智** 配

字玮方公元一九六九年己酉十一月十七日申时生

字丽旺苗府公女公元一九七一年辛亥闰五月初九日 时生

生女一雨晴公元二〇〇〇年庚辰六月二十六日生

字玮红公元一九七一年辛亥九月十七日午时生

字蕴丽辽宁抚顺市邢磊之女公元一九七二年壬子四月二十三日辰时生

生女一婷之公元一九九七年丁丑十一月十七日辰时生

阳升三子 **宏斌** 配 **邢氏**

公元一九八五年乙丑四月十四日辰时生

宏清长子 **翼礼** 配

字伟大公元一九八六年丙子九月初七日寅时生

字礼华涟源胜利村周连之女公元一九八九年己巳二月初八日申时生

生子一 赞轲 女二 长女雨晴公元二〇一〇年庚寅六月二十四酉时生 次女雨露公元二〇一二年壬辰八月初八日午时生

宏清次子 **翼伟** 配 **谭氏**

宏 配

廿四世

鄧氏六修族譜

昌虎公房光鼎公派衍世系

卷二十 住花桥 公元二〇二二年 一四五

南陽堂

宏世长子
翼翔
公元一九九六年丙子七月二十八日未时生

配
罗氏
闺字蓉 公元一九九七年丁丑十二月初十日亥时生
生女一 语函 公元二〇二一年丁丑七月初六日巳时生

宏毅长子
翼磊
公元二〇〇八年戊子十月初九日午时生

配

廿五世

翼伟长子
赞轲
公元二〇一七年丁酉正月二十三日申时生

配

光聪公派下图

昌虎公五世孙

昌虎—长元—显禄—盛交—光聪

廿一世：南礼 南智 南信

廿二世：南信—阳骧、阳骐

廿三世：阳骧—宏金、宏玉、宏满；阳骐—宏堂

廿四世：宏金—翼荣；宏玉—翼利、翼书；宏满—翼常、翼有

廿五世：翼荣—赞辉；翼书—赞鹏；翼有—赞书

廿一世

光聪长子 **南礼** 字定民清光绪六年庚辰二月十八日巳时生民国十四年乙丑七月十八日辰时殁葬教场坪

光聪次子 **南智** 字积清光绪八年壬午九月十三日酉时生殁未详葬榴山冲上手

配 **谢氏** 邵邑公女清光绪二十五年己亥九月二十四日酉时生殁未详葬同夫山 生女一 长适谢 次适谭 三适谢

光聪三子 **南信** 字结孚清光绪十六年庚寅十月二十日寅时生殁未详葬栗子山

配 **李氏** 必彬公女清光绪二十五年己亥七月初一日申时生公元一九九一年辛未十一月十七日 时殁葬榴山冲牛眠山乾山巽向 生子二 阳骧 阳骐 女二 长适李 次适李 三适李

廿二世

南信长子 **阳骧** 字均灵民国七年戊午九月二十六日申时生公元一九九二年壬申九月二十九日申时殁葬榴山冲向太土顶上

配 **钟氏** 相定公女民国八年己未十二月十三日午时生公元一九九七年农历十二月十三日丑时殁葬榴山冲向太土顶上 生子三 宏金 宏玉 宏满 四女长适谢本文 次女适谭顺畅 三女适钟孟夏 四适谭永和

南信次子 **阳骐** 字丽松民国二十六年丁丑六月初三日辰时生毕业湖南农学院殁时不明葬榴山冲向太土顶上

配 **谭氏** 公元一九四三年八月初七日未时生 生子一 宏堂 女一凤林适谢

廿三世

阳骧长子 **宏金** 字桂华公元一九四三年癸未正月十七日寅时生公元二〇一九年己亥正月十九日酉时殁寿七十七岁葬榴山冲辛山乙向

配 **胡氏** 治水公女公元一九四六年正月二十二日午时生 生子一翼荣 女四 长适谢向红 次适苏永祥 三适苏理福 四适李湘龙

阳骧次子 **宏玉** 字富华公元一九四五年农历九月初六日辰时生

配 **谭氏** 孝琅公女闺字清姣公元一九四九年十一月 未时生 生子一 翼利 翼书 女二长适刘大明 次适谭中秋

阳骧三子 **宏满** 字填华公元一九五六年己亥十二月二十日辰时生

配 **谢氏** 本方女闺字铁秋公元一九五四年农历七月五日生 生子二 翼常 翼有 女二 长适朱雄飞 次适王威强

阳骐长子 **宏堂** 字向文公元一九七一年农历九月十三日 时生

配 **石氏** 字红艳公元一九七四年农历九月五日生 生女一 敏约

廿四世

宏金长子 **翼荣** 字书荣公元一九七八年戊午九月初七日申时生

配 **谢氏** 本班女闺字赛平 生子一 鹏辉

宏玉长子 **翼利** 字书利公元一九七八年戊午十月初二日寅时生

配 **易氏** 字忠女闺字顺兰公元一九八一年农历五月十八日辰时生 生女二 长女雨苗 次女靖蓉

宏玉次子 **翼书** 字书常公元一九八五年壬戌九月初六日未时生

配 **谢氏** 应名女闺字爱梅公元一九八二年农历十二月初二日寅时生 生子一 赞鹏 女二 长女雨欣 次女雨婷

宏满长子 **翼常** 字威公元一九八四年甲子四月二十二日丑时生

鄧氏六修族譜

昌虎公房光聪公派衍世系 一四八

卷二十 住花桥 公元二〇二二年

南陽堂

配 **梁氏** 明生女闺字丹公元一九八九年农历十月十三日子时生 生女一 宁芊

宏满次子 **翼有** 字愉公元一九八五年乙丑五月十五日戌时生

配 **梁氏** 继良女闺字承飞公元一九九〇年农历九月初五日申时生 生子一 文轩 女一芷烟

廿五世

翼荣长子 **赞辉** 字鹏辉公元二〇〇二年农历十月二日巳时生

配

翼书长子 **赞鹏** 字赞鹏公元二〇一二年农历八月初一日巳时生

配

翼有长子 **赞轩** 字文轩公元二〇一三年农历四月十九日巳时生

配

昌虎公
五世孙

光裘公派下图

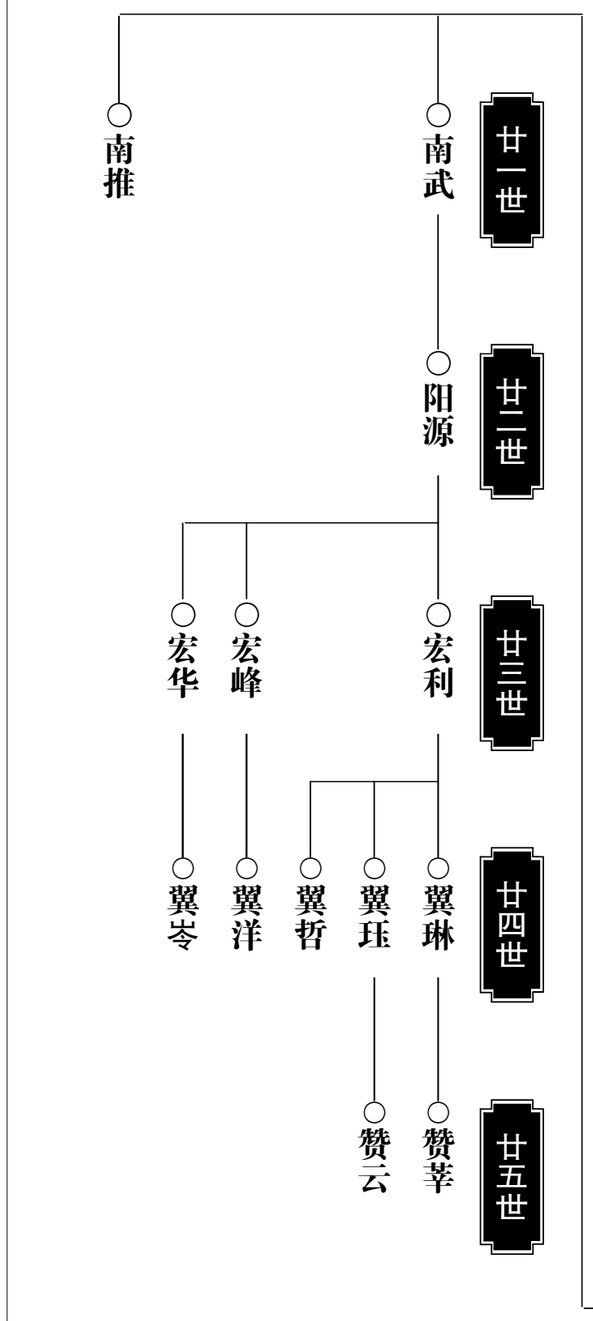

廿一世

光裘长子 **南武**

清光绪十八年壬辰二月十七日亥时生殁未详葬榴山冲

廿二世

南武长子 **阳源**

民国十九年庚午十一月二十五日辰时生公元二〇〇二年壬午七月十四日酉时殁葬榴山冲坐西朝东

配 **苏氏**

闽字三英苏府先友公之女公元一九三八年戊寅六月初十日未时生

生子三 宏利 宏峰 宏华

配 **刘氏**

安邑启利公女清宣统元年己酉九月初三日丑时生殁葬同夫山

生子一 阳源

廿三世

阳源长子 **宏利**

字文利公元一九六四年甲辰九月初一日辰时生

闽字义芳钟府治葱公之女公元一九六四年甲辰八月十一日生 离异

生子二 翼琳 翼钰

配 **钟氏**

闽字青香公元一九八〇年庚申八月初八日生

生子一 哲宇 女一燕婷二〇〇二年正月二十七日生

继配 **黄氏**

字宪文公元一九六八年戊申七月初三日午时生

阳源次子 **宏峰**

闽字细兰公元一九六八年戊申九月初四日卯时生

生子一 伟洋 女二 邓娜一九九〇年四月二十九日生 次女雅婷一九九三年正月

配 **梁氏**

昌虎公房光裘公派衍世系 一四九

卷二十 住花桥 公元二〇二二年

南陽堂

鄧氏六修族譜

二十六日生

阳源三子 | 宏华 | 字紫唯公元一九七五年乙卯三月十三日寅时生

配 | 李氏 | 闰字娟公元一九八二年壬戌九月初五日生
生子一 旨岑

廿四世

宏利长子 | 翼琳 | 字琳公元一九八四年甲子七月初八日丑时生

配 | 肖氏 | 闰字姣君公元一九九〇年庚午三月十九日生
生子一 景莘 女一谨如

宏利次子 | 翼钰 | 字钰公元一九八七年丁卯六月十一日午时生

配 | 刘氏 | 闰字君
生子一 云峰

宏利三子 | 翼哲 | 字哲宇公元二〇〇一年辛巳正月二十八日生

配

宏峰长子 | 翼洋 | 字伟洋公元一九九四年甲戌五月初二日生

配

宏华长子 | 翼岑 | 字旨岑公元二〇〇六年丙戌三月二十六日生

配

廿五世

翼琳长子 | 赞莘 | 字景莘公元二〇一二年壬辰正月三十日生

配

翼钰长子 | 赞云 | 字云峰公元二〇一六年丙申八月二十七日生

配

鄧氏六修族譜

卷二十　住花桥

昌虎公房光金公派衍世系

一五一

公元二〇二二年

南陽堂

昌虎公五世孙 **光金公派下图**

昌虎——○长元——○显禄——○盛亿——○光金

廿一世　廿二世　廿三世　廿四世　廿五世

- ○南圃
  - ○阳德
    - ○宏旗
      - ○翼彪
      - ○翼滔
    - ○宏梅
      - ○翼蓉
    - ○宏斌
      - ○翼明
    - ○宏长
    - ○宏松
      - ○翼伟
      - ○翼同
    - ○宏伟
      - ○翼辉
    - ○宏成
      - ○翼洋
    - ○宏志
      - ○翼瑜
  - ○阳汉
  - ○阳武
  - ○阳陆
  - ○阳初
- ○南芝
- ○南莆
  - ○阳华
    - ○宏东
      - ○翼程
      - ○翼愉
    - ○宏建
  - ○阳友
    - ○宏国
- ○南遂
  - ○阳智
    - ○宏敏
  - ○阳跃
  - ○阳滔

廿一世

光金长子		南圃
		清光绪二十八年壬寅四月十八日午时生公元一九七三年癸丑三月辰时殁葬涟源
配		谭氏
		清宣统元年己酉六月二十九日酉时生公元一九八六年丙寅十一月子时殁葬同夫山　生子四　阳德　阳汉　阳武　阳陆　女一仕林适梁正家
光金次子		南芝
		清光绪二十四年戊申正月初七日寅时生殁于公元一九八八年十二月　日时葬谢家山坐北朝南

鄧氏六修族譜

卷二十　住花桥　昌虎公房光金公派衍世系　公元二〇二二年　一五二

南陽堂

廿二世

南圃长子 **阳德** 配 **张氏**
民国二十三年甲戌三月二十二日午时生殁葬未详公元一九八五年五月　日　时
公元一九四一年正月十七日未时生
生子三　宏旗　宏梅　宏斌

南圃次子 **阳汉** 配 **阳氏**
民国二十六年十月十九日寅时生公元一九四五年五月初三日生
生子二　宏长　宏松
民国三十四年五月初三日亥时生
闰字恒苏公元一九四五年五月初三日生
公元一九五〇年庚寅十月二十三日辰时生
生子一　宏伟　女一翠平适李敢
闰字晓娥公元一九五四年甲午六月二十七日寅时生公元二〇〇六年丙戌七月初三日殁葬涟源　生子一　宏辰　女一碧琼适肖振
闰字玉华公元一九五二年壬辰九月初二日生公元一九八八年　殁葬涟源
生子一　宏成　女一碧琼适肖振
闰字早秀公元一九五八年十月二十九日未时生
生子一　宏晖
字新初公元一九五三年癸巳十二月十二日亥时生公元二〇〇九年十月二十七日辰时殁葬三步桥坟山
闰字林英公元一九五四年甲午四月二十八日辰时生
生子一宏志　女一桂文适谢国龙
字友平公元一九六三年癸卯五月初七日亥时生

南圃长子 **阳德** 配 **张氏**
公元一九四一年正月十七日未时生
生子三　宏旗　宏梅　宏斌

光金四子 **南遂** 配 **吴氏**
甲子正月二十八日亥时生
闰字定义公元一九三六年十月十五日午时生
生子三　阳跃　阳智　阳滔　女一碧云
民国二十三年甲戌三月二十二日酉时生公元二〇一七年　九月殁葬涟源
肖建财　四女适肖佑初

光金三子 **南茸** 配 **谢氏**
清宣统三年辛亥正月十九日亥时生公元一九九七年己亥十一月二十四日子时殁葬谢家山坐北朝南
民国四年乙卯八月初一日丑时生公元二〇〇七年丙戌五月二十三日亥时殁葬顶胜庵坐西朝东　生子一　阳华　女四　长适刘福初　次女适林德庆　女女适
四女适禹求福
长女适谭顺喜　次女适段吉幸　三女适谢伦睦

南圃次子 **阳汉** 配 **刘氏**
闰字恒苏公元一九四五年五月初三日生
生子二　宏长　宏松
民国三十四年五月初三日亥时生

南圃三子 **阳武** 配 **刘氏**
闰字晓娥公元一九五四年甲午六月二十七日寅时生公元二〇〇六年丙戌七月初三日殁葬涟源　生子一　宏辰　女一翠平适李敢
公元一九五〇年庚寅十月二十三日辰时生

南圃四子 **阳陆** 配 **谭氏**
闰字玉华公元一九五二年壬辰九月初二日生公元一九八八年　殁葬涟源
生子一　宏成　女一碧琼适肖振
闰字早秀公元一九五八年十月二十九日未时生
生子一　宏晖

南芝长子 **阳初** 配 **胡氏**
字新初公元一九五三年癸巳十二月十二日亥时生公元二〇〇九年十月二十七日辰时殁葬三步桥坟山
闰字林英公元一九五四年甲午四月二十八日辰时生
生子一宏志　女一桂文适谢国龙
字友平公元一九六三年癸卯五月初七日亥时生

南芝次子 **阳友** 配 **梁氏**

廿三世

配 **梁氏**
闺字爱华伦期公之女公元一九六二年壬寅正月十三日酉时生
生子一 宏国 女一铮适

南茀长子 **阳华**
字华初公元一九五五年乙未二月十四日生

配 **谭氏**
闺字胜义周英公之女公元一九五六年丙申八月十二日辰时生 改嫁
生子一 宏东 女一 晓霞适肖江华

继配 **罗氏**
闺字赛姣公元一九六四年甲辰十月初六日子时生
生子一 宏剑

南遂长子 **阳智**
公元一九六〇年五月十四日　时生

配 **李氏**
闺字世生公元一九六〇年五月十四日　时生
生子一 宏敏

南遂次子 **阳跃**
公元一九六四年十二月初九日申时生
生女一 姣

配 **谭氏**
闺字雩公元一九六四年八月初四日子时生

南遂三子 **阳滔**
公元一九六八年二月十七日丑时生

阳德长子 **宏旗**
公元一九六三年二月二十九日辰时生

配 **谭氏**
闺字顺英公之女公元一九六四年九月十九日午时生
生子二 翼彪 翼滔

阳德次子 **宏梅**
公元一九六八年六月二十三日午时生

配 **黄氏**
闺字玉英公元一九六四年元月一日丑时生
生女一 伊蓉

阳德三子 **宏斌**
公元一九七〇年十一月十二日丑时生

配 **王氏**
闺字利华公元一九七〇年八月　日时生
生子一 翼明

阳汉长子 **宏长**
公元一九六八年九月初一日寅时生

配

阳汉次子 **宏松**
公元一九七四年甲寅二月初四日寅时生

配 **梁氏**
闺字爱华公元一九七四年正月十八日戌时生
生子二 翼伟 翼同

阳武之子 宏伟
公元一九八三年三月十一日辰时生

配 李氏
闰字丽芝公元一九八七年五月二十九日生 离异
生子一 翼辉

继配

阳陆之子 宏成
公元一九七六年三月二十二日亥时生

配 陈氏
闰字少萍公元一九七八年五月初八日丑时生
生子一翼洋
公元一九七九年六月三十日巳时生

阳初长子 宏志
闰字梦中公元一九八三年十一月二十四日酉时生 改嫁未详
生子一翼瑜 女一 翼艳

配 蒋氏
公元一九八八年三月十四日辰时生

继配

阳友长子 宏国
闰字妍公元一九八九年七月二十七日辰时生

配 易氏

阳华长子 宏东
公元一九八二年壬戌十月初八日子时生

配 段氏
闰字婷公元一九八六年丙寅十二月二十五日辰时生
生了二 翼伟 翼愉
公元一九九二年壬申二月二十六日巳时生

阳华次子 宏剑

配

廿四世

宏旗长子 翼彪
公元一九八六年丙寅五月十七日卯时生

配

宏旗次子 翼滔
公元一九八九年七月十二日寅时生

配

宏梅长女 翼蓉
公元一九九七年十月十七日申时生

配

配	宏斌长子 翼明	公元一九九五年十月十五日寅时生
配		
配	宏松长子 翼伟	公元一九九七年二月初七日丑时生
配		
配	宏松次子 翼同	公元一九九八年八月二十四日辰时生
配		
配	宏伟长子 翼辉	公元二〇〇七年十月初二日申时生
配		
配	宏成长子 翼洋	公元二〇一〇年八月十二日酉时生
配		
配	宏志长子 翼瑜	公元二〇〇二年四月十八日未时生
配		
配	宏东长子 翼程	公元二〇一五年乙未七月十六日亥时生
配		
配	宏东次子 翼愉	公元二〇一九年己亥五月初四日生

昌虎公五世孙 光泽公派下图

昌虎 ○长亨 ○显珍 ○盛兆 ○光泽

廿一世 ○南萱

廿二世 ○阳国

廿三世 ○宏孝 ○宏顺

廿四世 ○翼勋 ○翼斌 ○翼勇

廿五世 ○赞龚 ○赞杰

廿一世

光泽长子 **南萱**

字荫荣清光绪元年乙亥十一月十四日酉时生民国二十三年甲戌六月初九日未时殁葬安邑张家冲义山上节乙山辛向 有碑为记

配 **胡氏**

清光绪十二年乙酉三月二十六日未时生公元一九七二年壬子十一月十六日辰时殁葬涟源查头冲 生子一阳国

廿二世

南萱长子 **阳国**

民国七年十一月初六日卯时生公元一九七三年癸丑二月二十三日卯时殁葬乌鲁木齐火化回家暂化葬

配 **刘氏**

民国二十四年四月二十二日未时生公元一九七一年辛亥六月初五日酉时殁葬青烟乡自坟山山向未详 生子二 宏孝 宏顺 生女不详

廿三世

阳国长子 **宏孝**

民国二十六年九月初九日辰时生公元二〇一七年丁酉四月二十六日申时殁葬茶头冲山向不详

配 **梁氏**

字欢新梁公南德之女公元一九四四年甲申九月十二日丑时生 生子二 翼勋 翼斌 女二 长邓武 次女邓平

阳国次子 **宏顺**

字子正公元一九四八年戊子八月初五日丑时生

配 **田氏**

四川成都田府公女闺字忠孝公元一九五〇年庚寅生未详 生子一 翼勇

廿四世

宏孝长子 **翼勋**

字邓勋公元一九六八年戊申八月二十日戌时生

鄧氏六修族譜

昌虎公房光泽公派衍世系 一五六

卷二十 住花桥 公元二〇二二年

南陽堂

鄧氏六修族譜

卷二十　昌虎公房光泽公派衍世系　一五七

住花桥　公元二〇二二年

南陽堂

昌虎公五世孙

光喜公派下图

昌虎——○长亨——○显珍——○盛吉——○光喜

廿一世
○南田
廿二世
○阳宋
廿三世
○宏彬
○宏初
○宏荣
廿四世
○翼亮
廿五世

廿一世

光喜长子 **南田**

字悦升清光绪二十三年丁酉十二月二十日辰时生殁葬未详

配 **陈氏**

徵发公女清光绪三十四年戊申四月二十七日戌时生殁葬未详
生子一 阳宋 女一和英适李

廿二世

廿五世

翼斌长子 **赞龚**

字伊洋公元二〇〇一年辛巳六月初二日申时生

翼斌次子 **赞杰**

字伊杰公元二〇〇八年戊子三月二十四日酉时生

配

廿五世

宏顺长子 **翼勇**

字邓勇公元一九七六年丙辰二月二十三日子时生

配 **吴氏**

闰字建新吴公宋元之女公元一九七五年乙卯七月十七日卯时生
生子二 赞龚 赞杰

宏孝次子 **翼斌**

字邓斌公元一九七三年癸丑十月二十三日酉时生

配 **吴氏**

闰字韶眉公元一九八九年十月初四日戌时生
生女一 鑫怡公元二〇〇八年戊子三月二十九日酉时生

南田长子 **阳宋**

民国二十七年十一月十六日申时生公元一九八〇年庚申六月十三日丑时歿
葬田冲坐南朝北向

配 **萧氏**

闺字凤娥公元一九四五年乙酉八月十四日戌时生
生子三　宏彬　宏初　宏荣

廿二世

阳宋长子 **宏彬**

字彬文公元一九六八年戊申五月初三日申时生

配 **肖氏**

闺字凤兰公元一九七〇年庚戌七月初七日卯时生
生子一　翼亮　女一邓敏一九九一年辛未七月二十六日寅时生适长沙县叶帅男

阳宋次子 **宏初**

字初文公元一九七一年辛亥六月初九日辰时生

配

阳宋三子 **宏荣**

字小文公元一九七四年甲寅六月十八日亥时生

配

廿三世

宏彬长子 **翼亮**

字晓亮公元一九九八年戊寅十一月初九日寅时生

配

序号	用户姓名	字	用户卡号	初始密码	性别	父亲	母亲	配偶
1	邓赞强	鸿祥	mmxp19002003	123456	男性	邓翼长	黄凤兰	
2	邓翼亮	晓亮	mmxp19002002	123456	男性	邓宏彬	肖凤兰	
3	邓宏荣	小文	mmxp19002001	123456	男性	邓阳宋	萧凤娥	
4	邓宏初	初文	mmxp19002000	123456	男性	邓阳宋	萧凤娥	
5	邓宏彬	彬文	mmxp19001990	123456	男性	邓阳宋	萧凤娥	肖凤兰
6	邓赞杰	伊杰	mmxp19001980	123456	男性	邓翼斌	吴建新	
7	邓赞龚	伊洋	mmxp19001970	123456	男性	邓翼斌	吴建新	
8	邓翼勇	邓勇	mmxp19001960	123456	男性	邓宏顺	田忠孝	
9	邓翼斌	邓斌	mmxp19001950	123456	男性	邓宏孝	梁欢新	吴建新
10	邓翼勋	邓勋	mmxp19001930	123456	男性	邓宏孝	梁欢新	吴韶眉
11	邓宏顺	子正	mmxp19001910	123456	男性	邓阳国	刘氏	田忠孝
12	邓翼愉		mmxp19001909	123456	男性	邓宏东	段婷	
13	邓翼程		mmxp19001908	123456	男性	邓宏东	段婷	
14	邓翼瑜		mmxp19001907	123456	男性	邓宏志	蒋梦中	
15	邓翼洋		mmxp19001906	123456	男性	邓宏成	陈少萍	
16	邓翼辉		mmxp19001905	123456	男性	邓宏伟	李丽芝	
17	邓翼同		mmxp19001903	123456	男性	邓宏松	梁爱华	
18	邓翼伟		mmxp19001902	123456	男性	邓宏松	梁爱华	
19	邓翼明		mmxp19001901	123456	男性	邓宏斌	王利华	
20	邓翼蓉		mmxp19001900	123456	男性	邓宏梅	黄玉英	
21	邓翼滔		mmxp19001890	123456	男性	邓宏旗	谭顺英	
22	邓翼彪		mmxp19001880	123456	男性	邓宏旗	谭顺英	
23	邓宏剑		mmxp19001870	123456	男性	邓阳华	罗赛姣	
24	邓宏东		mmxp19001860	123456	男性	邓阳华	谭胜义	段婷
25	邓宏国		mmxp19001850	123456	男性	邓阳友	梁爱华	易妍
26	邓宏志		mmxp19001830	123456	男性	邓阳初	胡林英	蒋梦中
27	邓宏成		mmxp19001820	123456	男性	邓阳陆	谭玉华	陈少萍
28	邓宏伟		mmxp19001810	123456	男性	邓阳武	刘晓娥	李丽芝

序号	用户姓名	字	用户卡号	初始密码	性别	父亲	母亲	配偶
29	邓宏松		mmxp19001809	123456	男性	邓阳汉	刘恒苏	梁爱华
30	邓宏长		mmxp19001808	123456	男性	邓阳汉	刘恒苏	
31	邓宏斌		mmxp19001807	123456	男性	邓阳德	张氏	王利华
32	邓宏梅		mmxp19001806	123456	男性	邓阳德	张氏	黄玉英
33	邓宏旗		mmxp19001805	123456	男性	邓阳德	张氏	谭顺英
34	邓阳滔		mmxp19001803	123456	男性	邓南遂	吴定义	
35	邓阳跃		mmxp19001802	123456	男性	邓南遂	吴定义	谭雪
36	邓阳智		mmxp19001801	123456	男性	邓南遂	吴定义	李世生
37	邓阳华	华初	mmxp19001800	123456	男性	邓南茀	谢氏	罗赛姣
38	邓阳友	友平	mmxp19001790	123456	男性	邓南芝	廖氏	梁爱华
39	邓阳陆		mmxp19001780	123456	男性	邓南圃	谭氏	梁早秀
40	邓阳武		mmxp19001770	123456	男性	邓南圃	谭氏	刘晓娥
41	邓赞云	云峰	mmxp19001760	123456	男性	邓翼钰	刘君	
42	邓赞莘	景莘	mmxp19001750	123456	男性	邓翼琳	肖姣君	
43	邓翼岑	旨岑	mmxp19001730	123456	男性	邓宏华	李娟	
44	邓翼洋	伟洋	mmxp19001720	123456	男性	邓宏峰	梁细兰	
45	邓翼哲	哲宇	mmxp19001710	123456	男性	邓宏利	黄青香	
46	邓翼钰	钰	mmxp19001709	123456	男性	邓宏利	钟义芳	刘君
47	邓翼琳	琳	mmxp19001708	123456	男性	邓宏利	钟义芳	肖姣君
48	邓宏华	紫唯	mmxp19001707	123456	男性	邓阳源	苏三英	李娟
49	邓宏峰	宪文	mmxp19001706	123456	男性	邓阳源	苏三英	梁细兰
50	邓宏利	文利	mmxp19001705	123456	男性	邓阳源	苏三英	黄青香
51	邓赞轩	文轩	mmxp19001703	123456	男性	邓翼有	梁承飞	
52	邓赞鹏	赞鹏	mmxp19001702	123456	男性	邓翼书	谢爱梅	
53	邓赞辉	鹏辉	mmxp19001701	123456	男性	邓翼荣	谢赛平	
54	邓翼有	愉	mmxp19001700	123456	男性	邓宏满	谢铁秋	梁承飞
55	邓翼常	威	mmxp19001690	123456	男性	邓宏满	谢铁秋	梁丹
56	邓翼书	书常	mmxp19001680	123456	男性	邓宏玉	谭清姣	谢爱梅

序号	用户姓名	字	用户卡号	初始密码	性别	父亲	母亲	配偶
57	邓翼利	书利	mmxp19001670	123456	男性	邓宏玉	谭清姣	易顺兰
58	邓翼荣	书荣	mmxp19001660	123456	男性	邓宏金	胡氏	谢赛平
59	邓宏堂	向文	mmxp19001650	123456	男性	邓阳骐	谭氏	石红艳
60	邓宏满	填华	mmxp19001630	123456	男性	邓阳骧	钟氏	谢铁秋
61	邓宏玉	富华	mmxp19001620	123456	男性	邓阳骧	钟氏	谭清姣
62	邓赞轲		mmxp19001610	123456	男性	邓翼伟	谭礼华	
63	邓翼磊		mmxp19001609	123456	男性	邓宏毅	李培华	
64	邓翼翔		mmxp19001608	123456	男性	邓宏世	梁林丽	罗蓉
65	邓翼伟	伟大	mmxp19001607	123456	男性	邓宏清	谢毛姣	谭礼华
66	邓翼礼		mmxp19001606	123456	男性	邓宏清	谢毛姣	
67	邓宏斌	玮红	mmxp19001605	123456	男性	邓阳升	谢美英	邢蕴丽
68	邓宏智	玮方	mmxp19001603	123456	男性	邓阳升	谢美英	苗丽旺
69	邓宏毅	玮东	mmxp19001602	123456	男性	邓阳升	谢美英	李培华
70	邓宏世	四文	mmxp19001601	123456	男性	邓阳蒿	谢月英	梁林丽
71	邓赞奕	奕勋	mmxp19001600	123456	男性	邓翼堂	黄超文	
72	邓赞轩	宇轩	mmxp19001590	123456	男性	邓翼堂	黄超文	
73	邓赞群	乐群	mmxp19001580	123456	男性	邓翼师	谢红艳	
74	邓翼平	平浩	mmxp19001570	123456	男性	邓宏恩	和彩琴	
75	邓翼堂	勇强	mmxp19001560	123456	男性	邓宏军	谭细华	黄超文
76	邓翼师	勇刚	mmxp19001550	123456	男性	邓宏军	谭细华	谢红艳
77	邓宏德	海文	mmxp19001530	123456	男性	邓阳沐	石棣莲	罗俊
78	邓宏恩	建文	mmxp19001510	123456	男性	邓阳沐	石棣莲	和彩琴
79	邓宏和	奎文	mmxp19001509	123456	男性	邓阳勋	陈文英	
80	邓宏军	邓龙	mmxp19001508	123456	男性	邓阳勋	陈文英	谭细华
81	邓赞和	子康	mmxp19001507	123456	男性	邓翼振	康蓉	
82	邓赞礼	童屿	mmxp19001506	123456	男性	邓翼鸣	周海岚	
83	邓赞楚	秦楚	mmxp19001505	123456	男性	邓翼学	康丽霞	
84	邓赞霖	睿霖	mmxp19001503	123456	男性	邓翼青	刘毓芳	

序号	用户姓名	字	用户卡号	初始密码	性别	父亲	母亲	配偶
85	邓赞杰	昊明	mmxp19001502	123456	男性	邓翼云	谭利梅	
86	邓赞豪	邓鑫	mmxp19001501	123456	男性	邓翼云	谭利梅	
87	邓翼振	涛	mmxp19001500	123456	男性	邓宏峰	石娟林	康蓉
88	邓翼鸣	彬	mmxp19001390	123456	男性	邓宏林	谢小珍	周海岚
89	邓翼学	学	mmxp19001380	123456	男性	邓宏强	阮素平	康丽霞
90	邓翼雄	俊	mmxp19001370	123456	男性	邓宏坚	严月旺	陈瑶
91	邓翼华	华	mmxp19001360	123456	男性	邓宏志	焦细娴	蔡小芳
92	邓翼青	青	mmxp19001350	123456	男性	邓宏志	焦细娴	刘毓芳
93	邓翼川	纳川	mmxp19001330	123456	男性	邓宏议	黄四贝	
94	邓翼华		mmxp19001320	123456	男性	邓宏初	钟四姣	
95	邓翼云	松军	mmxp19001310	123456	男性	邓宏书	谢二山	谭利梅
96	邓宏峰	瑞文	mmxp19001309	123456	男性	邓阳濛	石雪桂	石娟林
97	邓宏强	长生	mmxp19001308	123456	男性	邓阳芝	桂月红	阮素平
98	邓宏坚	民生	mmxp19001307	123456	男性	邓阳芝	桂月红	严月旺
99	邓宏志	建生	mmxp19001306	123456	男性	邓阳芝	桂月红	焦细娴
100	邓宏议	望生	mmxp19001305	123456	男性	邓阳芝	桂月红	黄四贝
101	邓宏初	初生	mmxp19001303	123456	男性	邓阳萱	刘铁凡	钟四姣
102	邓宏书		mmxp19001302	123456	男性	邓阳萱	刘铁凡	谢二山
103	邓阳荃		mmxp19001301	123456	男性	邓南涣	何氏	佚名氏
104	邓阳荪		mmxp19001300	123456	男性	邓南涣	何氏	
105	邓赞富		mmxp19001290	123456	男性	邓翼先	曹鸽明	
106	邓翼先		mmxp19001280	123456	男性	邓宏色	谢算姣	曹鸽明
107	邓宏色		mmxp19001270	123456	男性	邓阳旭	张小禄	谢算姣
108	邓阳旭		mmxp19001260	123456	男性	邓南浦	刘氏	张小禄
109	邓赞祥		mmxp19001250	123456	男性	邓翼灿	王历方	
110	邓赞奇		mmxp19001230	123456	男性	邓翼洲	谢亮	
111	邓赞超		mmxp19001220	123456	男性	邓翼专	胡莉莉	
112	邓赞严	柏成	mmxp19001210	123456	男性	邓翼国	谭红文	

鄧氏六修族譜

卷二十

公元二〇二二年

南陽堂

序号	用户姓名	字	用户卡号	初始密码	性别	父亲	母亲	配偶
113	邓赞浩	晓曦	mmxp19001209	123456	男性	邓翼樑	陈平芳	
114	邓赞杰	湘曦	mmxp19001208	123456	男性	邓翼樑	陈平芳	
115	邓赞荣	荣曦	mmxp19001207	123456	男性	邓翼祖	邓胜梅	
116	邓赞宇	凌宇	mmxp19001206	123456	男性	邓翼斌	颜俊燕	
117	邓赞轩	凌轩	mmxp19001205	123456	男性	邓翼斌	颜俊燕	
118	邓赞仙	凌帅	mmxp19001203	123456	男性	邓翼武	康氏	
119	邓赞神	凌翔	mmxp19001202	123456	男性	邓翼武	康氏	
120	邓赞爵		mmxp19001201	123456	男性	邓翼晖	李氏	
121	邓赞豪	凌峰	mmxp19001200	123456	男性	邓翼晖	谢细梅	
122	邓赞胜	钧予	mmxp19001190	123456	男性	邓翼栋	谢玲玲	
123	邓赞朝		mmxp19001180	123456	男性	邓翼标	段相玲	
124	邓赞京		mmxp19001170	123456	男性	邓翼标	段相玲	
125	邓赞洋	剑洋	mmxp19001160	123456	男性	邓翼清	彭氏	
126	邓赞波	剑波	mmxp19001150	123456	男性	邓翼清	彭氏	
127	邓赞涛	剑涛	mmxp19001130	123456	男性	邓翼松	谭同荣	
128	邓赞武		mmxp19001120	123456	男性	邓翼忠	胡国贞	
129	邓翼灿	明飞	mmxp19001110	123456	男性	邓宏闻	谢姣连	王历方
130	邓翼洲	明晖	mmxp19001109	123456	男性	邓宏闻	谢姣连	谢亮
131	邓翼专		mmxp19001108	123456	男性	邓宏吾	李五弟	胡莉莉
132	邓翼国	映晖	mmxp19001107	123456	男性	邓宏闵	谭凤姣	谭红文
133	邓翼樑	仁晖	mmxp19001106	123456	男性	邓宏阅	谭梦兰	陈平芳
134	邓翼祖	耀晖	mmxp19001105	123456	男性	邓宏阅	谭梦兰	邓胜梅
135	邓翼斌		mmxp19001103	123456	男性	邓宏阖	李文英	颜俊燕
136	邓翼武		mmxp19001102	123456	男性	邓宏阖	李文英	康氏
137	邓翼晖		mmxp19001101	123456	男性	邓宏阖	李文英	李氏
138	邓翼栋	曙晖	mmxp19001099	123456	男性	邓宏开		谢玲玲
139	邓翼标	春晖	mmxp19001098	123456	男性	邓宏阁	梁氏	段相玲
140	邓翼清	伟晖	mmxp19001097	123456	男性	邓宏阒	梁氏	彭氏
141	邓翼松	伟华	mmxp19001096	123456	男性	邓宏阒	梁氏	谭同荣
142	邓翼忠		mmxp19001095	123456	男性	邓宏球	颜新连	胡国贞
143	邓宏吾	志兴	mmxp19001093	123456	男性	邓阳腾	谭氏	李五弟
144	邓宏闵	庚寅	mmxp19001092	123456	男性	邓阳腾	谭氏	谭凤姣
145	邓宏阁	吉康	mmxp19001091	123456	男性	邓阳芳	聂润娥	梁氏
146	邓宏球	牛仔	mmxp19001090	123456	男性	邓阳桂	段氏	颜新连
147	邓赞宇	晨宇	mmxp19001089	123456	男性	邓翼坤	谢任芝	
148	邓赞康	宇轩	mmxp19001088	123456	男性	邓翼勇	谭雪丽	
149	邓翼坤	坤	mmxp19001087	123456	男性	邓宏聪	谢氏	谢任芝
150	邓翼浩	浩	mmxp19001086	123456	男性	邓宏前	李顺姣	
151	邓翼勇	勇	mmxp19001085	123456	男性	邓宏铁	谭多桂	谭雪丽
152	邓宏聪	郁文	mmxp19001083	123456	男性	邓阳太	梁爱香	谢氏
153	邓宏前	前文	mmxp19001082	123456	男性	邓阳太	梁爱香	李顺姣
154	邓宏铁	毛林	mmxp19001081	123456	男性	邓阳太	梁爱香	谭多桂
155	邓阳太		mmxp19001080	123456	男性	邓南谋	萧氏	梁爱香
156	邓翼锋	益锋	mmxp19001079	123456	男性	邓宏众	刘艳英	
157	邓宏众	众文	mmxp19001078	123456	男性	邓阳开	梁庆娥	刘艳英
158	邓宏朝		mmxp19001077	123456	男性	邓阳开	梁庆娥	罗桂园
159	邓益琥		mmxp19001076	123456	男性	邓宏朝	毛春海	
160	邓翼文		mmxp19001075	123456	男性	邓宏明	莫春雄	
161	邓翼博		mmxp19001073	123456	男性	邓宏明	莫春雄	
162	邓卓言		mmxp19001072	123456	男性	邓宏东	梁黎	
163	邓翼远	益远	mmxp19001071	123456	男性	邓宏东	梁黎	
164	邓宏朝		mmxp19001070	123456	男性	邓阳科	谢庆利	毛春海
165	邓宏明		mmxp19001069	123456	男性	邓阳科	谢庆利	莫春雄
166	邓宏东		mmxp19001068	123456	男性	邓阳标	吴早英	梁黎
167	邓宏文	利文	mmxp19001067	123456	男性	邓阳柳	潘晚英	张琳
168	邓宏现	现文	mmxp19001066	123456	男性	邓阳柳	潘晚英	

序号	用户姓名	字	用户卡号	初始密码	性别	父亲	母亲	配偶
169	邓阳科	定凡	mmxp19001065	123456	男性	邓南读	萧氏	谢庆利
170	邓阳标	锡完	mmxp19001063	123456	男性	邓南谓	戴翠兰	吴早英
171	邓阳柳	银完	mmxp19001062	123456	男性	邓南谓	萧氏	潘晚英
172	邓瑾瑜		mmxp19001061	123456	男性	邓赞伟	张凤莲	
173	邓赞伟		mmxp19001060	123456	男性	邓翼清	谭氏	张凤莲
174	邓赞华		mmxp19001059	123456	男性	邓翼根	易氏	梁丽芬
175	邓赞辉	云茁	mmxp19001058	123456	男性	邓翼亮	熊云	
176	邓赞洋	博洋	mmxp19001057	123456	男性	邓翼波	肖彤	
177	邓翼固	国	mmxp19001056	123456	男性	邓宏德	胡响秀	
178	邓翼清		mmxp19001055	123456	男性	邓宏德	胡响秀	谭氏
179	邓翼根		mmxp19001053	123456	男性	邓宏德	胡响秀	易氏
180	邓翼亮		mmxp19001052	123456	男性	邓宏礼	谭特娥	熊云
181	邓翼涛		mmxp19001051	123456	男性	邓宏禄	梁氏	
182	邓翼波		mmxp19001050	123456	男性	邓宏禄	梁氏	肖彤
183	邓翼鑫		mmxp19001039	123456	男性	邓宏祥	谭从桂	布桂环
184	邓宏礼	寿元	mmxp19001038	123456	男性	邓阳炳	谭氏	谭特娥
185	邓宏禄	锡元	mmxp19001037	123456	男性	邓阳炳	谭氏	梁氏
186	邓宏祥		mmxp19001036	123456	男性	邓阳炳	谭氏	谭从桂
187	邓翼锴		mmxp19001035	123456	男性	邓宏国	肖孟连	
188	邓宏国	国红	mmxp19001033	123456	男性	邓阳建	黄桃英	肖孟连
189	邓翼超	睿超	mmxp19001032	123456	男性	邓宏学	刘潮军	
190	邓翼中	烨中	mmxp19001031	123456	男性	邓宏爱	钟珏亮	
191	邓翼明	烨明	mmxp19001030	123456	男性	邓宏赛	李永红	
192	邓宏学	学文	mmxp19001029	123456	男性	邓阳杰	张姣娥	刘潮军
193	邓宏爱	爱文	mmxp19001028	123456	男性	邓阳杰	张姣娥	钟珏亮
194	邓宏赛	赛文	mmxp19001027	123456	男性	邓阳杰	张姣娥	李永红
195	邓阳杰	桂清	mmxp19001026	123456	男性	邓南宇	李氏	张姣娥
196	邓赞璞	璞	mmxp19001025	123456	男性	邓翼军	彭萍	

序号	用户姓名	字	用户卡号	初始密码	性别	父亲	母亲	配偶
197	邓翼军		mmxp19001023	123456	男性	邓宏升	谢云姣	丁勇梅
198	邓翼飞		mmxp19001022	123456	男性	邓宏升	谢云姣	章燕锋
199	邓翼淳		mmxp19001021	123456	男性	邓宏杰	刘爱桂	
200	邓翼护		mmxp19001020	123456	男性	邓宏杰	刘爱桂	
201	邓翼详	小详	mmxp19001019	123456	男性	邓宏伟	吴秋云	李氏
202	邓宏杰	杰文	mmxp19001018	123456	男性	邓阳谛	陈仁姣	刘爱桂
203	邓宏伟	文	mmxp19001017	123456	男性	邓阳谛	陈仁姣	李嘉梅
204	邓赞洋	澍	mmxp19001016	123456	男性	邓翼彪	刘小梅	
205	邓赞松	帅	mmxp19001015	123456	男性	邓翼虎	梁细珍	
206	邓赞仁	杰仁	mmxp19001013	123456	男性		邓翼众	欧阳琼
207	邓翼彪	乐平	mmxp19001012	123456	男性	邓宏朴	谢辆贞	刘小梅
208	邓翼虎	建平	mmxp19001011	123456	男性	邓宏朴	谢辆贞	梁细珍
209	邓翼众	益众	mmxp19001009	123456	女性	邓宏樟	赵保连	
210	邓赞艳	青艳	mmxp19001008	123456	男性	邓翼清	李艳萍	
211	邓赞强	紫强	mmxp19001007	123456	男性	邓翼明	彭志红	
212	邓赞辉	辉	mmxp19001006	123456	男性	邓翼向	姜凤英	
213	邓翼清	继清	mmxp19001005	123456	男性	邓宏彪	谭佳清	李艳萍
214	邓翼明	二向	mmxp19001003	123456	男性	邓宏彪	谭佳清	彭志红
215	邓翼向	大向	mmxp19001002	123456	男性	邓宏彪	谭佳清	姜凤英
216	邓翼斌	卫国	mmxp19001001	123456	男性	邓宏信	梁四香	
217	邓翼洪	跃洪	mmxp19001000	123456	男性	邓宏信	梁四香	谢美光
218	邓宏信	信羲	mmxp19000998	123456	男性	邓阳万	李素娥	梁四香
219	邓高桐		mmxp19000997	123456	男性	邓赞定	欧阳媛媛	
220	邓高国	一帆	mmxp19000996	123456	男性	邓赞定	欧阳媛媛	
221	邓高兴		mmxp19000995	123456	男性	邓赞定	欧阳媛媛	
222	邓高涛	诚瑞	mmxp19000993	123456	男性	邓赞中	艾水清	
223	邓高乐	博梁	mmxp19000992	123456	男性	邓赞喜	余婷婷	
224	邓高雄	嘉旺	mmxp19000991	123456	男性	邓赞财	李永红	

鄧氏六修族譜

卷二十

公元二〇二二年

一六三

南陽堂

序号	用户姓名	字	用户卡号	初始密码	性别	父亲	母亲	配偶
225	邓高中	嘉光	mmxp19000990	123456	男性	邓赞财	李永红	
226	邓高升	嘉敏	mmxp19000989	123456	男性	邓赞军	李凌晨	
227	邓高翔		mmxp19000988	123456	男性	邓赞平		
228	邓高旗		mmxp19000987	123456	男性	邓赞平		
229	邓密轩		mmxp19000986	123456	男性	邓高勇	李小凡	
230	邓高伟	志伟	mmxp19000985	123456	男性	邓赞钢	苏香英	
231	邓高强	志强	mmxp19000983	123456	男性	邓赞钢	苏香英	潘敏
232	邓高勇	志勇	mmxp19000982	123456	男性	邓赞钢	苏香英	李小凡
233	邓高松	海松	mmxp19000981	123456	男性	邓赞银	苏惠英	
234	邓高飞	二毛	mmxp19000980	123456	男性	邓赞金	孙定云	
235	邓高兵		mmxp19000979	123456	男性	邓赞金	孙定云	
236	邓高忍	玉钰	mmxp19000978	123456	男性	邓赞连	苏嗣梅	
237	邓高忠	志仁	mmxp19000977	123456	男性	邓赞道	张特平	沈秀
238	邓高志	冠群	mmxp19000976	123456	男性	邓赞通	袁许云	
239	邓高洋	振洋	mmxp19000975	123456	男性	邓赞胜	钟桂珍	
240	邓高宇	振宇	mmxp19000973	123456	男性	邓赞胜	钟桂珍	
241	邓高杰		mmxp19000972	123456	男性	邓赞辉	曾姿兰	
242	邓高瑾		mmxp19000971	123456	男性	邓赞熙	某结连	
243	邓密相	景相	mmxp19000970	123456	男性	邓高珏	杨纤	
244	邓高珏	邓佳	mmxp19000969	123456	男性	邓赞青	张求弟	杨纤
245	邓赞远	石里	mmxp19000968	123456	男性	邓翼楚	谢友娣	
246	邓赞杨	守仁	mmxp19000967	123456	男性	邓翼楚	谢友娣	
247	邓赞定	巧斌	mmxp19000966	123456	男性	邓翼忠	伍军华	欧阳媛媛
248	邓赞柏		mmxp19000965	123456	男性	邓翼皆	谢氏	
249	邓赞中	卫红	mmxp19000963	123456	男性	邓翼聪	辜理芝	艾水清
250	邓赞喜		mmxp19000962	123456	男性	邓翼柏	张采华	余婷婷
251	邓赞财		mmxp19000961	123456	男性	邓翼野	黄爱初	李永红
252	邓赞军		mmxp19000960	123456	男性	邓翼仁	胡氏	李凌晨
253	邓赞平	修平	mmxp19000959	123456	男性	邓翼德	阳照桂	
254	邓赞先		mmxp19000958	123456	男性	邓翼政	颜桂桃	
255	邓赞华		mmxp19000957	123456	男性	邓翼政	颜桂桃	
256	邓赞钢	汉钢	mmxp19000956	123456	男性	邓翼华	陈时英	苏香英
257	邓赞银	汉银	mmxp19000955	123456	男性	邓翼华	陈时英	苏惠英
258	邓赞逵	中初	mmxp19000953	123456	男性	邓翼后	李结青	段红玲
259	邓赞连	学初	mmxp19000952	123456	男性	邓翼后	李结青	苏嗣梅
260	邓赞通	招财	mmxp19000951	123456	男性	邓翼兰	苏胡初	袁许云
261	邓赞胜	新春	mmxp19000950	123456	男性	邓翼鲸	刘玉英	钟桂珍
262	邓赞贤		mmxp19000939	123456	男性	邓翼鹏	钟建芬	
263	邓赞熙	时熙	mmxp19000938	123456	男性	邓翼位	彭伟秀	某结连
264	邓赞青	时青	mmxp19000937	123456	男性	邓翼位	彭伟秀	张求弟
265	邓翼林	小毛	mmxp19000936	123456	男性	邓宏武	李爱英	
266	邓翼楚		mmxp19000935	123456	男性	邓宏武	李爱英	谢友娣
267	邓翼忠	建华	mmxp19000933	123456	男性	邓宏武	李爱英	伍军华
268	邓翼聪		mmxp19000932	123456	男性	邓宏序	李新娥	辜理芝
269	邓翼长	福平	mmxp19000931	123456	男性	邓宏同	苏柳英	黄凤兰
270	邓翼柏	金平	mmxp19000930	123456	男性	邓宏同	苏柳英	张采华
271	邓翼仁	人民	mmxp19000929	123456	男性	邓宏同	苏柳英	胡氏
272	邓翼政	人善	mmxp19000928	123456	男性	邓宏庠	苏集香	颜桂桃
273	邓翼后	太康	mmxp19000927	123456	男性	邓宏广	苏遲娘	李结青
274	邓翼鲸	利文	mmxp19000926	123456	男性	邓宏庭	梁春娘	杨素贞
275	邓翼鹏	送生	mmxp19000925	123456	男性	邓宏庭	梁春娘	钟建芬
276	邓翼位	厚卿	mmxp19000923	123456	男性	邓宏廓	袁美娘	彭伟秀
277	邓高星	奕帆	mmxp19000922	123456	男性	邓赞彦	张丽娟	
278	邓高涵	淮舟	mmxp19000921	123456	男性	邓赞峰	张中华	
279	邓高鹏		mmxp19000920	123456	男性	邓赞富	廖敏娟	
280	邓高翔	鹏翔	mmxp19000919	123456	男性	邓赞科	易玲枚	

序号	用户姓名	字	用户卡号	初始密码	性别	父亲	母亲	配偶
281	邓赞鑫	瑞笙	mmxp19000918	123456	男性	邓翼德	吴对梅	
282	邓赞淳	惟云	mmxp19000917	123456	男性	邓翼德	吴对梅	
283	邓赞彦		mmxp19000916	123456	男性	邓翼涛	李玉兰	张丽娟
284	邓赞斌	程斌	mmxp19000915	123456	男性	邓翼初	李湘连	
285	邓赞鹏		mmxp19000913	123456	男性	邓翼海	苏氏	
286	邓赞峰		mmxp19000912	123456	男性	邓翼斌	周金	张中华
287	邓赞盛	智盛	mmxp19000911	123456	男性	邓翼华	佚名氏	
288	邓赞炜		mmxp19000910	123456	男性	邓翼军	梁氏	
289	邓赞强		mmxp19000909	123456	男性	邓翼金	梁志清	梁亚辉
290	邓赞富		mmxp19000908	123456	男性	邓翼金	梁志清	廖敏娟
291	邓赞明	明宇	mmxp19000907	123456	男性	邓翼东	谢艳红	
292	邓赞杰	志杰	mmxp19000906	123456	男性	邓翼新	胡湘军	
293	邓赞宇	志宇	mmxp19000905	123456	男性	邓翼新	胡湘军	
294	邓玉婷		mmxp19000903	123456	女性	邓翼园	谢早红	
295	邓赞科		mmxp19000902	123456	男性	邓翼建	苏晚连	易玲枚
296	邓赞翔	向专	mmxp19000901	123456	男性	邓翼永	谢雪梅	
297	邓赞飞	志专	mmxp19000900	123456	男性	邓翼永	谢雪梅	
298	邓赞东		mmxp19000899	123456	男性	邓翼誌	吴连英	段正花
299	邓翼德	爱初	mmxp19000898	123456	男性	邓宏珪	谢四	吴对梅
300	邓翼涛	良初	mmxp19000897	123456	男性	邓宏珪	谢四	李玉兰
301	邓翼初		mmxp19000896	123456	男性	邓宏栩	谭氏	李湘连
302	邓翼海		mmxp19000895	123456	男性	邓宏栩	谭氏	苏氏
303	邓翼斌	作财	mmxp19000893	123456	男性	邓宏佑	谭雪娥	周金
304	邓翼华		mmxp19000892	123456	男性	邓宏光	梁氏	佚名氏
305	邓翼军		mmxp19000891	123456	男性	邓宏光	梁氏	梁氏
306	邓翼金		mmxp19000890	123456	男性	邓宏光	梁氏	梁志清
307	邓翼东	新林	mmxp19000889	123456	男性	邓宏碧	谢进英	谢艳红
308	邓翼新	新红	mmxp19000887	123456	男性	邓宏碧	谢进英	胡湘军

序号	用户姓名	字	用户卡号	初始密码	性别	父亲	母亲	配偶
309	邓翼建	新建	mmxp19000886	123456	男性	邓宏碧	谢进英	苏晚连
310	邓翼永	建兴	mmxp19000885	123456	男性	邓宏莱	谢氏	谢雪梅
311	邓宏佑		mmxp19000883	123456	男性	邓阳禧	谢氏	谭雪娥
312	邓宏光	国邦	mmxp19000882	123456	男性	邓阳禧	谢氏	梁氏
313	邓高勘	邓勘	mmxp19000881	123456	男性	邓赞继	郭文娟	
314	邓密武	云玮	mmxp19000880	123456	男性	邓高潇	张氏	
315	邓密文	云轩	mmxp19000879	123456	男性	邓高潇	张氏	
316	邓高潇		mmxp19000878	123456	男性	邓赞庆	张晓玲	张氏
317	邓高龙	苏龙	mmxp19000877	123456	男性	苏桂林	邓红梅	
318	邓高沅		mmxp19000876	123456	男性	邓赞华	卢氏	
319	邓高泉		mmxp19000875	123456	男性	邓赞华	卢氏	
320	邓卓航		mmxp19000873	123456	男性	邓赞晟	李敏	
321	邓高学	鉴轩	mmxp19000872	123456	男性	邓赞镛	谭旺招	
322	邓密坤	昊洋	mmxp19000871	123456	男性	邓高巍	刘艳春	
323	邓密焓		mmxp19000870	123456	男性	邓高巍	罗氏	
324	邓密焯		mmxp19000869	123456	男性	邓高峰	蒋秋良	
325	邓高巍		mmxp19000868	123456	男性	邓赞星	谭氏	刘艳春
326	邓高峰		mmxp19000867	123456	男性	邓赞星	谭氏	蒋秋良
327	邓赞继	继华	mmxp19000866	123456	男性	邓翼裕	钟氏	郭文娟
328	邓赞志	志华	mmxp19000865	123456	男性	邓翼裕	钟氏	李氏
329	邓赞庆	庆华	mmxp19000863	123456	男性	邓翼裕	钟氏	张晓玲
330	邓红梅		mmxp19000862	123456	女性	邓翼福	钟咏娥	苏桂林
331	邓赞华		mmxp19000861	123456	男性	邓翼云	李氏	卢氏
332	邓赞晟	晟初	mmxp19000860	123456	男性	邓翼三	钟氏	李敏
333	邓赞星	敏初	mmxp19000859	123456	男性	邓翼鸿	张氏	谭氏
334	邓翼云	禄河	mmxp19000858	123456	男性	邓宏腾	谢氏	李氏
335	邓翼三	杰友	mmxp19000857	123456	男性	邓宏贵	谢氏	杨氏
336	邓翼潼	杰朋	mmxp19000856	123456	男性	邓宏贵	谢氏	谢氏

序号	用户姓名	字	用户卡号	初始密码	性别	父亲	母亲	配偶
337	邓高杰	星爵	mmxp19000855	123456	男性	邓赞清	刘艳	
338	邓高爵	星爵	mmxp19000853	123456	男性	邓赞科	曾艳霞	
339	邓高语		mmxp19000852	123456	男性	邓赞平	黄姣姣	
340	邓星		mmxp19000851	123456	女性	梁益	邓玲	
341	邓雷		mmxp19000850	123456	女性	梁益	邓玲	
342	邓玲		mmxp19000839	123456	女性	邓赞军	欧阳细娥	梁益
343	邓宇翔		mmxp19000838	123456	男性	邓赞格	谢海英	
344	邓高广		mmxp19000837	123456	男性	邓赞格	谢海英	
345	邓高敏		mmxp19000836	123456	男性	邓赞格	谢海英	
346	邓高清		mmxp19000835	123456	男性	邓赞棋	谢建辉	
347	邓高轩		mmxp19000833	123456	男性	邓赞毫	周氏	
348	邓高洋	博洋	mmxp19000832	123456	男性	邓赞林	戴卫锋	
349	邓高泰	博泰	mmxp19000831	123456	男性	邓赞林	戴卫锋	
350	邓高仕	博仕	mmxp19000830	123456	男性	邓赞林	戴卫锋	
351	邓高勇		mmxp19000829	123456	男性	邓赞文	谭卫芳	
352	邓高鑫		mmxp19000828	123456	男性	邓赞文	谭卫芳	
353	邓高坤		mmxp19000827	123456	男性	邓赞华	李氏	
354	邓高旭		mmxp19000826	123456	男性	邓赞荣	李新兰	
355	邓高金		mmxp19000825	123456	男性	邓赞康	谭慧桂	
356	邓高球		mmxp19000823	123456	男性	邓赞康	谭慧桂	
357	邓高威		mmxp19000822	123456	男性	邓赞義	李双姣	
358	邓高强		mmxp19000821	123456	男性	邓赞光	胡氏	
359	邓高涵	涵涵	mmxp19000820	123456	男性	邓赞期	李娟	
360	邓高妍	小妍	mmxp19000819	123456	男性	邓赞亮	肖鹏	
361	邓杰		mmxp19000818	123456	男性	邓赞国	张建云	
362	邓高雄		mmxp19000817	123456	男性	邓赞共	胡富桂	
363	邓指鹏		mmxp19000816	123456	男性	邓赞源	杨伟姣	
364	邓皓晨	晨保	mmxp19000815	123456	男性	邓高宗	李元	

序号	用户姓名	字	用户卡号	初始密码	性别	父亲	母亲	配偶
365	邓瑞哲	哲保	mmxp19000813	123456	男性	邓高宗	李元	
366	邓高宗	宗岁	mmxp19000812	123456	男性	邓赞清	吴先姣	李元
367	邓柏楠		mmxp19000811	123456	男性	邓赞江	吴晶晶	
368	邓佳		mmxp19000810	123456	男性	邓赞洪	吕彩云	
369	邓高晰		mmxp19000809	123456	男性	邓赞松	付氏	
370	邓吉平		mmxp19000808	123456	男性	邓赞良	谢氏	
371	邓吉源		mmxp19000807	123456	男性	邓赞林	李氏	
372	邓高眉		mmxp19000806	123456	男性	邓赞林	李氏	
373	邓倩云		mmxp19000805	123456	男性	邓赞备	周惠中	
374	邓高辉		mmxp19000803	123456	男性	邓赞备	周惠中	
375	邓高峰		mmxp19000802	123456	男性	邓赞斌	李利兵	
376	邓高宇		mmxp19000801	123456	男性	邓赞财	闵小平	
377	邓浩轩	浩保	mmxp19000800	123456	男性	邓高通	阳云云	
378	邓浩宇	浩保	mmxp19000799	123456	男性	邓高洪	易智丹	
379	邓高通	彬彬	mmxp19000798	123456	男性	邓赞有	谭兰花	阳云云
380	邓高洪	红保	mmxp19000797	123456	男性	邓赞有	谭兰花	易智丹
381	邓俊玮	玮保	mmxp19000796	123456	男性	邓高潮	梁芳	
382	邓高潮	潮保	mmxp19000795	123456	男性	邓赞和	李飞	梁芳
383	邓翔宁	宁宁	mmxp19000793	123456	男性	邓高升	谢文文	
384	邓高强	三毛	mmxp19000792	123456	男性	邓赞利	欧阳金秀	
385	邓高升	二毛	mmxp19000791	123456	男性	邓赞利	欧阳金秀	谢文文
386	邓高旗	高旗	mmxp19000790	123456	男性	邓赞周	柯宝贵	
387	邓高尚	博轩	mmxp19000789	123456	男性	邓赞会	刘湘红	
388	邓高福	高福	mmxp19000788	123456	男性	邓赞永	张氏	
389	邓高毫	高毫	mmxp19000787	123456	男性	邓赞仕	钟奇英	
390	邓高智	高智	mmxp19000786	123456	男性	邓赞柳	谭结姣	
391	邓密逸	宇曦	mmxp19000785	123456	男性	邓高恩	潘氏	
392	邓高谦	高谦	mmxp19000783	123456	男性	邓赞连	李理姣	

序号	用户姓名	字	用户卡号	初始密码	性别	父亲	母亲	配偶
393	邓高恩	德恩	mmxp19000782	123456	男性	邓赞连	李理姣	潘氏
394	邓高裕	永浩	mmxp19000781	123456	男性	乐群	邓芳	
395	邓赞兵	佃斌	mmxp19000780	123456	男性	邓翼杰	谢自利	
396	邓赞清	赞清	mmxp19000779	123456	男性	邓翼毫	谢玉容	刘艳
397	邓赞飞	赞飞	mmxp19000778	123456	男性	邓翼毫	谢玉容	谭思维
398	邓栋梁		mmxp19000776	123456	男性	邓翼坤	姜桂连	
399	邓赞武	利武	mmxp19000775	123456	男性	邓翼尧	谢蔓连	佚名氏
400	邓赞科	利文	mmxp19000773	123456	男性	邓翼尧	谢蔓连	曾艳霞
401	邓赞方	小方	mmxp19000772	123456	男性	邓翼头	刘莲芝	
402	邓赞平	站平	mmxp19000771	123456	男性	邓翼顺	谢和香	黄姣姣
403	邓赞冬		mmxp19000770	123456	男性	邓翼秈	张习兰	
404	邓赞超		mmxp19000769	123456	男性	邓翼芬	李建娥	谢娟
405	邓赞锡	锡金	mmxp19000768	123456	男性	邓翼德	梁香秀	谢嫦桂
406	邓赞军	校中	mmxp19000767	123456	男性	邓翼德	梁香秀	欧阳细娥
407	邓赞格	革文	mmxp19000766	123456	男性	邓翼金	谭国兰	谢海英
408	邓赞棋	乐文	mmxp19000765	123456	男性	邓翼金	谭国兰	谢建辉
409	邓赞春	站春	mmxp19000763	123456	男性	邓翼横	谢康凡	陈焱
410	邓赞毫	站良	mmxp19000762	123456	男性	邓翼梧	苏正娥	周氏
411	邓赞林	站林	mmxp19000761	123456	男性	邓翼校	谢分田	戴卫锋
412	邓赞文	章华	mmxp19000760	123456	男性	邓翼斌	刘团华	谭卫芳
413	邓赞华		mmxp19000759	123456	男性	邓翼斌	刘团华	李氏
414	邓赞荣		mmxp19000758	123456	男性	邓翼斌	刘团华	李新兰
415	邓赞伟	站伟	mmxp19000757	123456	男性	邓翼新	谢新姣	周丽红
416	邓赞波		mmxp19000756	123456	男性	邓翼福	谭桂华	孙微
417	邓赞钢		mmxp19000755	123456	男性	邓翼松	谭黄秀	
418	邓赞康	明青	mmxp19000753	123456	男性	邓翼信	欧阳建娥	谭慧桂
419	邓赞喜	喜林	mmxp19000752	123456	男性	邓翼信	欧阳建娥	张再勋
420	邓赞义	壹初	mmxp19000751	123456	男性	邓翼信	欧阳建娥	李双姣

序号	用户姓名	字	用户卡号	初始密码	性别	父亲	母亲	配偶
421	邓赞光	之兴	mmxp19000750	123456	男性	邓翼礼	谢坤立	胡氏
422	邓赞期	星星	mmxp19000739	123456	男性	邓翼林	肖桂兰	李娟
423	邓赞亮	亮亮	mmxp19000738	123456	男性	邓翼锋	殷氏	肖鹏
424	邓赞强	飞飞	mmxp19000737	123456	男性	邓翼湘	谭树桂	
425	邓赞国	锡文	mmxp19000736	123456	男性	邓翼银	梁细贞	张建云
426	邓赞共	时文	mmxp19000735	123456	男性	邓翼银	梁细贞	胡富桂
427	邓赞源	东文	mmxp19000733	123456	男性	邓翼铭	刘华林	杨伟姣
428	邓赞江	学江	mmxp19000732	123456	男性	邓翼代	刘平贵	吴晶晶
429	邓赞洪	赞红	mmxp19000731	123456	男性	邓翼代	刘平贵	吕彩云
430	邓赞松	站松	mmxp19000730	123456	男性	邓翼位	吴氏	付氏
431	邓赞良	建良	mmxp19000729	123456	男性	邓翼僕	谭草华	谢氏
432	邓赞林		mmxp19000728	123456	男性	邓翼僕	谭草华	李氏
433	邓赞备	建备	mmxp19000727	123456	男性	邓翼僕	谭草华	周惠中
434	邓赞斌	建兵	mmxp19000726	123456	男性	邓翼僕	谭草华	李利兵
435	邓赞财	美继	mmxp19000725	123456	男性	邓翼修	谭氏	闵小平
436	邓赞有	六祥	mmxp19000723	123456	男性	邓翼良	谭谭秀	谭兰花
437	邓赞开	七祥	mmxp19000722	123456	男性	邓翼良	谭谭秀	
438	邓赞利	博文	mmxp19000721	123456	男性	邓翼坎	李再秀	欧阳金秀
439	邓赞美	四祥	mmxp19000720	123456	男性	邓翼乾	李银姣	
440	邓赞锋	教祥	mmxp19000719	123456	男性	邓翼乾	李银姣	
441	邓赞武	斌武	mmxp19000718	123456	男性	邓翼思	吴喜贞	
442	邓赞周	斌文	mmxp19000717	123456	男性	邓翼良	谢彩香	柯宝贵
443	邓赞会	新方	mmxp19000716	123456	男性	邓翼群	谢命香	刘湘红
444	邓赞远	红林	mmxp19000715	123456	男性	邓翼君	谭爱英	陈北珍
445	邓赞永	永兴	mmxp19000713	123456	男性	邓翼君	谭爱英	张氏
446	邓赞仕	四华	mmxp19000712	123456	男性	邓翼赞	谭瑟兰	钟奇英
447	邓赞柳	新民	mmxp19000711	123456	男性	邓翼赞	谭瑟兰	谭结姣
448	邓赞连	新连	mmxp19000710	123456	男性	邓翼赞	谭瑟兰	李理姣

序号	用户姓名	字	用户卡号	初始密码	性别	父亲	母亲	配偶
449	邓赞杰	杰民	mmxp19000709	123456	男性	邓翼华	李爱文	
450	邓芳		mmxp19000708	123456	女性	邓翼源	苏凤连	乐群
451	邓翼杰	学初	mmxp19000707	123456	男性	邓宏谐	吴建华	谢自利
452	邓翼毫	碧初	mmxp19000706	123456	男性	邓宏谐	吴建华	谢玉容
453	邓翼坤	珍初	mmxp19000705	123456	男性	邓宏谦	谭淑英	姜桂连
454	邓翼鸿	洪初	mmxp19000703	123456	男性	邓宏谦	谭淑英	谢晚姣
455	邓翼头	仁初	mmxp19000702	123456	男性	邓宏谅	刘带立	刘莲芝
456	邓翼徵	定和	mmxp19000701	123456	男性	邓宏谱	梁秀	梁备秀
457	邓翼金	福初	mmxp19000700	123456	男性	邓宏质	谢兰香	谭国兰
458	邓翼桂	桂时	mmxp19000699	123456	男性	邓宏定	谢姣秀	苏新丽
459	邓翼校	再时	mmxp19000698	123456	男性	邓宏定	谢姣秀	谢分田
460	邓翼新	新益	mmxp19000697	123456	男性	邓宏轩	谭桃英	谢新姣
461	邓翼福	福益	mmxp19000696	123456	男性	邓宏轩	谭桃英	谭桂华
462	邓翼松	长益	mmxp19000695	123456	男性	邓宏轩	谭桃英	谭黄秀
463	邓翼礼	用时	mmxp19000693	123456	男性	邓宏华	吴吴姣	谢坤立
464	邓翼林	汉光	mmxp19000692	123456	男性	邓宏益	谢氏	肖桂兰
465	邓翼锋	小春	mmxp19000691	123456	男性	邓宏益	谢氏	殷氏
466	邓翼湘	湘保	mmxp19000690	123456	男性	邓宏益	谢氏	谭树桂
467	邓翼铭	宋身	mmxp19000689	123456	男性	邓宏升	谢淑贞	刘华林
468	邓翼齐	修身	mmxp19000688	123456	男性	邓宏高	谢就贞	谭连英
469	邓翼代	晚身	mmxp19000687	123456	男性	邓宏武	谭福英	刘平贵
470	邓翼位	福开	mmxp19000686	123456	男性	邓宏武	谭福英	吴氏
471	邓翼僕	笃来	mmxp19000685	123456	男性	邓宏武	谭福英	谭草华
472	邓翼思	佐华	mmxp19000683	123456	男性	邓宏钰	谢福英	吴喜贞
473	邓翼良	谷良	mmxp19000682	123456	男性	邓宏钰	谢福英	谢彩香
474	邓翼群	佑华	mmxp19000681	123456	男性	邓宏钊	谢英秀	谢命香
475	邓翼赞	汉和	mmxp19000680	123456	男性	邓宏钊	谢英秀	谭瑟兰
476	邓翼华	邓华	mmxp19000679	123456	男性	邓宏庇	萧有云	李爱文
477	邓翼源	友元	mmxp19000678	123456	男性	邓宏庇	萧有云	苏凤连